POLITECNICO DI TORINO

AREA EDILIZIA E LOGISTICA
C.SO DUCA DEGLI ABRUZZI, 24 - 10129 TORINO

ID_Intervento **000108_04RI_TO_CEN03X_RIQUALIF_EDILE_GRUPPO3**
Sub_Intervento **002_RIQUALIF EDILE FABBRICATO 3I SEDE CENTRALE**

INTERVENTI DI RIQUALIFICAZIONE EDILE ED IMPIANTISTICA DEL FABBRICATO 3I DELLA SEDE CENTRALE

PROGETTO ESECUTIVO

RESPONSABILE DEL PROCEDIMENTO E DEI LAVORI
SERVIZIO GESTIONE PATRIMONIO IMMOBILIARE
Ing. C.Dal Cason

PIANO DI SICUREZZA E COORDINAMENTO
Arch. Corradino Corrado
Via Del Mille, 26
10123-Torino

PROGETTO ARCHITETTONICO
SERVIZIO GESTIONE PATRIMONIO IMMOBILIARE
Geom. S. Carriero
Arch. M. Garis
Arch. A. Martin

PROGETTO IMPIANTI MECCANICI
SERVIZIO ADEGUAMENTO STRUTTURE E IMPIANTI
Ing. D. Bertone
Ing. S. Ballarin

PROGETTO STRUTTURALE
Ing. L. Selvini
Studio Gonnet Srl
Via Vassalli Eandi,32
10138 - Torino

PROGETTO IMPIANTI ELETTRICI E SPECIALI
SERVIZIO ADEGUAMENTO STRUTTURE E IMPIANTI
Ing. F. Tonda Roc
P.I. L. Marcone

PROGETTO IMPIANTI ANTINCENDIO
SERVIZIO ADEGUAMENTO STRUTTURE E IMPIANTI

REVISIONI

N°	Descrizione	Data
1	Recepimento osservazioni validazione	18 Luglio 2017
2		
3		
4		
5		

Data Redazione	Maggio 2017	Verifica Redazione	
Data Emissione	Maggio 2017	Verifica Emissione	
Nome file	000108_Piecondo_000_ESE_ARC_.dwg		
File utilizzato (cfg)	000000_000_STG_CAD_CTB_2014-standard_edilizia.ctb		
Modello	MIS_CARTIGLIO N° Revisione XXXXX Data Revisione XXXXX		

Codice Tavola **000108_002_ESE_ARC_TAV_005**
Scala VARIE
Titolo Tavola
ABACO PARTIZIONI ORIZZONTALI E VERTICALI - PIANO SECONDO
N° Tavola ARC 005

A TERMINE DI LEGGE IL POLITECNICO DI TORINO SI RISERVA LA PROPRIETA' DI QUESTO DOCUMENTO CHE NON POTRA' ESSERE COPIATO, RIPRODOTTO O COMUNICATO A TERZI SENZA SPECIFICA AUTORIZZAZIONE SCRITTA

ABACO PARTIZIONI VERTICALI

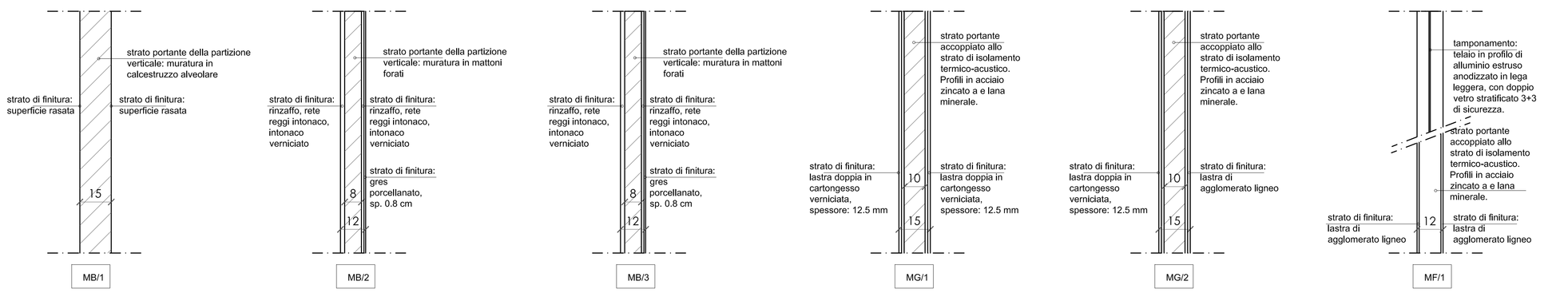

MB/1	MB/2	MB/3	MG/1	MG/2	MF/1
Partizione verticale in calcestruzzo alveolare(tipo Gasbeton) rasato su entrambi i lati - sp. 15 cm	Partizione verticale in laterizio forato, rinzaffato, intonacato su entrambi i lati e piastrellato (ove richiesto da progetto) - spessore complessivo 12 cm	Partizione verticale in laterizio forato, rinzaffato, intonacato su entrambi i lati e piastrellato (ove richiesto da progetto) - spessore complessivo 15 cm	Partizione verticale interna di tamponamento a taglio acustico in cartongesso con interposto isolamento termo-acustico in lana minerale. Struttura con profili in acciaio zincato. Finitura: doppia lastra in cartongesso su entrambi i lati. Spessore complessivo 15 cm.	Partizione verticale interna di tamponamento a taglio acustico in cartongesso con interposto isolamento termo-acustico in lana minerale. Struttura con profili in acciaio zincato. Finitura esterna: doppia lastra in cartongesso su un lato interno, lastra di cartongesso accoppiata a agglomerato ligneo lato esterno. Spessore complessivo 15 cm.	Partizione verticale interna di tamponamento a taglio acustico realizzato con struttura metallica modulare tamponata con finitura in agglomerato ligneo o in vetro satinato.

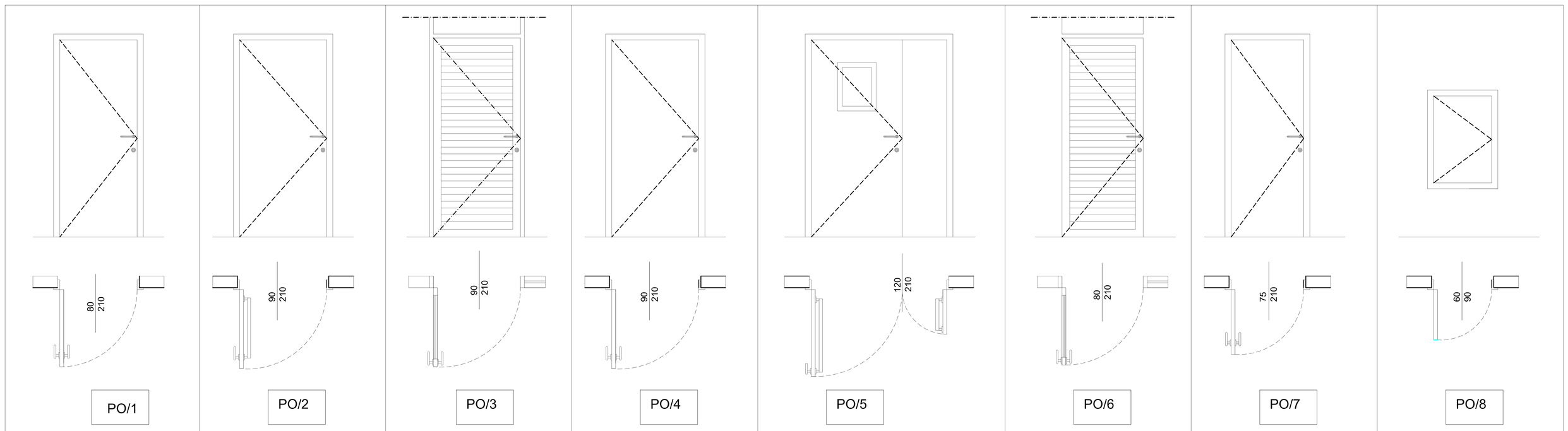

PO/1	PO/2	PO/3	PO/4	PO/5	PO/6	PO/7	PO/8
telaio in alluminio verniciato + anta rivestita in laminato (bagno) Le maniglie e la serratura con chiave, tipo PLEIADI di SCRIGNO o equivalente, finitura lavabile	telaio in alluminio verniciato + anta rivestita in laminato (bagno disabili) Le maniglie e la serratura con chiave, tipo PLEIADI di SCRIGNO o equivalente	telaio in alluminio + anta con specchiatura in vetro acidato 4+4 per cartongesso (antibagno). Le maniglie e la serratura con chiave, chiudiporta aereo.	porta REI 120 (locale CED) Chiudiporta aereo (con regolatore di velocità per garantire la sequenza di chiusura sulla doppia anta), maniglia interna ed esterna con serratura targhetta metallica di contrassegno	porta REI 120 - oblò- maniglione antipanico - elettrificata per apertura con badge - allarmata (porta su vano scala) Maniglia esterna e maniglione antipanico interno con serratura targhetta metallica di contrassegno	telaio in alluminio + anta con specchiatura in vetro acidato 4+4 per pareti mobili uffici) Maniglia in acciaio inox antinfortunistica completa di rosetta tonda a molla di sostegno a fissaggio invisibile contrapposto, solidale alla serratura. Serratura di sicurezza con cilindro tipo Yale.	porta REI 120 Pomolo interno ed esterno con serratura targhetta metallica di contrassegno (cavedio tecnico)	sportello (cavedio tecnico) Meccanismo di chiusura click-clack

ABACO PARTIZIONI ORIZZONTALI

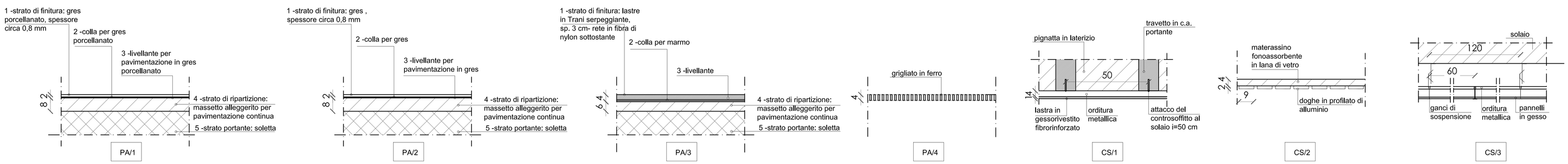

PA/1	PA/2	PA/3	PA/4	CS/1	CS/2	CS/3
pavimentazione in gres porcellanato (servizi igienici) - formato 30x30	pavimentazione in gres (uffici) - formato 30x60	pavimentazione in Trani serpeggiante (corridoio) - formato 45x45	pavimentazione in grigliato in ferro elettrosaldato	controsoffitto antisfondellamento	controsoffitto metallico con doghe in profilati di alluminio	controsoffitto a quadrotte con lastre in gesso microforato - antiumidità