# POLITECNICO DI TORINO

AREA EDILIZIA E LOGISTICA
C.SO DUCA DEGLI ABRUZZI, 24 - 10129 TORINO

ID_Intervento **000108_04RI_TO_CEN03X_RIQUALIF_EDILE_GRUPPO3**
Sub_Intervento **002_RIQUALIF EDILE FABBRICATO 3I SEDE CENTRALE**

## INTERVENTI DI RIQUALIFICAZIONE EDILE ED IMPIANTISTICADEL FABBRICATO 3I DELLA SEDE CENTRALE

## PROGETTO ESECUTIVO

| RESPONSABILE DEL PROCEDIMENTO E DEI LAVORI<br>SERVIZIO GESTIONE PATRIMONIO IMMOBILIARE | PIANO DI SICUREZZA E COORDINAMENTO |
|---|---|
| Ing. C.Dal Cason | Arch. Corradino Corrado<br>Via Del Millie, 26<br>10123-Torino |
| **PROGETTO ARCHITETTONICO**<br>SERVIZIO GESTIONE PATRIMONIO IMMOBILIARE | **PROGETTO IMPIANTI MECCANICI**<br>SERVIZIO ADEGUAMENTO STRUTTURE E IMPIANTI |
| Geom. S. Carriero<br>Arch. M. Garis<br>Arch. A. Martin | Ing. D. Bertone<br>Ing. S. Ballarin |
| **PROGETTO STRUTTURALE** | **PROGETTO IMPIANTI ELETTRICI E SPECIALI**<br>SERVIZIO ADEGUAMENTO STRUTTURE E IMPIANTI |
| Ing. L. Selvini<br>Studio Gonnet Srl<br>Via Vassalli Eandi,32<br>10138 - Torino | Ing. F. Tonda Roc<br>P.I. L. Marcone |
| **PROGETTO IMPIANTI ANTINCENDIO**<br>SERVIZIO ADEGUAMENTO STRUTTURE E IMPIANTI | **REVISIONI** |

| N° | Descrizione | Data |
|---|---|---|
| 1 | Recepimento osservazioni validazioni | 18 Luglio 2017 |
| 2 | | |
| 3 | | |
| 4 | | |
| 5 | | |

| | | | |
|---|---|---|---|
| Data Redazione | Maggio 2017 | Verifica Redazione | |
| Data Emissione | Maggio 2017 | Verifica Emissione | |
| Nome file | 000108_Pterzo_000_ESE_ARC_.dwg | | |
| File site di riferimento (cltb) | 000000_000_STG_CAD_CTB_2014-standard_edilizia.ctb | | |
| Modello | MIS_CARTIGLIO | N° Revisione XXXXX | Data Revisione XXXXX |

Codice Tavola **000108_002_ESE_ARC_TAV_005**
Scala VARIE
Titolo Tavola
ABACO PARTIZIONI ORIZZONTALI E VERTICALI - PIANO TERZO
N° Tavola ARC 005

A TERMINE DI LEGGE IL POLITECNICO DI TORINO SI RISERVA LA PROPRIETA' DI QUESTO DOCUMENTO CHE NON POTRA' ESSERE COPIATO, RIPRODOTTO O COMUNICATO A TERZI SENZA SPECIFICA AUTORIZZAZIONE SCRITTA

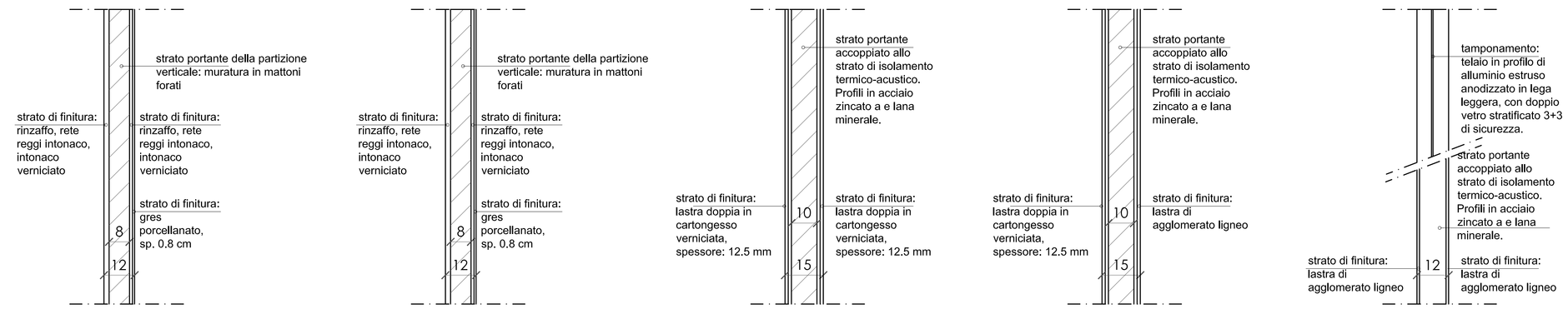


MB/2

Partizione verticale in laterizio forato, rinzaffato, intonacato su entrambi i lati e piastrellato (ove richiesto da progetto) - spessore complessivo 12 cm

MB/3

Partizione verticale in laterizio forato, rinzaffato, intonacato su entrambi i lati e piastrellato (ove richiesto da progetto) - spessore complessivo 15 cm

MG/1

Partizione verticale interna di tamponamento a taglio acustico in cartongesso con interposto isolamento termo-acustico in lana minerale. Struttura con profili in acciaio zincato. Finitura: doppia lastra in cartongesso su entrambi i lati. Spessore complessivo 15 cm.

MG/2

Partizione verticale interna di tamponamento a taglio acustico in cartongesso con interposto isolamento termo-acustico in lana minerale. Struttura con profili in acciaio zincato. Finitura esterna: doppia lastra in cartongesso su un lato interno, lastra di cartongesso accoppiata a agglomerato ligneo lato esterno. Spessore complessivo 15 cm.

MF/1

Partizione verticale interna di tamponamento a taglio acustico realizzato con struttura metallica modulare tamponata con finitura in agglomerato ligneo o in vetro satinato.

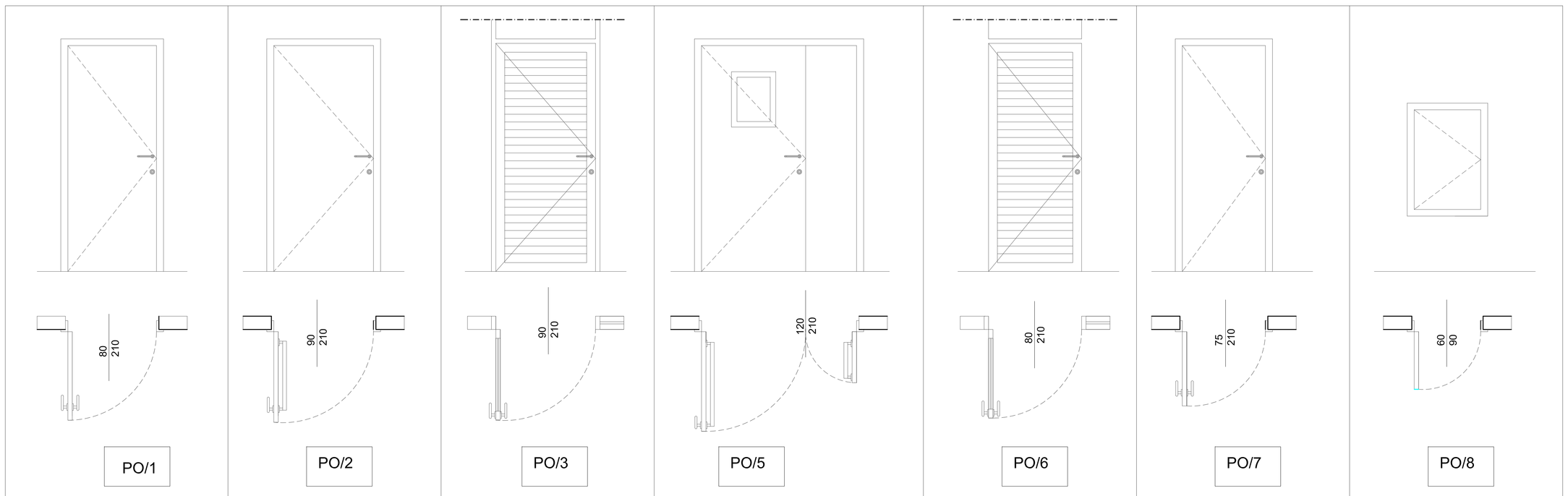


PO/1

telaio in alluminio verniciato + anta rivestita in laminato (bagno)
Le maniglie e la serratura con chiave, tipo PLEIADI di SCRIGNO o equivalente, finitura lavabile

PO/2

telaio in alluminio verniciato + anta rivestita in laminato (bagno disabili)
Le maniglie e la serratura con chiave, tipo PLEIADI di SCRIGNO o equivalente

PO/3

telaio in alluminio + anta con specchiatura in vetro acidato 4+4 per cartongesso (antibagno).
Le maniglie e la serratura con chiave, chiudiporta aereo.

PO/5

porta REI 120 - oblò- maniglione antipanico - elettrificata per apertura con badge - allarmata (porta su vano scala)
Maniglia esterna e maniglione antipanico interno con serratura targhetta metallica di contrassegno

PO/6

telaio in alluminio + anta con specchiatura in vetro acidato 4+4 per pareti mobili uffici)
Maniglia in acciaio inox antinfortunistica completa di rosetta tonda a molla di sostegno a fissaggio invisibile contrapposto, solidale alla serratura. Serratura di sicurezza con cilindro tipo Yale.

PO/7

porta REI 120
Pomolo interno ed esterno con serratura targhetta metallica di contrassegno (cavedio tecnico)

PO/8

sportello (cavedio tecnico)
Meccanismo di chiusura click-clack

ABACO PARTIZIONI ORIZZONTALI

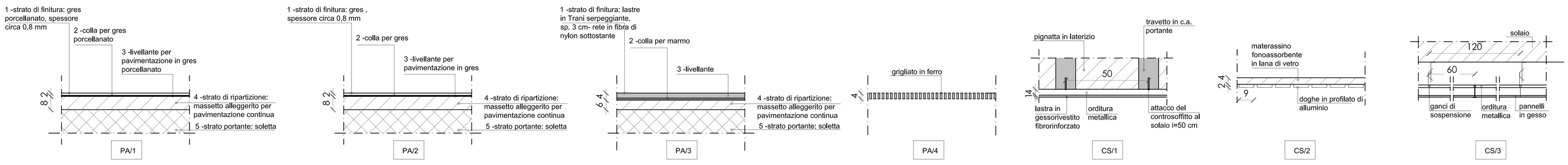


PA/1

pavimentazione in gres porcellanato (servizi igienici) - formato 30x30

PA/2

pavimentazione in gres (uffici) - formato 30x60

PA/3

pavimentazione in Trani serpeggiante (corridoio) - formato 45x45

PA/4

pavimentazione in grigliato in ferro elettrosaldato

CS/1

controsoffitto antisfondellamento

CS/2

controsoffitto metallico con doghe in profilati di alluminio

CS/3

controsoffitto a quadrotte con lastre in gesso microforato - antiumidità