Ms4.1

Massetto ambienti interni non riscaldati su ambienti non riscaldati/terreno:zone tecniche (D.2 Vani tecnici e servizi tecnologici)

Ms4.2

Ms5.1

Massetto ambienti caldi su ambienti caldi:Zone di fruizione (AF1.1 Camera)

Ms5.2

Massetto ambienti caldi su ambienti caldi:Zone di fruizione (AF1.2 Bagno,C.4 Servizi igienici comuni)

Ms5.3

Massetto ambienti caldi su ambienti caldi:zone di fruizione culturale/didattico, servizi ricreativi,servizi di supporto, gestionali ed amministrativi (AF2,AF3,AF4)

Ms1.1

Massetto ambienti caldi su ambienti non riscaldati/terreno:zone di connettivo (C.2 Percorsi orizzontali e verticali)

Ms1.2

Massetto ambienti caldi su ambienti non riscaldati/terreno:zone di connettivo (C.1 Ingresso)

Ms1.3

Massetto ambienti caldi su ambienti non riscaldati/terreno:zone di servizio (C.4 Servizi igienici comuni)

Ms1.4

Massetto ambienti caldi su ambienti non riscaldati/terreno:zone di fruizione culturale/didattico, servizi ricreativi,servizi di supporto, gestionali ed amministrativi (AF2,AF3,AF4)

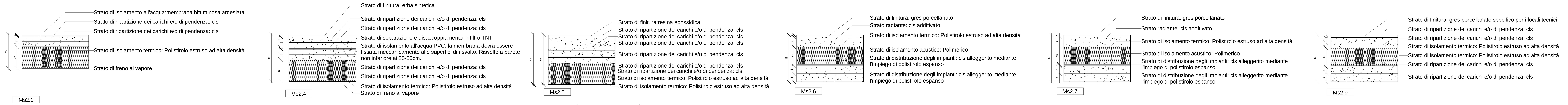

Ms2.1

Massetto di copertura-zone tecniche esterne praticabili

Ms2.4

Massetto di copertura-zone esterne di fruizione:servizio ricreativo (AF3.5 Campi sportivi-Calcetto)

Ms2.5

Massetto di copertura-zone esterne di fruizione:servizio ricreativo (AF3.5 Campi sportivi-polifunzionale)

Ms2.6

Massetto di copertura-zone interne di connettivo (C.2 Percorsi orizzontali e verticali)

Ms2.7

Massetto di copertura-zone interne di servizio (C.4 Servizi igienici comuni, Spogliatoi a servizio di AF3.5)

Ms2.9

Massetto di copertura-zone tecniche interne

2MA_ AR0 - Piano Terra Scala 1 : 200 0 10 20 m

2MA_AR1 - Piano Primo Scala 1 : 200 0 10 20 m

2MA_AR2 - Piano Secondo Scala 1 : 200 0 10 20 m

2MA_AR3 - Piano Terzo Scala 1 : 200 0 10 20 m

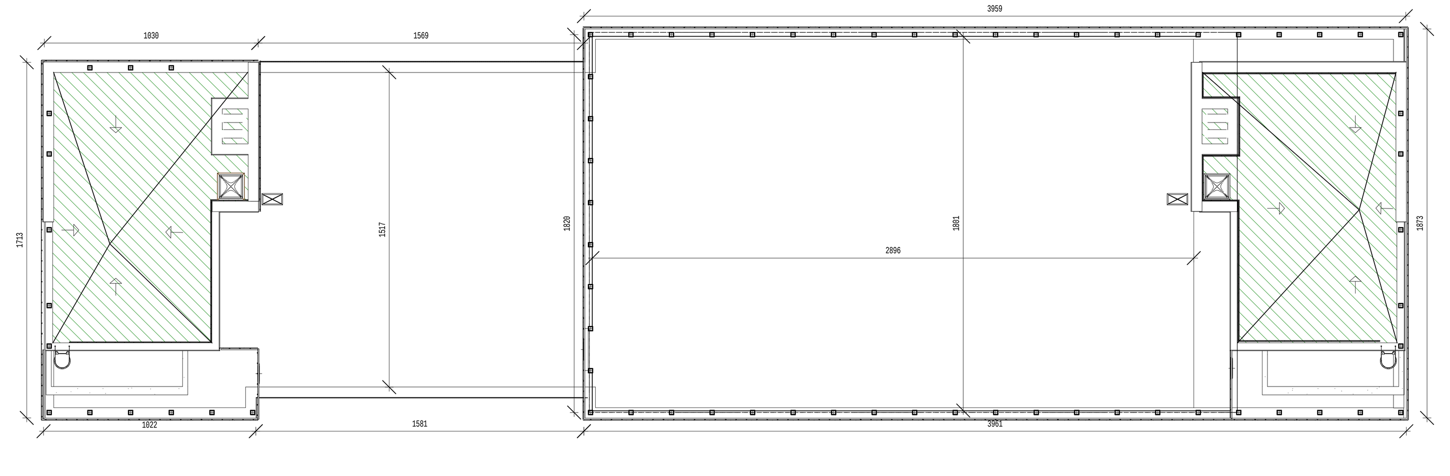

2MA_AR4 - Piano Quarto Scala 1 : 200

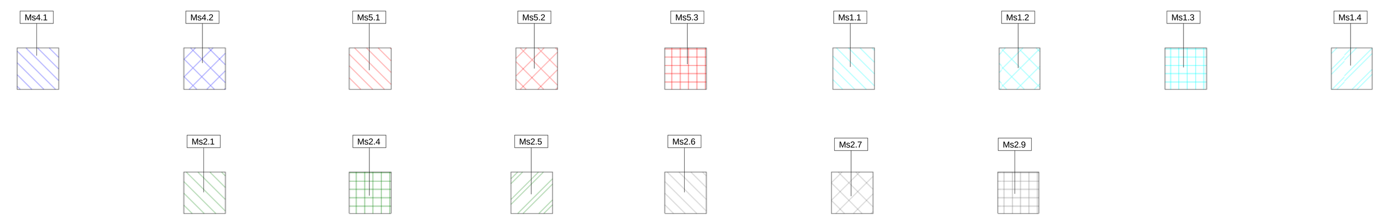

TA_Abaco dei massetti	
Nota chiave	Tipo
Ms1.1	RU_Massetto su ambienti non riscaldati_Aree connettivo_25 cm
Ms1.2	RU_Massetto su ambienti non riscaldati_Aree Ingressi_25 cm
Ms1.3	RU_Massetto su ambienti non riscaldati_Aree servizi igienici/spogliatoi_25 cm
Ms1.4	RU_Massetto su ambienti non riscaldati_Aree comuni_25 cm
Ms2.1	RU_Massetto di copertura_zone tecniche praticabili 25 cm con pendenze
Ms2.4	RU_Massetto di copertura_campo calcetto_37 cm con pendenze
Ms2.5	RU_Massetto di copertura_terrazzo_37 cm
Ms2.6	RU_Massetto di copertura_zone interne di connettivo_35 cm
Ms2.7	RU_Massetto di copertura_zone interne bagni e spogliatoi_35 cm
Ms2.9	RU_Massetto di copertura_zone tecniche interne_35 cm
Ms4.1	RU_Massetto su ambienti non riscaldati_Aree tecniche_25 cm
Ms4.2	RU_Massetto su ambienti non riscaldati_Aree esterne_25 cm
Ms5.1	RU_Massetto di interpiano_Camera_20cm
Ms5.2	RU_Massetto di interpiano_Bagno_20cm
Ms5.3	RU_Massetto di interpiano_Aree comuni_20cm

Vengono di seguito riportati i massetti che poggiano al di sopra della struttura portante. Per le specifiche di queste ultime si confrontino gli elaborati dela parte strutturale.

NB1: I massetti Ms1.1 - Ms1.2 - Ms1.3 - Ms1.4 differiscono esclusivamente per la tipologia di gres porcellanato scelta

POLITECNICO DI TORINO
- AREA EDILIZIA E LOGISTICA -

C.SO DUCA DEGLI ABRUZZI, 24 - 10129 TORINO

REALIZZAZIONE DI RESIDENZE UNIVERSITARIE
"RESIDENZA CARLO MOLLINO"
IN TORINO, CORSO PESCHIERA

PROGETTO ESECUTIVO

RESPONSABILE DEL PROCEDIMENTO E DEI LAVORI:
AREA EDILIZIA E LOGISTICA

Arch. G.Biscant

PROGETTO ARCHITETTONICO:
SERVIZIO GESTIONE PATRIMONIO IMMOBILIARE - SERVIZIO MESSA A NORMA E AMBIENTE
Ing C.Arno'
Arch D.Cametti
Ing G.Cangialosi
Arch M. Garis
Ing. P.Lerario
Ing. M. Lo Turco

PROGETTO IMPIANTI MECCANICI:
SERVIZIO ADEGUAMENTO STRUTTURE E IMPIANTI
Ing S.Ballarin
Ing D.Bertone
Ing F. Facelli
Ing F.Laguardia

PROGETTO STRUTTURALE:
Ing. M. Sanna
VIA R. CADORNA, 35 - 10137 TORINO
Con il supporto per la progettazione geotecnica delle fondazioni:
I&C Ing. S. Monti
VIA V. DONATI, 14 - 10121 TORINO

PROGETTO IMPIANTI ANTINCENDIO:
SERVIZIO ADEGUAMENTO STRUTTURE E IMPIANTI
Ing F.Facelli
Ing M. Coatto

PROGETTO IMPIANTI ELETTRICI E SPECIALI:
SERVIZIO ADEGUAMENTO STRUTTURE E IMPIANTI
Per Ind L. Marcone
Ing J. M. Palumbo
Ing J R. Parizia
Per Ind G. Raia
Per Ind A. Santino
Ing F. Tonda Roc

PIANO DI SICUREZZA E COORDINAMENTO:
SERVIZIO GESTIONE PATRIMONIO IMMOBILIARE
Geom. C.Dal Cason

ABACO DEI MASSETTI

DATA: Luglio 2011 AGG: Aprile 2013

SCALA: Come indicato

G:\uffici\Ediltec\Progetti10\10-R-Edlizia Universitaria\PROGETTO\02 Mollino-consegna\01 PROGETTAZIONE\ESECUTIVO_SECONDA FASE\01_Architettonico\2013_Residenza Mollino\Locali\D012370\2013_Mollino_Locale_d012370_03.rvt

AR22

A TERMINI DI LEGGE IL POLITECNICO DI TORINO RISERVA LA PROPRIETA' DI QUESTO DOCUMENTO CHE NON POTRA' ESSERE COPIATO, RIPRODOTTO O COMUNICATO A TERZI SENZA AUTORIZZAZIONE SCRITTA