# POLITECNICO DI TORINO

## - AREA EDILIZIA E LOGISTICA -

C.SO DUCA DEGLI ABRUZZI, 24 - 10129 TORINO

## REALIZZAZIONE DI RESIDENZE UNIVERSITARIE "RESIDENZA CARLO MOLLINO" IN TORINO, CORSO PESCHIERA

# PROGETTO ESECUTIVO

RESPONSABILE DEL PROCEDIMENTO E DEI LAVORI:
AREA EDILIZIA E LOGISTICA

Arch. G.Biscant

| PROGETTO ARCHITETTONICO: SERVIZIO GESTIONE PATRIMONIO IMMOBILIARE - SERVIZIO MESSA A NORMA E AMBIENTE | PROGETTO IMPIANTI MECCANICI: SERVIZIO ADEGUAMENTO STRUTTURE E IMPIANTI |
|---|---|
| Ing. C. Arno'<br>Arch. D. Cametti<br>Ing. G. Cangialosi<br>Arch. M. Garis<br>Ing. P. Lerario<br>Ing. M. Lo Turco | Ing. S. Ballarin<br>Ing. D. Bertone<br>Ing. F. Facelli<br>Ing. F. Laguardia |
| **PROGETTO STRUTTURALE:** | **PROGETTO IMPIANTI ANTINCENDIO:** SERVIZIO ADEGUAMENTO STRUTTURE E IMPIANTI |
| Ing. M. Sanna<br>VIA R. CADORNA, 35 - 10137 TORINO<br>*Con il supporto per la progettazione geotecnica delle fondazioni:*<br>I&C Ing. S. Monti<br>VIA V. DONATI, 14 - 10121 TORINO | Ing. M. Coatto<br>Ing. F. Facelli |
| **PROGETTO IMPIANTI ELETTRICI E SPECIALI:** SERVIZIO ADEGUAMENTO STRUTTURE E IMPIANTI | **PIANO DI SICUREZZA E COORDINAMENTO:** SERVIZIO GESTIONE PATRIMONIO IMMOBILIARE |
| Per. Ind. L. Marcone<br>Ing.J. M. Palumbo<br>Ing.J. R. Parizia<br>Per. Ind. G.Raia<br>Per. Ind. A. Santino<br>Ing. F. Tonda Roc | Geom. C. Dal Cason |

| | |
|---|---|
| QUADRI ELETTRICI | DATA: Luglio 2011 AGG: Aprile 2013 |
| | SCALA: --- |
| | |
| | IEL01 |

A TERMINE DI LEGGE IL POLITECNICO DI TORINO SI RISERVA LA PROPRIETA' DI QUESTO DOCUMENTO CHE NON POTRA' ESSERE COPIATO, RIPRODOTTO O COMUNICATO A TERZI SENZA SPECIFICA AUTORIZZAZIONE SCRITTA

# ARR_MT

ARRIVO MT

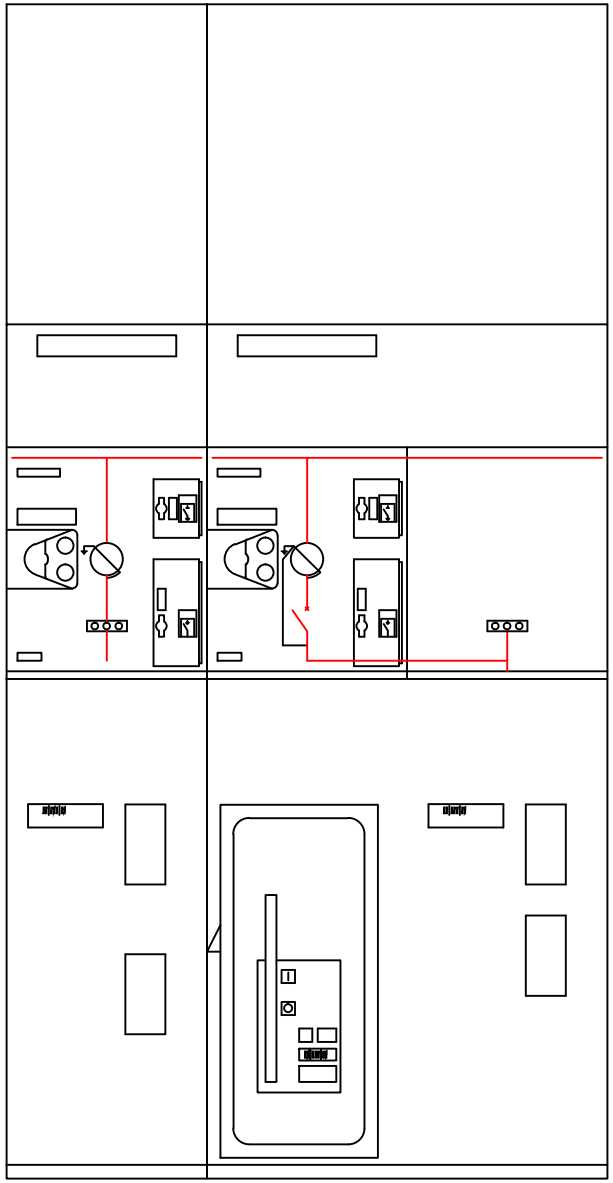

| REV | DATA | DESCRIZIONE | DISEGNATO | CONTROLLATO |
|---|---|---|---|---|
| 01 | 01/02/2013 | REVISIONE | G.R. | G.R. |
| 00 | 06/07/2011 | EMISSIONE | G.R. | G.R. |

POLITECNICO DI TORINO
Servizio Edilizia
Impianti Elettrici

COMMITTENTE
"Residenza Carlo Mollino"
CORSO PESCHIERA
TORINO

OGGETTO
ARRIVO MT
FRONTE QUADRO

SIGLA
ARR_MT

FILE 00000100f
DISEGNO E.01
FOGLIO 1
SEGUE -

POLITECNICO DI TORINO - TUTTI I DIRITTI RISERVATI

| | |
|---|---|
| Da Quadro: | Fornitura MT |
| Partenza: | |
| Cavo [mm ]: ² | 3(1x95) |
| Lunghezza [m]: | 20 |
| Frequenza [Hz]: | 50 |
| Tensione [V]: | 22000 |
| Polarita': | Tripolare |
| Tipo morsetto: | |
| Numerazione morsetto: | |

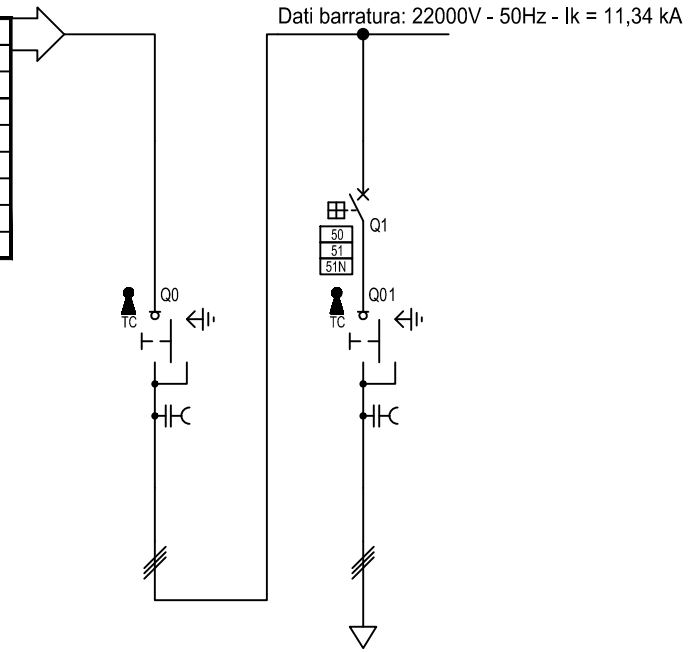


| | | | | | | | | | | |
|---|---|---|---|---|---|---|---|---|---|---|
| Sigla utenza | | | PART. RES. MOLLINO | | | | | | | |
| Descrizione | | | PARTENZA RESIDENZA MOLLINO | | | | | | | |
| POTENZA CONTEMPORANEA | | [kW] | 563 | 563 | | | | | | |
| CORRENTE (Ib) | | [A] | 16 | 16 | | | | | | |
| CosFi | | | 0,947 | 0,947 | | | | | | |
| COEFF. DI CONTEMPORANEITA' | | [%] | 100 | 100 | | | | | | |
| DISTRIBUZIONE | | | Tripolare | Tripolare | | | | | | |
| PROTEZIONE | Marca | | SCHNEIDER | SCHNEIDER | | | | | | |
| | Tipo | | Sezionatore | 50/51/50N/51N/46/49 - SEPAM | | | | | | |
| | Taglia (Ith) | [A] | 1.250 | 630 | | | | | | |
| | Polarità | | 3 x 1.250 | 3 x 630 | | | | | | |
| | In Max/Min/Reg. | [A] | ---/---/--- | 630/10/630 | | | | | | |
| | Im Max/Min/Reg. | [A] | ---/---/--- | 1.000/300/1.000 | | | | | | |
| | P.d.I. | [kA] | --- | 25 | | | | | | |
| | I differenziale (Id) | [A] | --- | 20 | | | | | | |
| | Esecuzione | | --- | --- | | | | | | |
| | Curva | | | N.C. | | | | | | |
| SIGLA APPARECCHI AUSILIARI | | | | | | | | | | |
| LINEA | Tipo Isolante | | --- | RG7H1OR - 30 kV | | | | | | |
| | Posa | | --- | _A1 | | | | | | |
| | Lunghezza Max | [m] | --- | --- | | | | | | |
| | Sezione | [mmq] | --- | 1(3x95) | | | | | | |
| | Portata (Iz) | [A] | --- | 310 | | | | | | |
| | Caduta di Tensione | [%] | | | | | | | | |

| REV | DATA | DESCRIZIONE | DISEGNATO | CONTROLLATO |
|---|---|---|---|---|
| 01 | 01/02/2013 | REVISIONE | G.R. | G.R. |
| 00 | 06/07/2011 | EMISSIONE | G.R. | G.R. |

POLITECNICO DI TORINO
Servizio Edilizia
Impianti Elettrici

COMMITTENTE
"Residenza Carlo Mollino"
CORSO PESCHIERA
TORINO

OGGETTO
ARRIVO MT

NOTA
ARR_MT

FILE 00000101
DISEGNO E.01
FOGLIO 1
SEGUE -

POLITECNICO DI TORINO - TUTTI I DIRITTI RISERVATI

# CAB_MT/BT

CABINA MT/BT

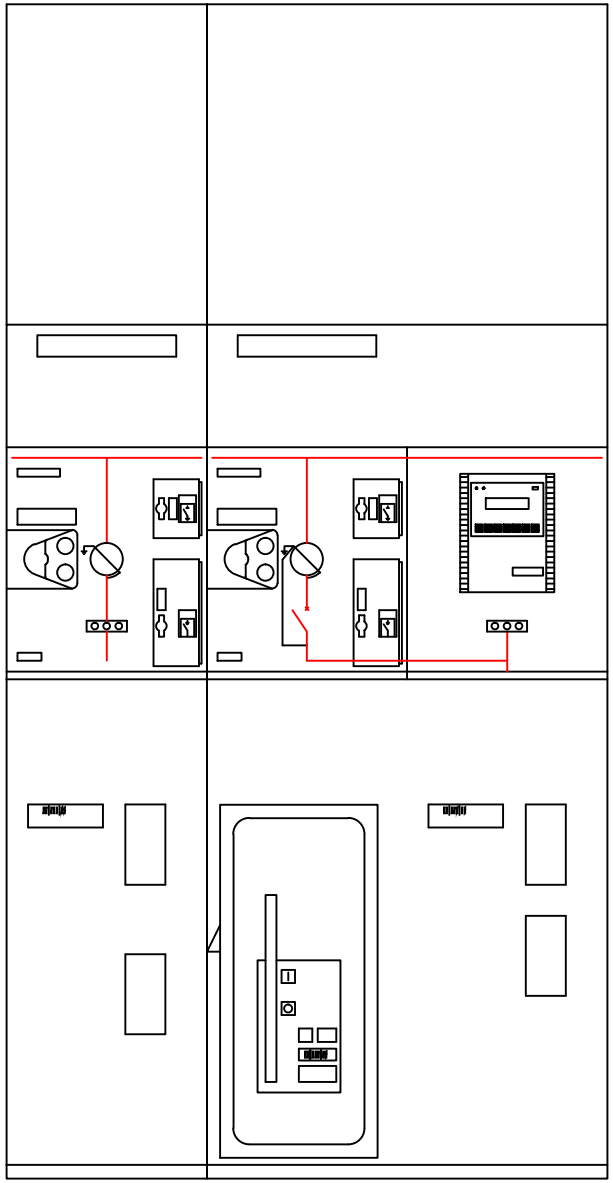

| REV | DATA | DESCRIZIONE | DISEGNATO | CONTROLLATO |
|---|---|---|---|---|
| 01 | 01/02/2013 | REVISIONE | G.R. | G.R. |
| 00 | 06/07/2011 | EMISSIONE | G.R. | G.R. |

POLITECNICO DI TORINO
Servizio Edilizia
Impianti Elettrici

COMMITTENTE
"Residenza Carlo Mollino"
CORSO PESCHIERA
TORINO

OGGETTO
CABINA MT/BT
FRONTE QUADRO

SIGLA
CAB_MT/BT

FILE 00000200f
DISEGNO E.01
FOGLIO 1
SEGUE -

POLITECNICO DI TORINO - TUTTI I DIRITTI RISERVATI

| | |
|---|---|
| Da Quadro: | ARR_MT |
| Partenza: | PART. RES. MOLLINO |
| Cavo [mm ]: ² | 1(3x95) |
| Lunghezza [m]: | 300 |
| Frequenza [Hz]: | 50 |
| Tensione [V]: | 22000 |
| Polarita': | Tripolare |
| Tipo morsetto: | |
| Numerazione morsetto: | |

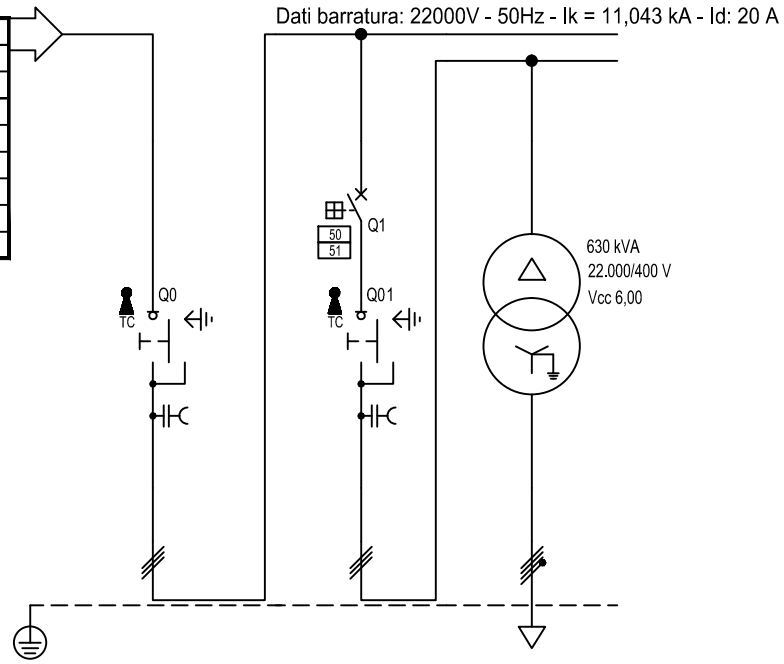


| Sigla utenza | | IG | INT. TRAFO | TRAFO 630kVA | | | | | | |
|---|---|---|---|---|---|---|---|---|---|---|
| Descrizione | | INTERRUTTORE GENERALE MT | INTERRUTTORE TRASFORMATORE | TRASFORMATORE 630kVA | | | | | | |
| POTENZA CONTEMPORANEA | [kW] | 563 | 563 | 563 | | | | | | |
| CORRENTE (Ib) | [A] | 16 | 16 | 858 | | | | | | |
| CosFi | | 0,947 | 0,947 | 0,947 | | | | | | |
| COEFF. DI CONTEMPORANEITA' | [%] | 100 | 100 | 100 | | | | | | |
| DISTRIBUZIONE | | Tripolare | Tripolare | Quadripolare | | | | | | |
| PROTEZIONE | Marca | SCHNEIDER | SCHNEIDER | -- | | | | | | |
| | Tipo | Sezionatore | 50/51 - SEPAM | -- | | | | | | |
| | Taglia (Ith) [A] | 1.250 | 630 | -- | | | | | | |
| | Polarità | 3 x 1.250 | 3 x 630 | -- | | | | | | |
| | In Max/Min/Reg. [A] | --/--/-- | 630/10/630 | --/--/-- | | | | | | |
| | Im Max/Min/Reg. [A] | --/--/-- | 1.000/300/1.000 | --/--/-- | | | | | | |
| | P.d.I. [kA] | -- | 25 | -- | | | | | | |
| | I differenziale (Id) [A] | -- | -- | -- | | | | | | |
| | Esecuzione | -- | -- | -- | | | | | | |
| | Curva | | N.C. | -- | | | | | | |
| SIGLA APPARECCHI AUSILIARI | | | | | | | | | | |
| LINEA | Tipo Isolante | -- | RG7H1OR - 30 kV | FG7R/N07 V-K PE | | | | | | |
| | Posa | -- | _A8 | 13_ | | | | | | |
| | Lunghezza Max [m] | -- | -- | 0 | | | | | | |
| | Sezione [mmq] | -- | 1(3x95) | 4(2x1x240)+(1PE240) | | | | | | |
| | Portata (Iz) [A] | -- | 281 | 1.014 | | | | | | |
| | Caduta di Tensione [%] | | | | | | | | | |

| REV | DATA | DESCRIZIONE | DISEGNATO | CONTROLLATO |
|---|---|---|---|---|
| 01 | 01/02/2013 | REVISIONE | G.R. | G.R. |
| 00 | 06/07/2011 | EMISSIONE | G.R. | G.R. |

POLITECNICO DI TORINO
Servizio Edilizia
Impianti Elettrici

COMMITTENTE
"Residenza Carlo Mollino"
CORSO PESCHIERA
TORINO

OGGETTO
CABINA MT/BT

NOTA
CAB_MT/BT

FILE 00000201
DISEGNO E.01
FOGLIO 1 SEGUE -

POLITECNICO DI TORINO - TUTTI I DIRITTI RISERVATI

# QEG

QUADRO ELETTRICO GENERALE

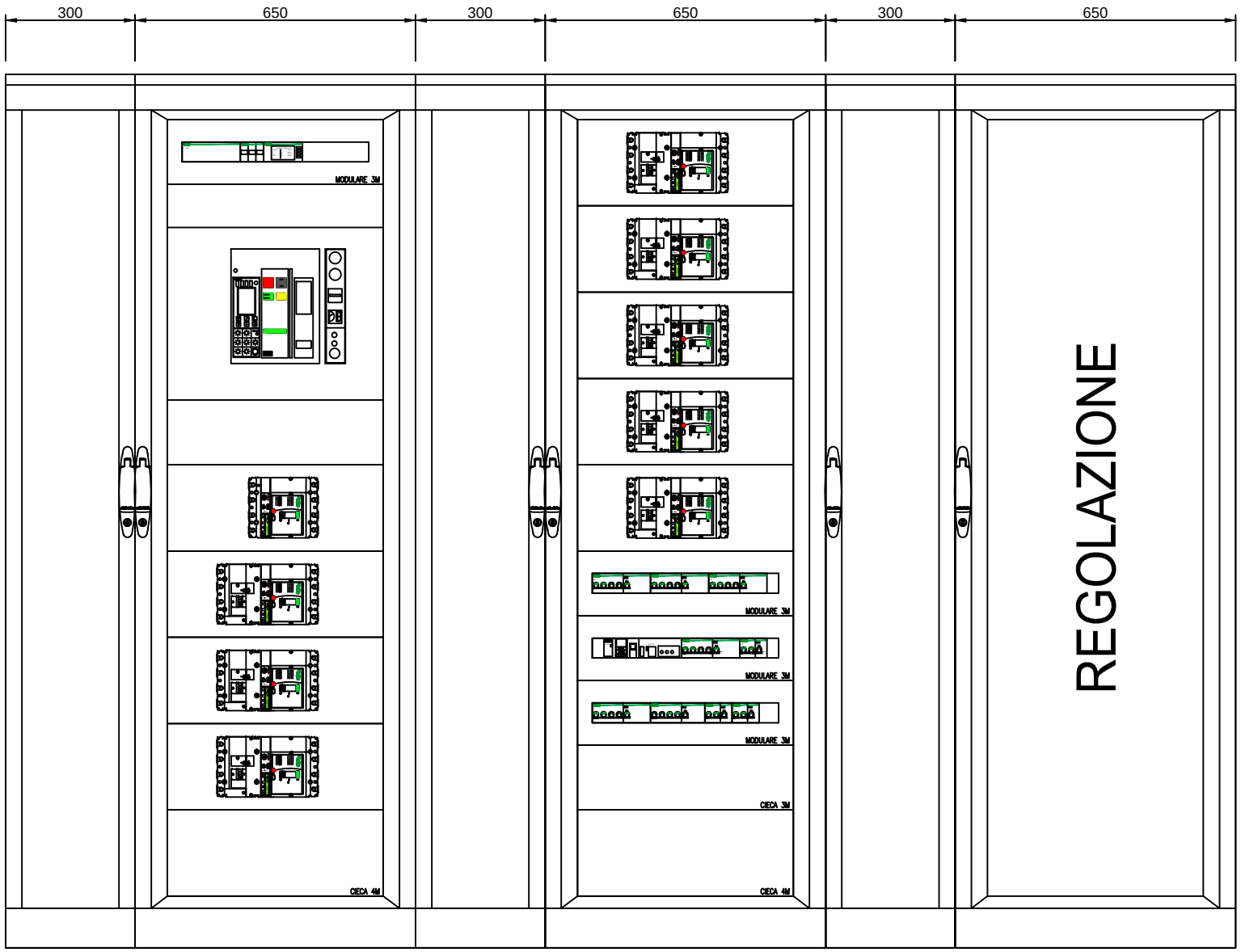


| REV | DATA | DESCRIZIONE | DISEGNATO | CONTROLLATO |
|---|---|---|---|---|
| 01 | 01/02/2013 | REVISIONE | G.R. | G.R. |
| 00 | 06/07/2011 | EMISSIONE | G.R. | G.R. |

POLITECNICO DI TORINO
Servizio Edilizia
Impianti Elettrici

COMMITTENTE
"Residenza Carlo Mollino"
CORSO PESCHIERA
TORINO

OGGETTO
QUADRO ELETTRICO GENERALE
FRONTE QUADRO

SIGLA
QEG

FILE 00000300f
DISEGNO E.01
FOGLIO 1
SEGUE -

POLITECNICO DI TORINO - TUTTI I DIRITTI RISERVATI

| | |
|---|---|
| Da Quadro: | TRAFO_630kVA |
| Partenza: | TRAFO 630kVA |
| Cavo [mm ]: ² | 4(2x1x240)+(1PE240) |
| Lunghezza [m]: | 30 |
| Frequenza [Hz]: | 50 |
| Tensione [V]: | 400 |
| Polarita': | Quadripolare |
| Tipo morsetto: | |
| Numerazione morsetto: | |

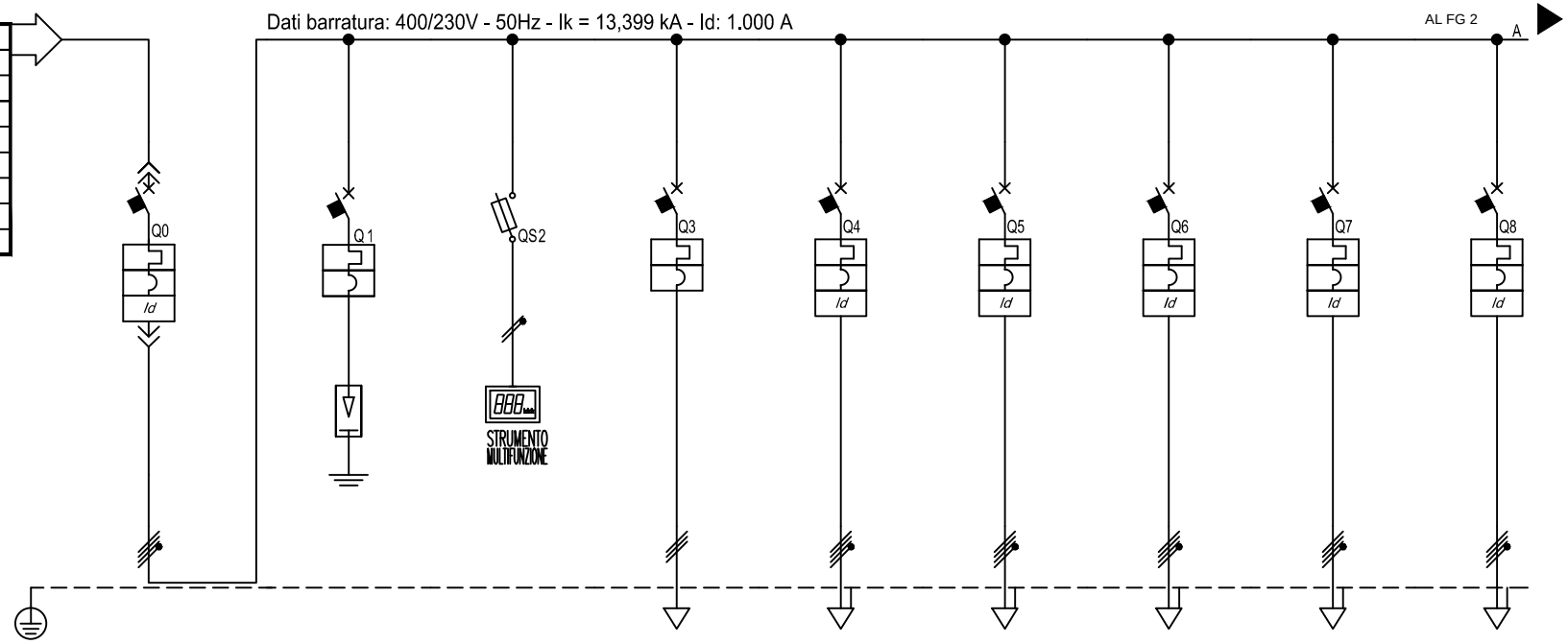


| Sigla utenza | | GQ | SPD | STR. MULT. Q.E. | RIF. | QE-PT | QE-P1 | QE-P2 | QE-P3 | LOC. TECN. TERM. 1 |
|---|---|---|---|---|---|---|---|---|---|---|
| Descrizione | | GENERALE QUADRO | SCARICATORE DI SOVRATENSIONE | STRUMENTO MULTIFUNZIONE QUADRO ELETTRICO | RIFASAMENTO | QUADRO ELETTRICO PIANO TERRA | QUADRO ELETTRICO PIANO PRIMO | QUADRO ELETTRICO PIANO SECONDO | QUADRO ELETTRICO PIANO TERZO | LOCALE TECNICO TERMICO 1 |
| POTENZA CONTEMPORANEA [kW] | | 563 | 0 | 0,1 | 67 | 88 | 69 | 58 | 25 | 118 |
| CORRENTE (Ib) [A] | | 858 | 0 | 0,16 | 120 | 144 | 115 | 96 | 42 | 191 |
| CosFi | | 0,947 | --- | 0,9 | 0,8 | 0,9 | 0,9 | 0,9 | 0,9 | 0,9 |
| COEFF. DI CONTEMPORANEITA' [%] | | 100 | 100 | 100 | 100 | 100 | 100 | 100 | 100 | 100 |
| DISTRIBUZIONE | | Quadripolare | Quadripolare | Tripolare | Tripolare | Quadripolare | Quadripolare | Quadripolare | Quadripolare | Quadripolare |
| PROTEZIONE | Marca | SCHNEIDER | SCHNEIDER | SCHNEIDER | SCHNEIDER | SCHNEIDER | SCHNEIDER | SCHNEIDER | SCHNEIDER | SCHNEIDER |
| | Tipo | NT10H1-Mic 6.0A | PRF1 Master Cl.I-Up 1,5 kV | STI Gr. 8.5x31.5 | NSA160E-TM125D | NSX250B-TM250D 4r + Vigi MH | NSX250B-TM250D 4r + Vigi MH | NSX250B-TM200D 4r + Vigi MH | NSX100B-TM100D 4r + Vigi MH | NSX250B-TM250D 4r + Vigi MH |
| | Taglia (Ith) [A] | 1.000 | 160 | 20 | 160 | 250 | 250 | 250 | 100 | 250 |
| | Polarità | 4 x 1.000 | 3P x 160 + N | 3 x 20 | 3 x 160 | 4 x 250 | 4 x 250 | 4 x 250 | 4 x 100 | 4 x 250 |
| | In Max/Min/Reg. [A] | 1.000/400/1.000 | 160/112/160 | —/—/10 | --/—/125 | 250/175/250 | 250/175/250 | 200/140/200 | 100/70/100 | 250/175/250 |
| | Im Max/Min/Reg. [A] | 10.000/600/10.000 | —/—/1.280 | —/—/27 | —-/—-/1.250 | 2.500/1.250/2.500 | 2.500/1.250/2.500 | 2.000/1.000/2.000 | —/—/800 | 2.500/1.250/2.500 |
| | P.d.I. [kA] | 42 | 25 | 50 | 16 | 25 | 25 | 25 | 25 | 25 |
| | I differenziale (Id) [A] | 1.000 | --- | — | — | 1 - Cl. A | 1 - Cl. A | 1 - Cl. A | 0,3 - Cl. A | 0,3 - Cl. A |
| | Esecuzione | APERTO | SCATOLATO | MODULARE | SCATOLATO | SCATOLATO | SCATOLATO | SCATOLATO | SCATOLATO | SCATOLATO |
| | Curva | N.C. | N.C. | gL | N.C. | N.C. | N.C. | N.C. | N.C. | N.C. |
| SIGLA APPARECCHI AUSILIARI | | | | | | | | | | |
| LINEA | Tipo Isolante | --- | --- | N07 V-K | FG7OM1 | FG7R/N07 V-K PE | FG7R/N07 V-K PE | FG7R/N07 V-K PE | FG7R/N07 V-K PE | FG7M1/N07 V-K PE |
| | Posa | --- | --- | __3 | 12_ | 12_ | 12_ | 12_ | 12_ | 12_ |
| | Lunghezza Max [m] | --- | --- | 7.084 | 150 | 229 | 293 | 266 | 337 | 165 |
| | Sezione [mmq] | --- | --- | 3(1x2,5) | 1(4G50) | 4(1x95)+(1PE50) | 4(1x95)+(1PE95) | 4(1x70)+(1PE35) | 4(1x35)+(1PE35) | 4(1x95)+(1PE50) |
| | Portata (Iz) [A] | --- | --- | 17 | 143 | 262 | 262 | 214 | 135 | 262 |
| | Caduta di Tensione [%] | | | | | | | | | |

| REV | DATA | DESCRIZIONE | DISEGNATO | CONTROLLATO |
|---|---|---|---|---|
| 01 | 01/02/2013 | REVISIONE | G.R. | G.R. |
| 00 | 06/07/2011 | EMISSIONE | G.R. | G.R. |

POLITECNICO DI TORINO
Servizio Edilizia
Impianti Elettrici

COMMITTENTE
"Residenza Carlo Mollino"
CORSO PESCHIERA
TORINO

OGGETTO
QUADRO ELETTRICO GENERALE

NOTA
QEG

FILE 00000301
DISEGNO E.01
FOGLIO 1 SEGUE 2

POLITECNICO DI TORINO - TUTTI I DIRITTI RISERVATI

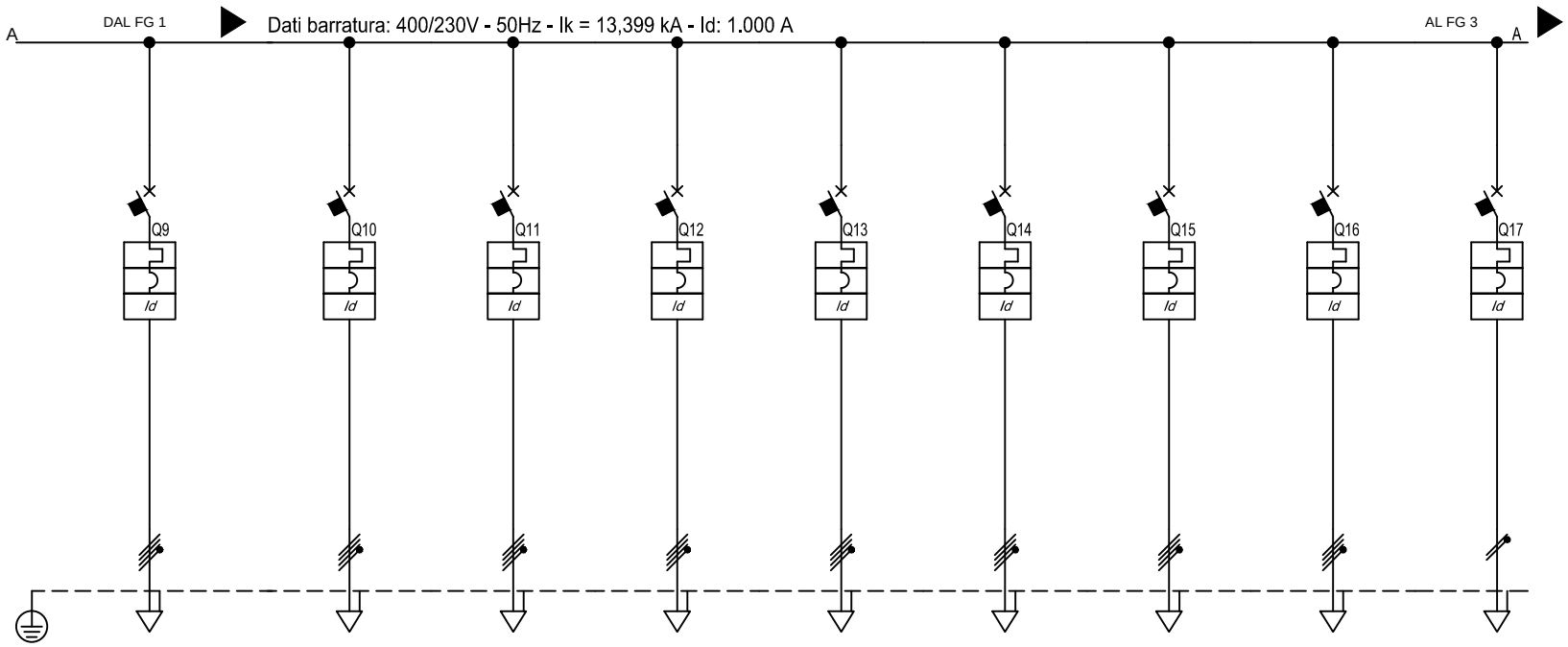


| Sigla utenza | | LOC. TECN. TERM. 2 | RIS. | RIS. | ASC. N.1 | ASC. N.2 | QE-ILL-EXT | UPS SIC. | PRED. UPS PRIV. | AUX QE |
|---|---|---|---|---|---|---|---|---|---|---|
| Descrizione | | LOCALE TECNICO TERMICO 2 | RISERVA | RISERVA | ASCENSORE N.1 | ASCENSORE N.2 | QUADRO ELETTRICO ILLUMINAZIONE ESTERNA | GRUPPO DI CONTINUITA' IMPIANTI DI SICUREZZA | PRED. GRUPPO DI CONT. IMPIANTI PRIVILEGGIATI | AUSILIARI QUADRO ELETTRICO |
| POTENZA CONTEMPORANEA | [kW] | 57 | 0 | 0 | 5,76 | 7,2 | 11 | 27 | 16 | 0,1 |
| CORRENTE (Ib) | [A] | 97 | 0 | 0 | 10 | 13 | 22 | 43 | 26 | 0,481 |
| CosFi | | 0,9 | -- | -- | 0,9 | 0,9 | 0,9 | 0,9 | 0,9 | 0,9 |
| COEFF. DI CONTEMPORANEITA' | [%] | 100 | 100 | 100 | 100 | 100 | 100 | 100 | 100 | 100 |
| DISTRIBUZIONE | | Quadripolare | Quadripolare | Quadripolare | Quadripolare | Quadripolare | Quadripolare | Quadripolare | Quadripolare | Monofase L1+N |
| PROTEZIONE | Marca | SCHNEIDER | SCHNEIDER | SCHNEIDER | SCHNEIDER | SCHNEIDER | SCHNEIDER | SCHNEIDER | SCHNEIDER | SCHNEIDER |
| | Tipo | NSX160B-TM160D 4r + Vigi MH | NSX250B-TM250D 4r + Vigi MH | NSX250B-TM250D 4r + Vigi MH | C60H+Vigi A S si | C60H+Vigi A S si | C60H+Vigi A si | NG125a A si | C60H+Vigi A si | C60H+Vigi AC |
| | Taglia (Ith) [A] | 160 | 250 | 250 | 32 | 32 | 32 | 80 | 32 | 10 |
| | Polarità | 4 x 160 | 4 x 250 | 4 x 250 | 4 x 32 | 4 x 32 | 4 x 32 | 4 x 80 | 4 x 32 | 2 x 10 |
| | In Max/Min/Reg. [A] | 160/112/160 | 250/175/250 | 250/175/250 | --/--/32 | --/--/32 | --/--/32 | --/--/80 | --/--/32 | --/--/10 |
| | Im Max/Min/Reg. [A] | --/--/1.280 | 2.500/1.250/2.500 | 2.500/1.250/2.500 | --/--/320 | --/--/320 | --/--/320 | --/--/760 | --/--/320 | --/--/100 |
| | P.d.I. [kA] | 25 | 25 | 25 | 15 | 15 | 15 | 16 | 15 | 30 |
| | I differenziale (Id) [A] | 0,3 - Cl. A | 1 - Cl. A | 1 - Cl. A | 0,3 - Cl. AS si | 0,3 - Cl. AS si | 0,03 - Cl. A si | 0,03 - Cl. A si | 0,03 - Cl. A si | 0,03 - Cl. AC |
| | Esecuzione | SCATOLATO | SCATOLATO | SCATOLATO | MODULARE | MODULARE | MODULARE | MODULARE | MODULARE | MODULARE |
| | Curva | N.C. | N.C. | N.C. | C | C | C | C | C | C |
| SIGLA APPARECCHI AUSILIARI | | | | | | | | | | |
| LINEA | Tipo Isolante | FG7M1/N07G9-K PE | -- | -- | FG7OR | FG7OR | FG7OR | FTG10OM1 | -- | N07 V-K |
| | Posa | 12_ | __1 | __1 | 12_ | 12_ | 12_ | 12_ | __2 | __4 |
| | Lunghezza Max [m] | 185 | -- | -- | 252 | 200 | 191 | 235 | -- | 1.178 |
| | Sezione [mmq] | 4(1x50)+(1PE25) | -- | -- | 1(5G6) | 1(5G6) | 1(5G10) | 1(5G25) | -- | 2(1x2,5)+(1PE2,5) |
| | Portata (Iz) [A] | 166 | -- | -- | 42 | 42 | 57 | 95 | -- | 19 |
| | Caduta di Tensione [%] | | | | | | | | | |

| REV | DATA | DESCRIZIONE | DISEGNATO | CONTROLLATO |
|---|---|---|---|---|
| 01 | 01/02/2013 | REVISIONE | G.R. | G.R. |
| 00 | 06/07/2011 | EMISSIONE | G.R. | G.R. |

POLITECNICO DI TORINO
Servizio Edilizia
Impianti Elettrici

COMMITTENTE
"Residenza Carlo Mollino"
CORSO PESCHIERA
TORINO

OGGETTO
QUADRO ELETTRICO GENERALE

NOTA
QEG

FILE 00000302
DISEGNO E.01
FOGLIO 2 SEGUE 3

POLITECNICO DI TORINO - TUTTI I DIRITTI RISERVATI

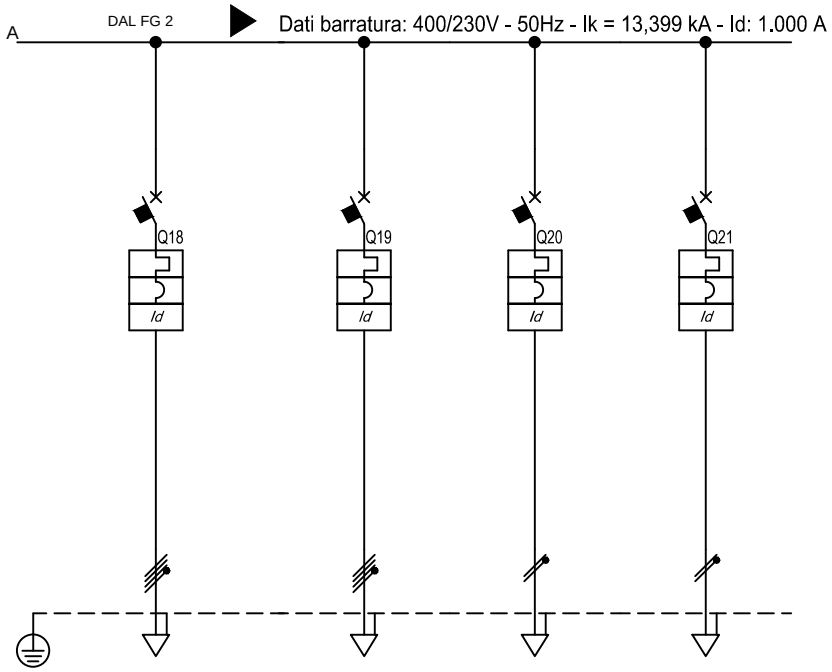


| Sigla utenza | | RIS. | RIS. | RIS. | RIS. | | | | | |
|---|---|---|---|---|---|---|---|---|---|---|
| Descrizione | | RISERVA | RISERVA | RISERVA | RISERVA | | | | | |
| POTENZA CONTEMPORANEA | [kW] | 6 | 6 | 1,5 | 1,5 | | | | | |
| CORRENTE (Ib) | [A] | 9,623 | 9,623 | 7,217 | 7,217 | | | | | |
| CosFi | | 0,9 | 0,9 | 0,9 | 0,9 | | | | | |
| COEFF. DI CONTEMPORANEITA' | [%] | 100 | 100 | 100 | 100 | | | | | |
| DISTRIBUZIONE | | Quadripolare | Quadripolare | Monofase L1+N | Monofase L3+N | | | | | |
| PROTEZIONE | Marca | SCHNEIDER | SCHNEIDER | SCHNEIDER | SCHNEIDER | | | | | |
| | Tipo | C60H+Vigi AC | C60H+Vigi AC | C60N+Vigi AC | C60N+Vigi AC | | | | | |
| | Taglia (Ith) [A] | 16 | 16 | 10 | 10 | | | | | |
| | Polarità | 4 x 16 | 4 x 16 | 2 x 10 | 2 x 10 | | | | | |
| | In Max/Min/Reg. [A] | --/--/16 | --/--/16 | --/--/10 | --/--/10 | | | | | |
| | Im Max/Min/Reg. [A] | --/--/160 | --/--/160 | --/--/100 | --/--/100 | | | | | |
| | P.d.I. [kA] | 15 | 15 | 20 | 20 | | | | | |
| | I differenziale (Id) [A] | 0,03 - Cl. AC | 0,03 - Cl. AC | 0,03 - Cl. AC | 0,03 - Cl. AC | | | | | |
| | Esecuzione | MODULARE | MODULARE | MODULARE | MODULARE | | | | | |
| | Curva | C | C | C | C | | | | | |
| SIGLA APPARECCHI AUSILIARI | | | | | | | | | | |
| LINEA | Tipo Isolante | -- | -- | -- | -- | | | | | |
| | Posa | 12_ | 12_ | __2 | __2 | | | | | |
| | Lunghezza Max [m] | -- | -- | -- | -- | | | | | |
| | Sezione [mmq] | -- | -- | -- | -- | | | | | |
| | Portata (Iz) [A] | -- | -- | -- | -- | | | | | |
| | Caduta di Tensione [%] | | | | | | | | | |

| REV | DATA | DESCRIZIONE | DISEGNATO | CONTROLLATO |
|---|---|---|---|---|
| 01 | 01/02/2013 | REVISIONE | G.R. | G.R. |
| 00 | 06/07/2011 | EMISSIONE | G.R. | G.R. |

POLITECNICO DI TORINO
Servizio Edilizia
Impianti Elettrici

COMMITTENTE
"Residenza Carlo Mollino"
CORSO PESCHIERA
TORINO

OGGETTO
QUADRO ELETTRICO GENERALE

NOTA
QEG

FILE 00000303
DISEGNO E.01
FOGLIO 3
SEGUE -

POLITECNICO DI TORINO - TUTTI I DIRITTI RISERVATI

# QE-PT

QUADRO ELETTRICO PIANO TERRA

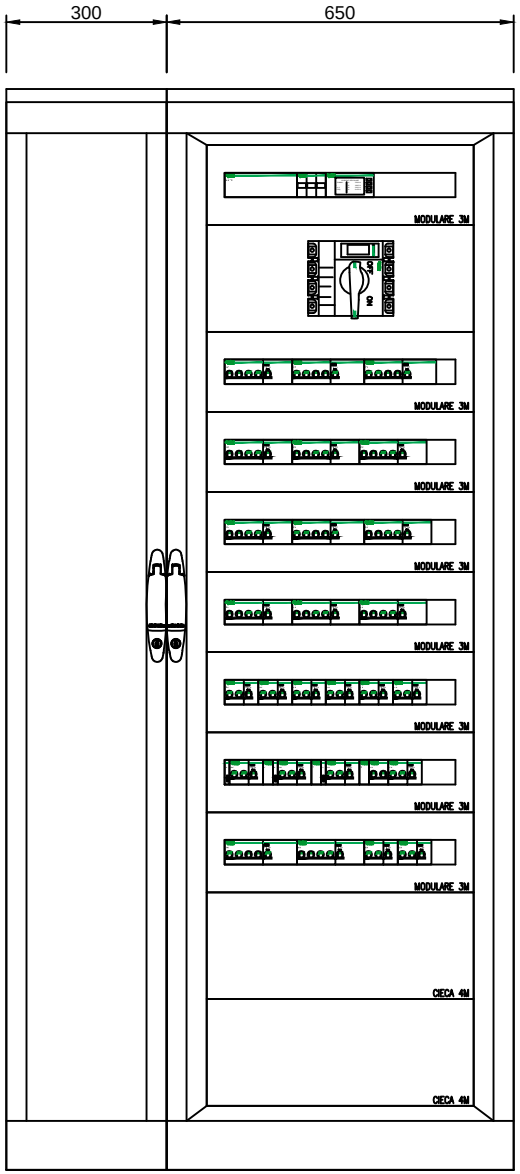


| REV | DATA | DESCRIZIONE | DISEGNATO | CONTROLLATO |
|---|---|---|---|---|
| 01 | 01/02/2013 | REVISIONE | G.R. | G.R. |
| 00 | 06/07/2011 | EMISSIONE | G.R. | G.R. |

POLITECNICO DI TORINO
Servizio Edilizia
Impianti Elettrici

COMMITTENTE
"Residenza Carlo Mollino"
CORSO PESCHIERA
TORINO

OGGETTO
QUADRO ELETTRICO PIANO TERRA
FRONTE QUADRO

SIGLA
QE-PT

FILE 00000400f
DISEGNO E.01
FOGLIO 1
SEGUE -

POLITECNICO DI TORINO - TUTTI I DIRITTI RISERVATI

| | |
|---|---|
| Da Quadro: | QEG |
| Partenza: | QE-PT |
| Cavo [mm ]: ² | 4(1x95)+(1PE50) |
| Lunghezza [m]: | 20 |
| Frequenza [Hz]: | 50 |
| Tensione [V]: | 400 |
| Polarita': | Quadripolare |
| Tipo morsetto: | |
| Numerazione morsetto: | |

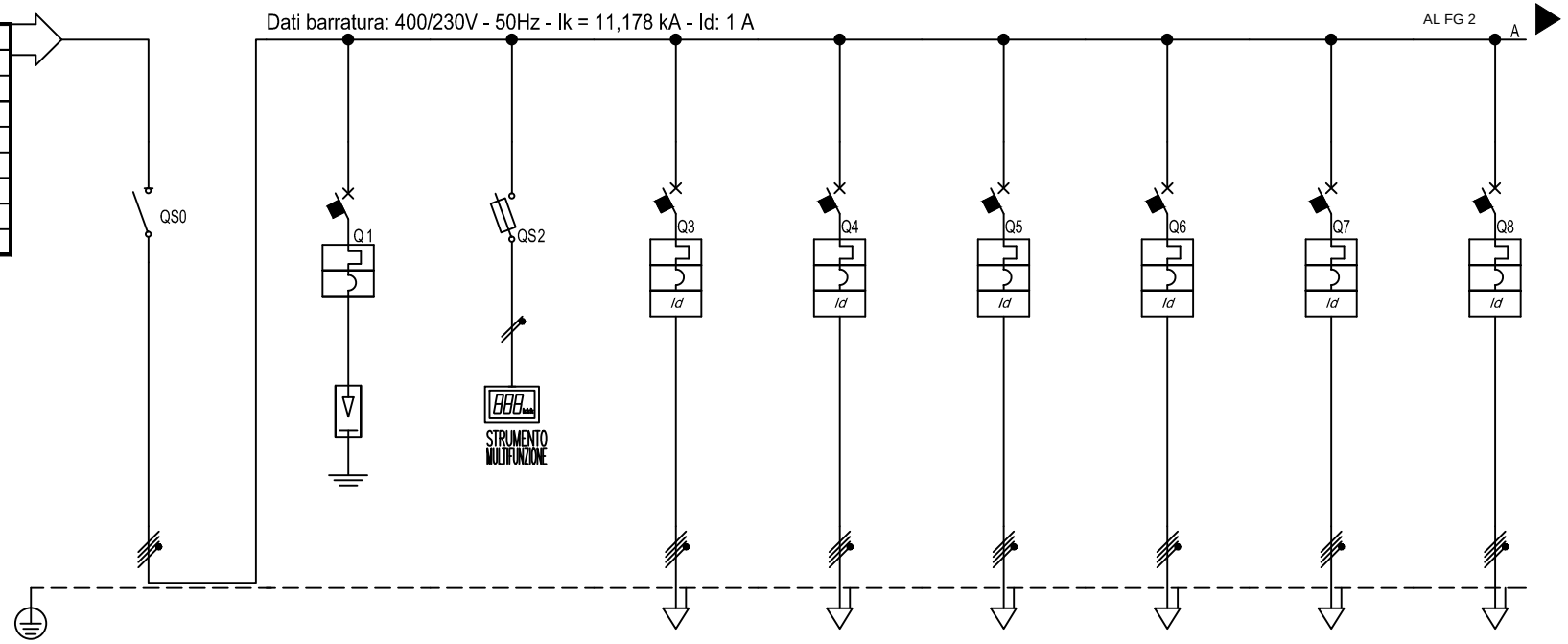


| Sigla utenza | | GQ | SPD | STR. MULT. Q.E. | LOC. TEC. 1 | LOC. TEC. 2 | LAVAND. | LOC. DITTA PULIZIA | UFF. DIR.+ RECEP. | SALA CONF. |
|---|---|---|---|---|---|---|---|---|---|---|
| Descrizione | | GENERALE QUADRO | SCARICATORE DI SOVRATENSIONE | STRUMENTO MULTIFUNZIONE QUADRO ELETTRICO | LOCALE TECNICO 1 | LOCALE TECNICO 2 | LAVANDERIA | LOCALE DITTA DI PULIZIA | UFFICI DIREZIONE + RECEPTION | SALA CONFERENZE |
| POTENZA CONTEMPORANEA [kW] | | 88 | 0 | 0,1 | 6,56 | 9,28 | 16 | 6,56 | 8,4 | 6,08 |
| CORRENTE (Ib) [A] | | 144 | 0 | 0,16 | 13 | 17 | 29 | 12 | 15 | 16 |
| CosFi | | 0,9 | --- | 0,9 | 0,9 | 0,9 | 0,9 | 0,9 | 0,9 | 0,9 |
| COEFF. DI CONTEMPORANEITA' [%] | | 70 | 100 | 100 | 100 | 100 | 100 | 100 | 100 | 100 |
| DISTRIBUZIONE | | Quadripolare | Quadripolare | Tripolare | Quadripolare | Quadripolare | Quadripolare | Quadripolare | Quadripolare | Quadripolare |
| PROTEZIONE | Marca | SCHNEIDER | SCHNEIDER | SCHNEIDER | SCHNEIDER | SCHNEIDER | SCHNEIDER | SCHNEIDER | SCHNEIDER | SCHNEIDER |
| | Tipo | INS250 | PRF1 Master Cl.I-Up 1,5 kV | STI Gr. 10.3x38 | C60H+Vigi A si | C60H+Vigi A si | C60H+Vigi A si | C60H+Vigi A si | C60H+Vigi A si | C60H+Vigi A si |
| | Taglia (Ith) [A] | 250 | 160 | 32 | 25 | 32 | 40 | 25 | 25 | 25 |
| | Polarità | 3P x 250 + N | 3P x 160 + N | 3 x 32 | 4 x 25 | 4 x 32 | 4 x 40 | 4 x 25 | 4 x 25 | 4 x 25 |
| | In Max/Min/Reg. [A] | —/—/— | 160/112/160 | —/—/2 | —/—/25 | —/—/32 | —-/—-/40 | —-/—/25 | —-/—-/25 | —-/—/25 |
| | Im Max/Min/Reg. [A] | —/—/— | —/—/1.280 | —-/—/4,9 | —-/—-/250 | —/—/320 | —/—-/400 | —-/—-/250 | —-/—/250 | —/—-/250 |
| | P.d.I. [kA] | — | 25 | 100 | 15 | 15 | 15 | 15 | 15 | 15 |
| | I differenziale (Id) [A] | — | --- | — | 0,03 - Cl. A si | 0,03 - Cl. A si | 0,03 - Cl. A si | 0,03 - Cl. A si | 0,03 - Cl. A si | 0,03 - Cl. A si |
| | Esecuzione | SCATOLATO | SCATOLATO | MODULARE | MODULARE | MODULARE | MODULARE | MODULARE | MODULARE | MODULARE |
| | Curva | | N.C. | gL | C | C | C | C | C | C |
| SIGLA APPARECCHI AUSILIARI | | | | | | | | | | |
| LINEA | Tipo Isolante | — | --- | N07 V-K | FG7OM1 | FG7OM1 | FG7OM1 | FG7OM1 | FG7OM1 | FG7OM1 |
| | Posa | — | --- | __3 | 12_ | 12_ | 12_ | 12_ | 12_ | 12_ |
| | Lunghezza Max [m] | — | --- | 2.234 | 173 | 133 | 208 | 190 | 158 | 146 |
| | Sezione [mmq] | — | --- | 3(1x1,5)+(1PE1,5) | 1(5G6) | 1(5G6) | 1(5G16) | 1(5G6) | 1(5G6) | 1(5G6) |
| | Portata (Iz) [A] | — | --- | 12 | 42 | 42 | 77 | 42 | 42 | 42 |
| | Caduta di Tensione [%] | | | | | | | | | |

| REV | DATA | DESCRIZIONE | DISEGNATO | CONTROLLATO |
|---|---|---|---|---|
| 01 | 01/02/2013 | REVISIONE | G.R. | G.R. |
| 00 | 06/07/2011 | EMISSIONE | G.R. | G.R. |

POLITECNICO DI TORINO
Servizio Edilizia
Impianti Elettrici

COMMITTENTE
"Residenza Carlo Mollino"
CORSO PESCHIERA
TORINO

OGGETTO
QUADRO ELETTRICO PIANO TERRA

NOTA
QE-PT

FILE 00000401
DISEGNO E.01
FOGLIO 1 SEGUE 2

POLITECNICO DI TORINO - TUTTI I DIRITTI RISERVATI

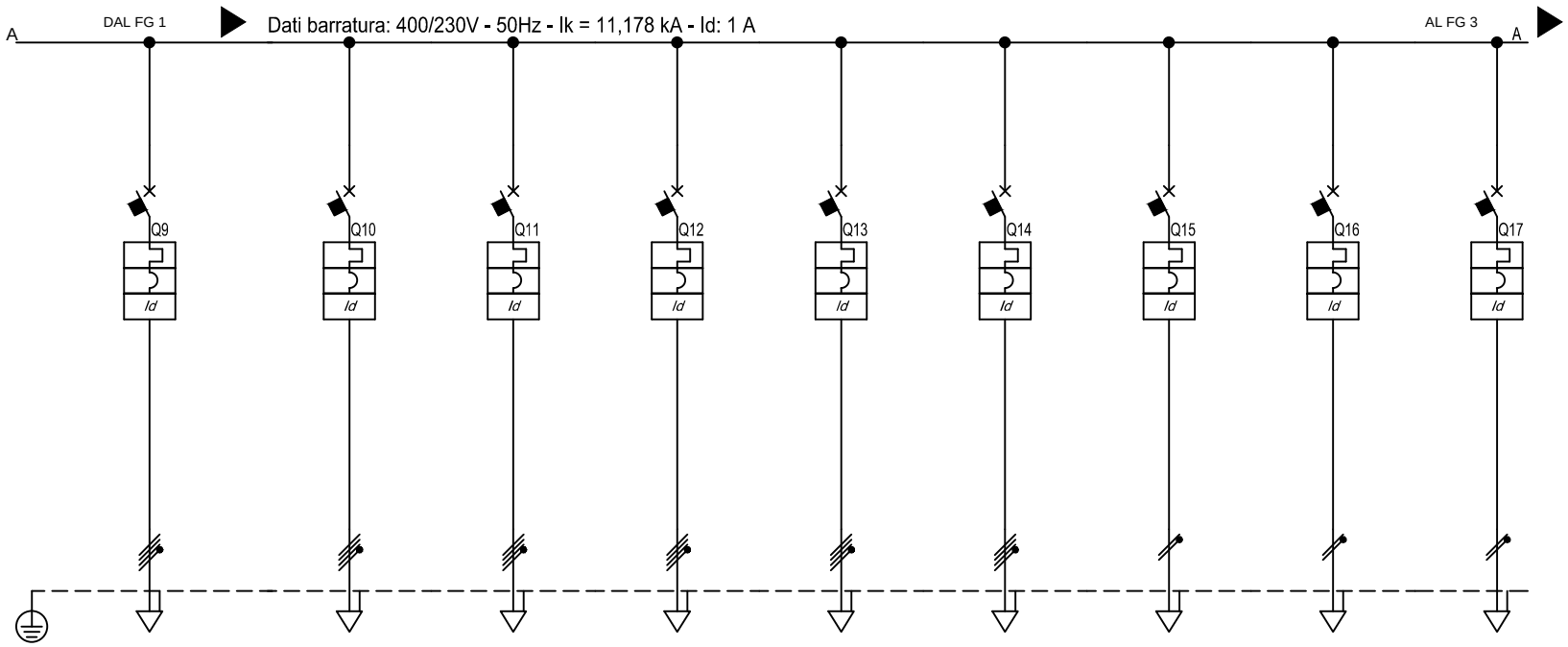


| Sigla utenza | | SALA RIUN. | SALA STUDIO + BIBL. | SPOGL. UOMINI | SPOGL. DONNE | PR. SERV. PART. COMUNI PT | SERV. IGIENICI PT | DEP. GUARD. | SALA GIOCHI | PALESTRA |
|---|---|---|---|---|---|---|---|---|---|---|
| Descrizione | | SALA RIUNIONI | SALA STUDIO + BIBLIOTECA | SPOGLIATOIO UOMINI | SPOGLIATOIO DONNE | PR. SERV. PARTI COMUNI PIANO TERRENO | SERVIZI IGIENICI PIANO TERRA | DEPOSITO GUARDAROBA | SALA GIOCHI | PALESTRA |
| POTENZA CONTEMPORANEA [kW] | | 6,4 | 15 | 8,92 | 8,88 | 3 | 4,85 | 2,72 | 3,08 | 3,84 |
| CORRENTE (Ib) [A] | | 15 | 29 | 15 | 15 | 4,811 | 14 | 13 | 15 | 18 |
| CosFi | | 0,9 | 0,9 | 0,9 | 0,9 | 0,9 | 0,9 | 0,9 | 0,9 | 0,9 |
| COEFF. DI CONTEMPORANEITA' [%] | | 100 | 100 | 100 | 100 | 100 | 100 | 100 | 100 | 100 |
| DISTRIBUZIONE | | Quadripolare | Quadripolare | Quadripolare | Quadripolare | Quadripolare | Quadripolare | Monofase L1+N | Monofase L2+N | Monofase L3+N |
| PROTEZIONE | Marca | SCHNEIDER | SCHNEIDER | SCHNEIDER | SCHNEIDER | SCHNEIDER | SCHNEIDER | SCHNEIDER | SCHNEIDER | SCHNEIDER |
| | Tipo | C60H+Vigi A si | C60H+Vigi A si | C60H+Vigi A si | C60H+Vigi A si | C60H+Vigi AC | C60H+Vigi A S si | C60H+Vigi A si | C60H+Vigi A si | C60H+Vigi A si |
| | Taglia (Ith) [A] | 25 | 40 | 25 | 25 | 16 | 16 | 25 | 25 | 25 |
| | Polarità | 4 x 25 | 4 x 40 | 4 x 25 | 4 x 25 | 4 x 16 | 4 x 16 | 2 x 25 | 2 x 25 | 2 x 25 |
| | In Max/Min/Reg. [A] | --/--/25 | --/--/40 | --/--/25 | --/--/25 | --/--/16 | --/--/16 | --/--/25 | --/--/25 | --/--/25 |
| | Im Max/Min/Reg. [A] | --/--/250 | --/--/400 | --/--/250 | --/--/250 | --/--/160 | --/--/160 | --/--/250 | --/--/250 | --/--/250 |
| | P.d.I. [kA] | 15 | 15 | 15 | 15 | 15 | 15 | 30 | 30 | 30 |
| | I differenziale (Id) [A] | 0,03 - Cl. A si | 0,03 - Cl. A si | 0,03 - Cl. A si | 0,03 - Cl. A si | 0,03 - Cl. AC | 0,3 - Cl. AS si | 0,03 - Cl. A si | 0,03 - Cl. A si | 0,03 - Cl. A si |
| | Esecuzione | MODULARE | MODULARE | MODULARE | MODULARE | MODULARE | MODULARE | MODULARE | MODULARE | MODULARE |
| | Curva | C | C | C | C | C | C | C | C | C |
| SIGLA APPARECCHI AUSILIARI | | | | | | | | | | |
| LINEA | Tipo Isolante | FG7OM1 | FG7OM1 | FG7OM1 | FG7OM1 | FG7OM1 | FG7OM1 | FG7OM1 | FG7OM1 | FG7OM1 |
| | Posa | 12_ | 12_ | 12_ | 12_ | 12_ | 12_ | 12_ | 12_ | 12_ |
| | Lunghezza Max [m] | 150 | 208 | 150 | 156 | 331 | 159 | 89 | 78 | 61 |
| | Sezione [mmq] | 1(5G6) | 1(5G16) | 1(5G6) | 1(5G6) | 1(5G4) | 1(5G6) | 1(5G6) | 1(5G6) | 1(5G6) |
| | Portata (Iz) [A] | 42 | 77 | 42 | 42 | 32 | 42 | 46 | 46 | 46 |
| | Caduta di Tensione [%] | | | | | | | | | |

| REV | DATA | DESCRIZIONE | DISEGNATO | CONTROLLATO |
|---|---|---|---|---|
| 01 | 01/02/2013 | REVISIONE | G.R. | G.R. |
| 00 | 06/07/2011 | EMISSIONE | G.R. | G.R. |

POLITECNICO DI TORINO
Servizio Edilizia
Impianti Elettrici

COMMITTENTE
"Residenza Carlo Mollino"
CORSO PESCHIERA
TORINO

OGGETTO
QUADRO ELETTRICO PIANO TERRA

NOTA
QE-PT

FILE 00000402
DISEGNO E.01
FOGLIO 2 SEGUE 3

POLITECNICO DI TORINO - TUTTI I DIRITTI RISERVATI

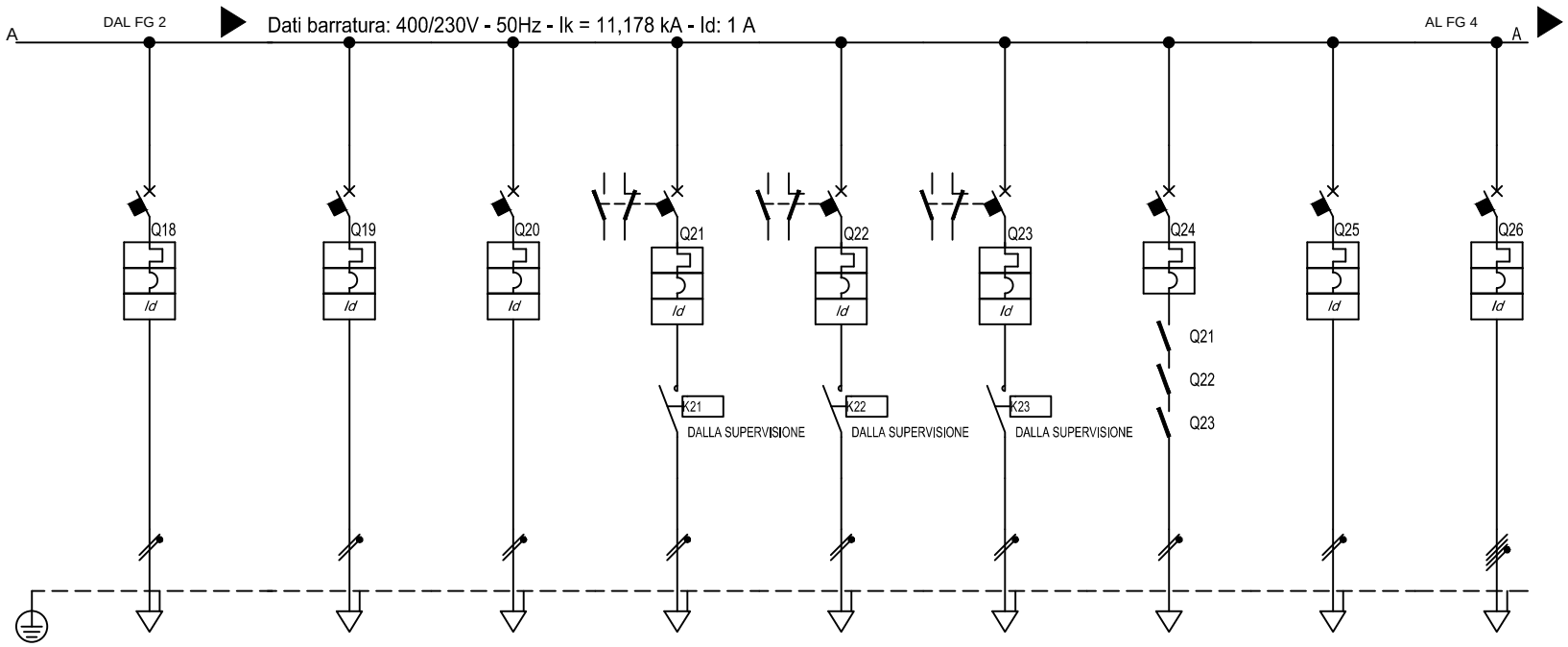


| Sigla utenza | | VIDEOSORV. PT | RACK PT | CENTR. IRRIG. | ILL. ATRIO | ILL. CORR. NORM. | ILL. CORR. NOTT. | CONS. ILL. SIC. | AUX QE | RIS. |
|---|---|---|---|---|---|---|---|---|---|---|
| Descrizione | | VIDEOSORVEGLIANZA PIANO TERRA | ARMADIO DATI PIANO TERRA | CENTRALINA IRRIGAZIONE | ILLUMINAZIONE ATRIO | ILLUMINAZIONE CORRIDOIO CIRCUITO NORMALE | ILLUMINAZIONE CORRIDOIO CIRCUITO NOTTURNE | CONSENSO ILLUMINAZIONE DI SICUREZZA | AUSILIARI QUADRO ELETTRICO | RISERVA |
| POTENZA CONTEMPORANEA | [kW] | 0,5 | 0,5 | 0,5 | 0,45 | 0,55 | 0,6 | 0,1 | 0,1 | 6 |
| CORRENTE (Ib) | [A] | 2,406 | 2,406 | 2,406 | 2,165 | 2,646 | 2,887 | 0,481 | 0,481 | 9,623 |
| CosFi | | 0,9 | 0,9 | 0,9 | 0,9 | 0,9 | 0,9 | 0,9 | 0,9 | 0,9 |
| COEFF. DI CONTEMPORANEITA' | [%] | 100 | 100 | 100 | 100 | 100 | 100 | 100 | 100 | 100 |
| DISTRIBUZIONE | | Monofase L1+N | Monofase L1+N | Monofase L1+N | Monofase L2+N | Monofase L1+N | Monofase L2+N | Monofase L1+N | Monofase L1+N | Quadripolare |
| PROTEZIONE | Marca | SCHNEIDER | SCHNEIDER | SCHNEIDER | SCHNEIDER | SCHNEIDER | SCHNEIDER | SCHNEIDER | SCHNEIDER | SCHNEIDER |
| | Tipo | C60H+Vigi A | C60H+Vigi A | C60H+Vigi AC | C60H+Vigi AC | C60H+Vigi AC | C60H+Vigi AC | C60H | C60H+Vigi AC | C60H+Vigi AC |
| | Taglia (Ith) [A] | 10 | 10 | 10 | 10 | 10 | 10 | 6 | 10 | 32 |
| | Polarità | 2 x 10 | 2 x 10 | 2 x 10 | 2 x 10 | 2 x 10 | 2 x 10 | 2 x 6 | 2 x 10 | 4 x 32 |
| | In Max/Min/Reg. [A] | --/--/10 | --/--/10 | --/--/10 | --/--/10 | --/--/10 | --/--/10 | --/--/6 | --/--/10 | --/--/32 |
| | Im Max/Min/Reg. [A] | --/--/100 | --/--/100 | --/--/100 | --/--/100 | --/--/100 | --/--/100 | --/--/60 | --/--/100 | --/--/320 |
| | P.d.I. [kA] | 30 | 30 | 10 | 30 | 30 | 30 | 30 | 30 | 15 |
| | I differenziale (Id) [A] | 0,03 - Cl. A | 0,03 - Cl. A | 0,03 - Cl. AC | 0,03 - Cl. AC | 0,03 - Cl. AC | 0,03 - Cl. AC | -- | 0,03 - Cl. AC | 0,03 - Cl. AC |
| | Esecuzione | MODULARE | MODULARE | MODULARE | MODULARE | MODULARE | MODULARE | MODULARE | MODULARE | MODULARE |
| | Curva | C | C | C | C | C | C | C | C | C |
| SIGLA APPARECCHI AUSILIARI | | | | | | | | | | |
| LINEA | Tipo Isolante | FG7OM1 | FG7OM1 | FG7OM1 | FG7OM1 | FG7OM1 | FG7OM1 | FTG10OM1 | N07 V-K | -- |
| | Posa | 12_ | 12_ | 12_ | 12_ | 12_ | 12_ | 12_ | __4 | 12_ |
| | Lunghezza Max [m] | 207 | 207 | 207 | 231 | 188 | 172 | 1.041 | 1.066 | -- |
| | Sezione [mmq] | 1(3G2,5) | 1(3G2,5) | 1(3G2,5) | 1(3G2,5) | 1(3G2,5) | 1(3G2,5) | 1(3G2,5) | 2(1x2,5)+(1PE2,5) | -- |
| | Portata (Iz) [A] | 26 | 26 | 26 | 26 | 26 | 26 | 26 | 19 | -- |
| | Caduta di Tensione [%] | | | | | | | | | |

| REV | DATA | DESCRIZIONE | DISEGNATO | CONTROLLATO |
|---|---|---|---|---|
| 01 | 01/02/2013 | REVISIONE | G.R. | G.R. |
| 00 | 06/07/2011 | EMISSIONE | G.R. | G.R. |

POLITECNICO DI TORINO
Servizio Edilizia
Impianti Elettrici

COMMITTENTE
"Residenza Carlo Mollino"
CORSO PESCHIERA
TORINO

OGGETTO
QUADRO ELETTRICO PIANO TERRA

NOTA
QE-PT

FILE 00000403
DISEGNO E.01
FOGLIO 3 SEGUE 4

POLITECNICO DI TORINO - TUTTI I DIRITTI RISERVATI

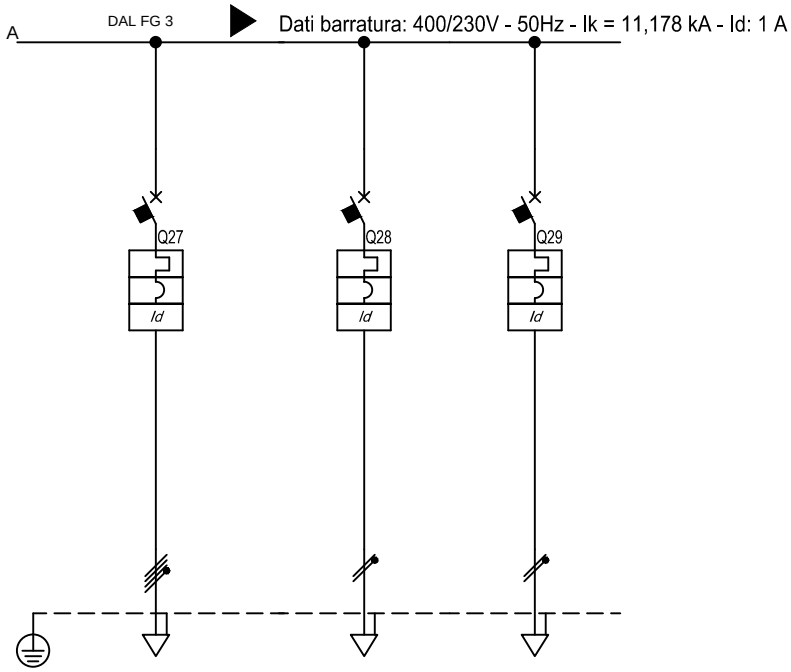


| Sigla utenza | | | RIS. | RIS. | RIS. | | | | | | |
|---|---|---|---|---|---|---|---|---|---|---|---|
| Descrizione | | | RISERVA | RISERVA | RISERVA | | | | | | |
| POTENZA CONTEMPORANEA | | [kW] | 3 | 1,5 | 1,5 | | | | | | |
| CORRENTE (Ib) | | [A] | 4,811 | 7,217 | 7,217 | | | | | | |
| CosFi | | | 0,9 | 0,9 | 0,9 | | | | | | |
| COEFF. DI CONTEMPORANEITA' | | [%] | 100 | 100 | 100 | | | | | | |
| DISTRIBUZIONE | | | Quadripolare | Monofase L1+N | Monofase L2+N | | | | | | |
| PROTEZIONE | Marca | | SCHNEIDER | SCHNEIDER | SCHNEIDER | | | | | | |
| | Tipo | | C60H+Vigi AC | C60H+Vigi AC | C60H+Vigi AC | | | | | | |
| | Taglia (Ith) | [A] | 16 | 16 | 16 | | | | | | |
| | Polarità | | 4 x 16 | 2 x 16 | 2 x 16 | | | | | | |
| | In Max/Min/Reg. | [A] | --/--/16 | --/--/16 | --/--/16 | | | | | | |
| | Im Max/Min/Reg. | [A] | --/--/160 | --/--/160 | --/--/160 | | | | | | |
| | P.d.I. | [kA] | 15 | 30 | 30 | | | | | | |
| | I differenziale (Id) | [A] | 0,03 - Cl. AC | 0,03 - Cl. AC | 0,03 - Cl. AC | | | | | | |
| | Esecuzione | | MODULARE | MODULARE | MODULARE | | | | | | |
| | Curva | | C | C | C | | | | | | |
| SIGLA APPARECCHI AUSILIARI | | | | | | | | | | | |
| LINEA | Tipo Isolante | | -- | -- | -- | | | | | | |
| | Posa | | 12_ | __2 | __2 | | | | | | |
| | Lunghezza Max | [m] | -- | -- | -- | | | | | | |
| | Sezione | [mmq] | -- | -- | -- | | | | | | |
| | Portata (Iz) | [A] | -- | -- | -- | | | | | | |
| | Caduta di Tensione | [%] | | | | | | | | | |

| REV | DATA | DESCRIZIONE | DISEGNATO | CONTROLLATO |
|---|---|---|---|---|
| 01 | 01/02/2013 | REVISIONE | G.R. | G.R. |
| 00 | 06/07/2011 | EMISSIONE | G.R. | G.R. |

POLITECNICO DI TORINO
Servizio Edilizia
Impianti Elettrici

COMMITTENTE
"Residenza Carlo Mollino"
CORSO PESCHIERA
TORINO

OGGETTO
QUADRO ELETTRICO PIANO TERRA

NOTA
QE-PT

FILE 00000404
DISEGNO E.01
FOGLIO 4
SEGUE -

POLITECNICO DI TORINO - TUTTI I DIRITTI RISERVATI

# QE-L-TEC-1

QUADRO ELETTRICO LOCALE TECNICO 1

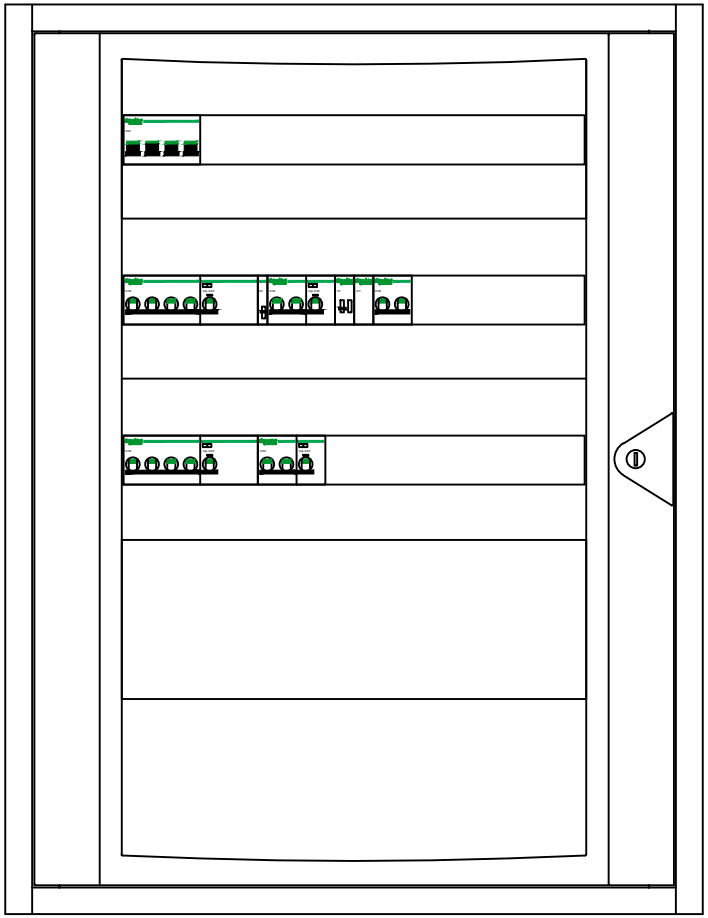

| REV | DATA | DESCRIZIONE | DISEGNATO | CONTROLLATO |
|---|---|---|---|---|
| 01 | 01/02/2013 | REVISIONE | G.R. | G.R. |
| 00 | 06/07/2011 | EMISSIONE | G.R. | G.R. |

POLITECNICO DI TORINO
Servizio Edilizia
Impianti Elettrici

COMMITTENTE
"Residenza Carlo Mollino"
CORSO PESCHIERA
TORINO

OGGETTO
QE LOCALE TECNICO 1
FRONTE QUADRO

SIGLA
QE-L-TEC-1

FILE 00000500f
DISEGNO E.01
FOGLIO 1
SEGUE -

POLITECNICO DI TORINO - TUTTI I DIRITTI RISERVATI

| | |
|---|---|
| Da Quadro: | QE-PT |
| Partenza: | LOC. TEC. 1 |
| Cavo [mm ]: ² | 1(5G6) |
| Lunghezza [m]: | 30 |
| Frequenza [Hz]: | 50 |
| Tensione [V]: | 400 |
| Polarita': | Quadripolare |
| Tipo morsetto: | |
| Numerazione morsetto: | |

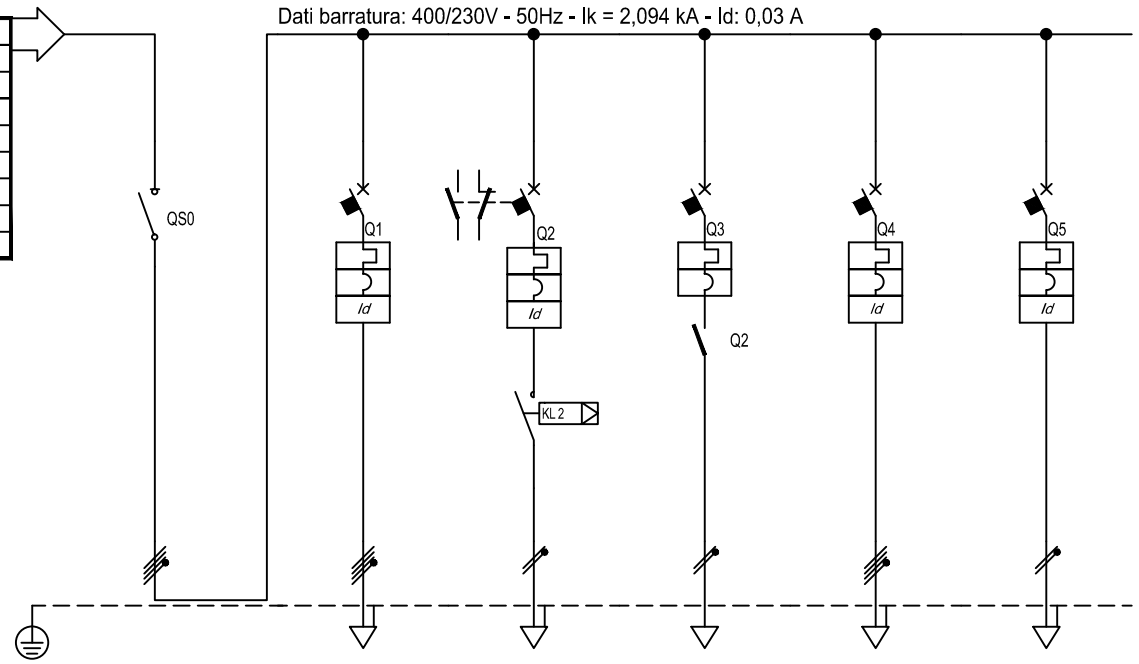


| Sigla utenza | | GQ | PR. SERV. | ILL. | CONS. ILL. SIC. | RIS. | RIS. | | | |
|---|---|---|---|---|---|---|---|---|---|---|
| Descrizione | | GENERALE QUADRO | PRESE DI SERVIZIO | ILLUMINAZIONE | CONSENSO ILLUMINAZIONE DI SICUREZZA | RISERVA | RISERVA | | | |
| POTENZA CONTEMPORANEA [kW] | | 6,56 | 3 | 0,6 | 0,1 | 3 | 1,5 | | | |
| CORRENTE (Ib) [A] | | 13 | 4,811 | 2,887 | 0,481 | 4,811 | 7,217 | | | |
| CosFi | | 0,9 | 0,9 | 0,9 | 0,9 | 0,9 | 0,9 | | | |
| COEFF. DI CONTEMPORANEITA' [%] | | 80 | 100 | 100 | 100 | 100 | 100 | | | |
| DISTRIBUZIONE | | Quadripolare | Quadripolare | Monofase L1+N | Monofase L2+N | Quadripolare | Monofase L3+N | | | |
| PROTEZIONE | Marca | SCHNEIDER | SCHNEIDER | SCHNEIDER | SCHNEIDER | SCHNEIDER | SCHNEIDER | | | |
| | Tipo | I | C60H+Vigi AC | C60H+Vigi AC | C60H | C60H+Vigi AC | C60H+Vigi AC | | | |
| | Taglia (Ith) [A] | 32 | 16 | 10 | 6 | 16 | 16 | | | |
| | Polarità | 3P x 32 + N | 4 x 16 | 2 x 10 | 2 x 6 | 4 x 16 | 2 x 16 | | | |
| | In Max/Min/Reg. [A] | —/—/-- | --/--/16 | --/--/10 | --/--/6 | --/--/16 | --/—/16 | | | |
| | Im Max/Min/Reg. [A] | —/—/-- | --/—/160 | --/--/100 | —/--/60 | —/--/160 | --/--/160 | | | |
| | P.d.I. [kA] | — | 15 | 30 | 30 | 15 | 30 | | | |
| | I differenziale (Id) [A] | — | 0,03 - Cl. AC | 0,03 - Cl. AC | -- | 0,03 - Cl. AC | 0,03 - Cl. AC | | | |
| | Esecuzione | MODULARE | MODULARE | MODULARE | MODULARE | MODULARE | MODULARE | | | |
| | Curva | | C | C | C | C | C | | | |
| SIGLA APPARECCHI AUSILIARI | | | | | | | | | | |
| LINEA | Tipo Isolante | — | FG7OM1 | FG7OM1 | FTG10OM1 | -- | — | | | |
| | Posa | — | 12_ | 12_ | 12_ | 12_ | __2 | | | |
| | Lunghezza Max [m] | — | 269 | 140 | 847 | -- | — | | | |
| | Sezione [mmq] | — | 1(5G4) | 1(3G2,5) | 1(3G2,5) | -- | — | | | |
| | Portata (Iz) [A] | — | 32 | 26 | 26 | -- | — | | | |
| | Caduta di Tensione [%] | | | | | | | | | |

| REV | DATA | DESCRIZIONE | DISEGNATO | CONTROLLATO |
|---|---|---|---|---|
| 01 | 01/02/2013 | REVISIONE | G.R. | G.R. |
| 00 | 06/07/2011 | EMISSIONE | G.R. | G.R. |

POLITECNICO DI TORINO
Servizio Edilizia
Impianti Elettrici

COMMITTENTE
"Residenza Carlo Mollino"
CORSO PESCHIERA
TORINO

OGGETTO
QE LOCALE TECNICO 1

NOTA
QE-L-TEC-1

FILE 00000501
DISEGNO E.01
FOGLIO 1 SEGUE -

POLITECNICO DI TORINO - TUTTI I DIRITTI RISERVATI

# QE-L-TEC-2

QUADRO ELETTRICO LOCALE TECNICO 2

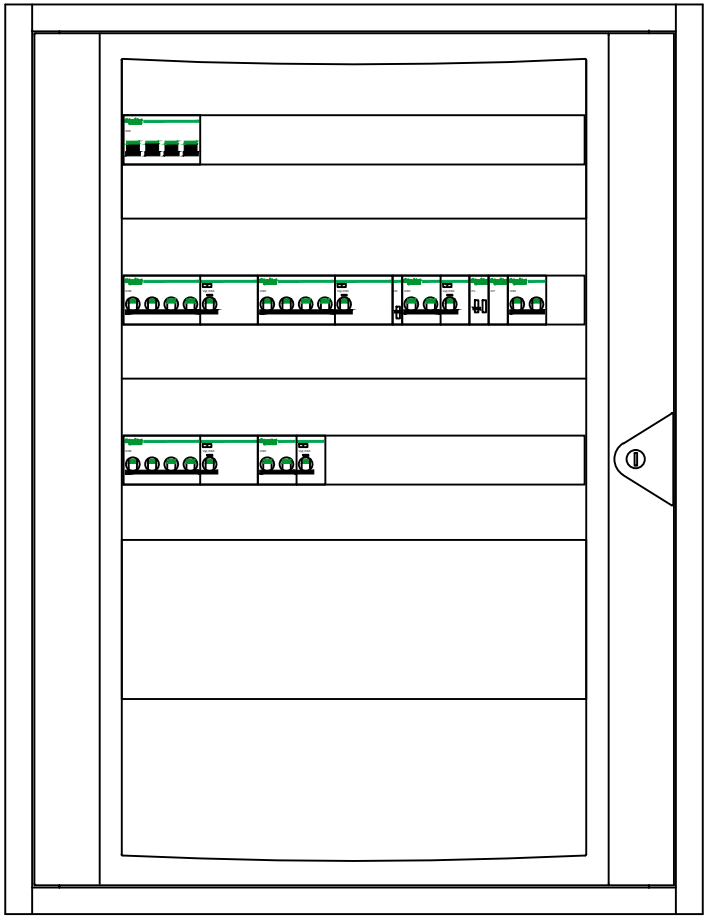

| REV | DATA | DESCRIZIONE | DISEGNATO | CONTROLLATO |
|---|---|---|---|---|
| 01 | 01/02/2013 | REVISIONE | G.R. | G.R. |
| 00 | 06/07/2011 | EMISSIONE | G.R. | G.R. |

POLITECNICO DI TORINO
Servizio Edilizia
Impianti Elettrici

COMMITTENTE
"Residenza Carlo Mollino"
CORSO PESCHIERA
TORINO

OGGETTO
QE LOCALE TECNICO 2
FRONTE QUADRO

SIGLA
QE-L-TEC-2

FILE 00000600f
DISEGNO E.01
FOGLIO 1
SEGUE -

POLITECNICO DI TORINO - TUTTI I DIRITTI RISERVATI

| | |
|---|---|
| Da Quadro: | QE-PT |
| Partenza: | LOC. TEC. 2 |
| Cavo [mm ]: ² | 1(5G6) |
| Lunghezza [m]: | 30 |
| Frequenza [Hz]: | 50 |
| Tensione [V]: | 400 |
| Polarita': | Quadripolare |
| Tipo morsetto: | |
| Numerazione morsetto: | |

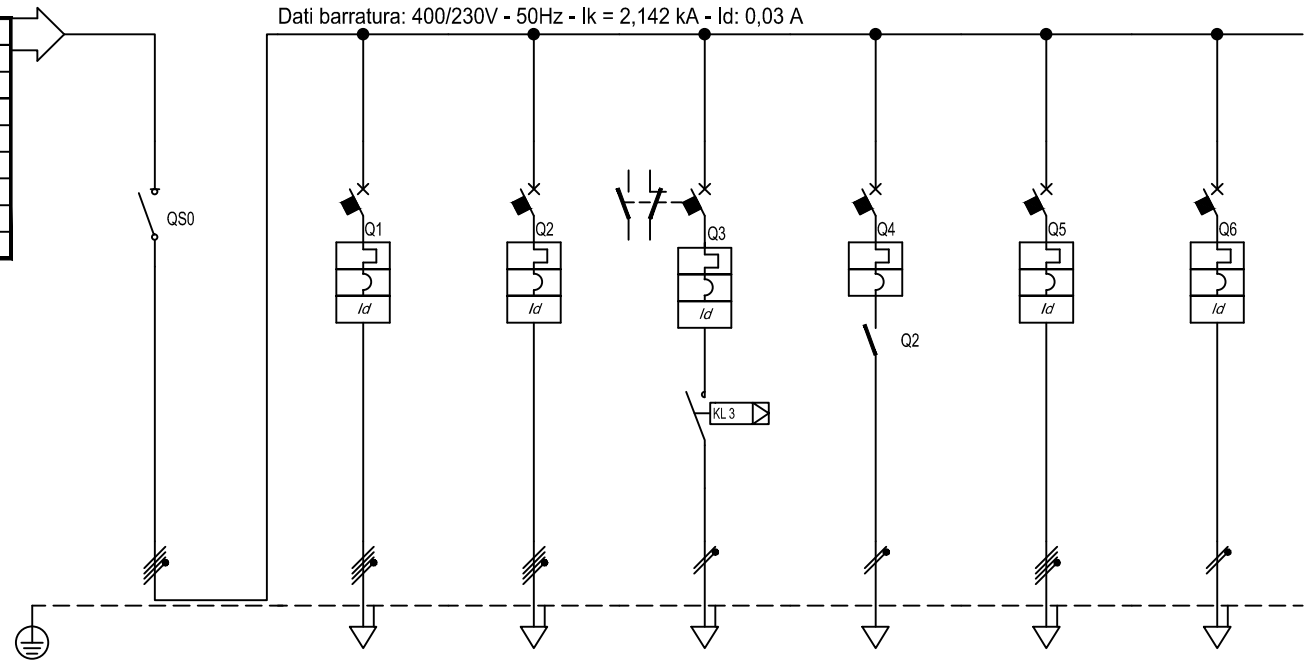


| Sigla utenza | | GQ | PR. SERV. CIRC.1 | PR. SERV. CIRC.2 | ILL. | CONS. ILL. SIC. | RIS. | RIS. | | |
|---|---|---|---|---|---|---|---|---|---|---|
| Descrizione | | GENERALE QUADRO | PRESE DI SERVIZIO CIRCUITO 1 | PRESE DI SERVIZIO CIRCUITO 2 | ILLUMINAZIONE | CONSENSO ILLUMINAZIONE DI SICUREZZA | RISERVA | RISERVA | | |
| POTENZA CONTEMPORANEA [kW] | | 9,28 | 3 | 3 | 1 | 0,1 | 3 | 1,5 | | |
| CORRENTE (Ib) [A] | | 17 | 4,811 | 4,811 | 4,811 | 0,481 | 4,811 | 7,217 | | |
| CosFi | | 0,9 | 0,9 | 0,9 | 0,9 | 0,9 | 0,9 | 0,9 | | |
| COEFF. DI CONTEMPORANEITA' [%] | | 80 | 100 | 100 | 100 | 100 | 100 | 100 | | |
| DISTRIBUZIONE | | Quadripolare | Quadripolare | Quadripolare | Monofase L2+N | Monofase L2+N | Quadripolare | Monofase L1+N | | |
| PROTEZIONE | Marca | SCHNEIDER | SCHNEIDER | SCHNEIDER | SCHNEIDER | SCHNEIDER | SCHNEIDER | SCHNEIDER | | |
| | Tipo | I | C60H+Vigi AC | C60H+Vigi AC | C60H+Vigi AC | C60H | C60H+Vigi AC | C60H+Vigi AC | | |
| | Taglia (Ith) [A] | 32 | 16 | 16 | 10 | 6 | 16 | 16 | | |
| | Polarità | 3P x 32 + N | 4 x 16 | 4 x 16 | 2 x 10 | 2 x 6 | 4 x 16 | 2 x 16 | | |
| | In Max/Min/Reg. [A] | —/—/-- | --/--/16 | --/--/16 | —/--/10 | --/--/6 | --/—/16 | --/--/16 | | |
| | Im Max/Min/Reg. [A] | —/—/-- | --/—/160 | --/--/160 | --/--/100 | --/--/60 | --/--/160 | —/—/160 | | |
| | P.d.I. [kA] | — | 15 | 15 | 30 | 30 | 15 | 30 | | |
| | I differenziale (Id) [A] | — | 0,03 - Cl. AC | 0,03 - Cl. AC | 0,03 - Cl. AC | -- | 0,03 - Cl. AC | 0,03 - Cl. AC | | |
| | Esecuzione | MODULARE | MODULARE | MODULARE | MODULARE | MODULARE | MODULARE | MODULARE | | |
| | Curva | | C | C | C | C | C | C | | |
| SIGLA APPARECCHI AUSILIARI | | | | | | | | | | |
| LINEA | Tipo Isolante | — | FG7OM1 | FG7OM1 | FG7OM1 | FTG10OM1 | — | -- | | |
| | Posa | — | 12_ | 12_ | 12_ | 12_ | 12_ | __2 | | |
| | Lunghezza Max [m] | — | 253 | 253 | 77 | 794 | — | -- | | |
| | Sezione [mmq] | — | 1(5G4) | 1(5G4) | 1(3G2,5) | 1(3G2,5) | — | -- | | |
| | Portata (Iz) [A] | — | 32 | 32 | 26 | 26 | — | -- | | |
| | Caduta di Tensione [%] | | | | | | | | | |

| REV | DATA | DESCRIZIONE | DISEGNATO | CONTROLLATO |
|---|---|---|---|---|
| | | | | |
| | | | | |
| 01 | 01/02/2013 | REVISIONE | G.R. | G.R. |
| 00 | 06/07/2011 | EMISSIONE | G.R. | G.R. |

POLITECNICO DI TORINO
Servizio Edilizia
Impianti Elettrici

COMMITTENTE
"Residenza Carlo Mollino"
CORSO PESCHIERA
TORINO

OGGETTO
QE LOCALE TECNICO 2

NOTA
QE-L-TEC-2

FILE 00000601
DISEGNO E.01
FOGLIO 1 SEGUE -

POLITECNICO DI TORINO - TUTTI I DIRITTI RISERVATI

# QE-LAV

QUADRO ELETTRICO LAVANDERIA

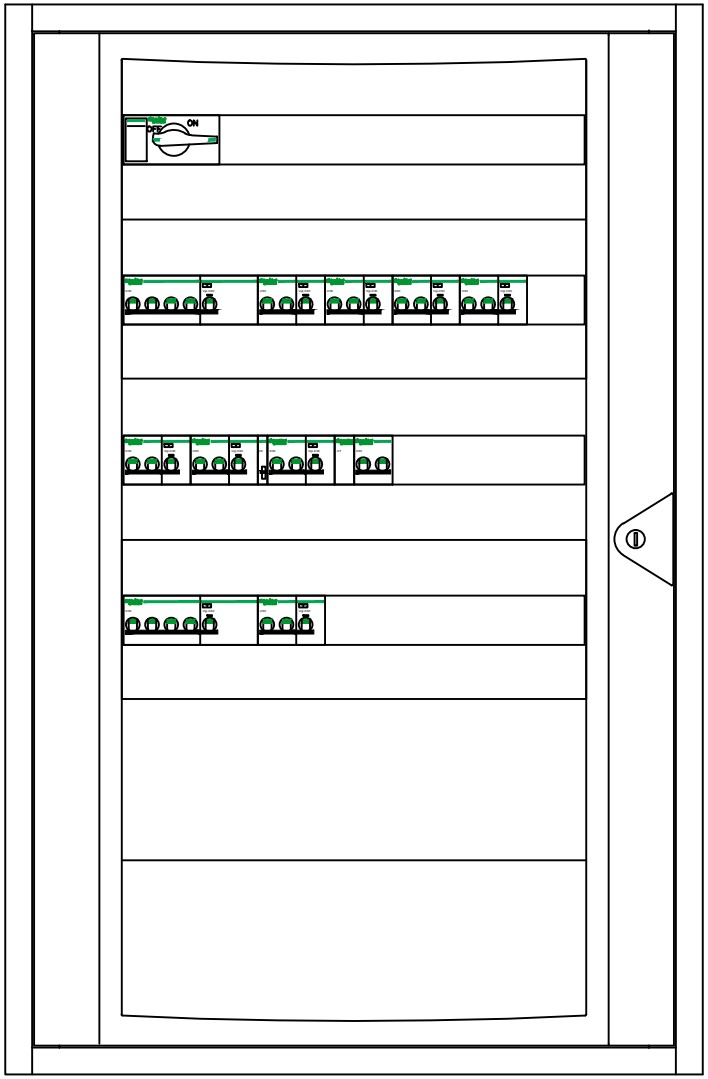


| REV | DATA | DESCRIZIONE | DISEGNATO | CONTROLLATO |
|---|---|---|---|---|
| 01 | 01/02/2013 | REVISIONE | G.R. | G.R. |
| 00 | 06/07/2011 | EMISSIONE | G.R. | G.R. |

POLITECNICO DI TORINO
Servizio Edilizia
Impianti Elettrici

COMMITTENTE
"Residenza Carlo Mollino"
CORSO PESCHIERA
TORINO

OGGETTO
QE LAVANDERIA
FRONTE QUADRO

SIGLA
QE-LAV

FILE 00000700f
DISEGNO E.01
FOGLIO 1
SEGUE -

POLITECNICO DI TORINO - TUTTI I DIRITTI RISERVATI

| | |
|---|---|
| Da Quadro: | QE-PT |
| Partenza: | LAVAND. |
| Cavo [mm ]: ² | 1(5G16) |
| Lunghezza [m]: | 30 |
| Frequenza [Hz]: | 50 |
| Tensione [V]: | 400 |
| Polarita': | Quadripolare |
| Tipo morsetto: | |
| Numerazione morsetto: | |

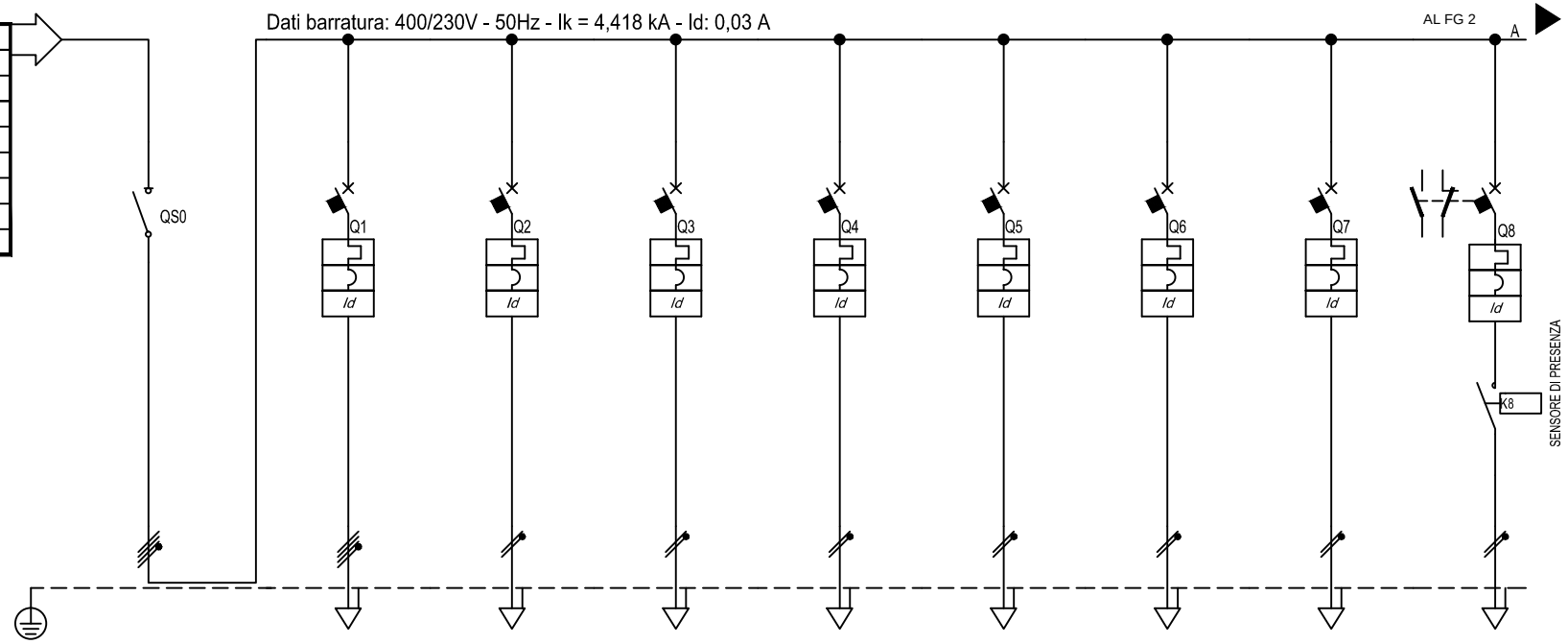


| Sigla utenza | | GQ | PR. SERV. | LAV. 1 | LAV. 2 | LAV. 3 | ASC. 1 | ASC. 2 | ASC. 3 | ILL. |
|---|---|---|---|---|---|---|---|---|---|---|
| Descrizione | | GENERALE QUADRO | PRESE DI SERVIZIO | LAVATRICE 1 | LAVATRICE 2 | LAVATRICE 3 | ASCIUGATRICE 1 | ASCIUGATRICE 2 | ASCIUGATRICE 3 | ILLUMINAZIONE |
| POTENZA CONTEMPORANEA [kW] | | 16 | 3 | 2 | 2 | 2 | 2 | 2 | 2 | 0,9 |
| CORRENTE (Ib) [A] | | 29 | 4,811 | 9,623 | 9,623 | 9,623 | 9,623 | 9,623 | 9,623 | 4,33 |
| CosFi | | 0,9 | 0,9 | 0,9 | 0,9 | 0,9 | 0,9 | 0,9 | 0,9 | 0,9 |
| COEFF. DI CONTEMPORANEITA' [%] | | 80 | 100 | 100 | 100 | 100 | 100 | 100 | 100 | 100 |
| DISTRIBUZIONE | | Quadripolare | Quadripolare | Monofase L2+N | Monofase L3+N | Monofase L1+N | Monofase L2+N | Monofase L3+N | Monofase L1+N | Monofase L2+N |
| PROTEZIONE | Marca | SCHNEIDER | SCHNEIDER | SCHNEIDER | SCHNEIDER | SCHNEIDER | SCHNEIDER | SCHNEIDER | SCHNEIDER | SCHNEIDER |
| | Tipo | INS40 | C60H+Vigi AC | C60H+Vigi AC | C60H+Vigi AC | C60H+Vigi AC | C60H+Vigi AC | C60H+Vigi AC | C60H+Vigi AC | C60H+Vigi AC |
| | Taglia (Ith) [A] | 40 | 16 | 16 | 16 | 16 | 16 | 16 | 16 | 10 |
| | Polarità | 3P x 40 + N | 4 x 16 | 2 x 16 | 2 x 16 | 2 x 16 | 2 x 16 | 2 x 16 | 2 x 16 | 2 x 10 |
| | In Max/Min/Reg. [A] | —/—/— | —/—/16 | —/—/16 | —/—/16 | —/—/16 | —/—/16 | —/—/16 | —/—/16 | —/—/10 |
| | Im Max/Min/Reg. [A] | —/—/— | —/—/160 | —/—/160 | —/—/160 | —/—/160 | —/—/160 | —/—/160 | —/—/160 | —/—/100 |
| | P.d.I. [kA] | — | 15 | 30 | 30 | 30 | 30 | 30 | 30 | 30 |
| | I differenziale (Id) [A] | — | 0,03 - Cl. AC | 0,03 - Cl. AC | 0,03 - Cl. AC | 0,03 - Cl. AC | 0,03 - Cl. AC | 0,03 - Cl. AC | 0,03 - Cl. AC | 0,03 - Cl. AC |
| | Esecuzione | SCATOLATO | MODULARE | MODULARE | MODULARE | MODULARE | MODULARE | MODULARE | MODULARE | MODULARE |
| | Curva | | C | C | C | C | C | C | C | C |
| SIGLA APPARECCHI AUSILIARI | | | | | | | | | | |
| LINEA | Tipo Isolante | — | FG7OM1 | FG7OM1 | FG7OM1 | FG7OM1 | FG7OM1 | FG7OM1 | FG7OM1 | FG7OM1 |
| | Posa | — | 12_ | 12_ | 12_ | 12_ | 12_ | 12_ | 12_ | 12_ |
| | Lunghezza Max [m] | — | 278 | 41 | 41 | 41 | 41 | 41 | 41 | 95 |
| | Sezione [mmq] | — | 1(5G4) | 1(3G2,5) | 1(3G2,5) | 1(3G2,5) | 1(3G2,5) | 1(3G2,5) | 1(3G2,5) | 1(3G2,5) |
| | Portata (Iz) [A] | — | 32 | 26 | 26 | 26 | 26 | 26 | 26 | 26 |
| | Caduta di Tensione [%] | | | | | | | | | |

| REV | DATA | DESCRIZIONE | DISEGNATO | CONTROLLATO |
|---|---|---|---|---|
| 01 | 01/02/2013 | REVISIONE | G.R. | G.R. |
| 00 | 06/07/2011 | EMISSIONE | G.R. | G.R. |

POLITECNICO DI TORINO
Servizio Edilizia
Impianti Elettrici

COMMITTENTE
"Residenza Carlo Mollino"
CORSO PESCHIERA
TORINO

OGGETTO
QE LAVANDERIA

NOTA
QE-LAV

FILE 00000701
DISEGNO E.01
FOGLIO 1 SEGUE 2

POLITECNICO DI TORINO - TUTTI I DIRITTI RISERVATI

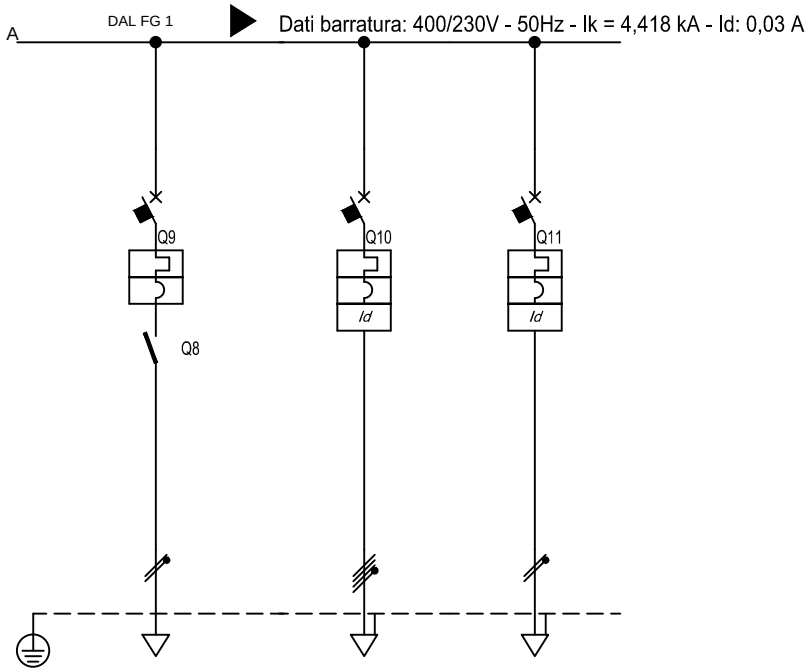


| Sigla utenza | | CONS. ILL. SIC. | RIS. | RIS. | | | | | | |
|---|---|---|---|---|---|---|---|---|---|---|
| Descrizione | | CONSENSO ILLUMINAZIONE DI SICUREZZA | RISERVA | RISERVA | | | | | | |
| POTENZA CONTEMPORANEA [kW] | | 0,1 | 3 | 1,5 | | | | | | |
| CORRENTE (Ib) [A] | | 0,481 | 4,811 | 7,217 | | | | | | |
| CosFi | | 0,9 | 0,9 | 0,9 | | | | | | |
| COEFF. DI CONTEMPORANEITA' [%] | | 100 | 100 | 100 | | | | | | |
| DISTRIBUZIONE | | Monofase L2+N | Quadripolare | Monofase L3+N | | | | | | |
| PROTEZIONE | Marca | SCHNEIDER | SCHNEIDER | SCHNEIDER | | | | | | |
| | Tipo | C60H | C60H+Vigi AC | C60H+Vigi AC | | | | | | |
| | Taglia (Ith) [A] | 6 | 16 | 16 | | | | | | |
| | Polarità | 2 x 6 | 4 x 16 | 2 x 16 | | | | | | |
| | In Max/Min/Reg. [A] | --/--/6 | --/--/16 | --/--/16 | | | | | | |
| | Im Max/Min/Reg. [A] | --/--/60 | --/--/160 | --/--/160 | | | | | | |
| | P.d.I. [kA] | 30 | 15 | 30 | | | | | | |
| | I differenziale (Id) [A] | -- | 0,03 - Cl. AC | 0,03 - Cl. AC | | | | | | |
| | Esecuzione | MODULARE | MODULARE | MODULARE | | | | | | |
| | Curva | C | C | C | | | | | | |
| SIGLA APPARECCHI AUSILIARI | | | | | | | | | | |
| LINEA | Tipo Isolante | FTG10OM1 | -- | -- | | | | | | |
| | Posa | 12_ | 12_ | __2 | | | | | | |
| | Lunghezza Max [m] | 876 | -- | -- | | | | | | |
| | Sezione [mmq] | 1(3G2,5) | -- | -- | | | | | | |
| | Portata (Iz) [A] | 26 | -- | -- | | | | | | |
| | Caduta di Tensione [%] | | | | | | | | | |

| REV | DATA | DESCRIZIONE | DISEGNATO | CONTROLLATO |
|---|---|---|---|---|
| 01 | 01/02/2013 | REVISIONE | G.R. | G.R. |
| 00 | 06/07/2011 | EMISSIONE | G.R. | G.R. |

POLITECNICO DI TORINO
Servizio Edilizia
Impianti Elettrici

COMMITTENTE
"Residenza Carlo Mollino"
CORSO PESCHIERA
TORINO

OGGETTO
QE LAVANDERIA

NOTA
QE-LAV

FILE 00000702
DISEGNO E.01
FOGLIO 2 SEGUE -

POLITECNICO DI TORINO - TUTTI I DIRITTI RISERVATI

# QE-L-DIT

QUADRO ELETTRICO LOCALE DITTA DI PULIZIA

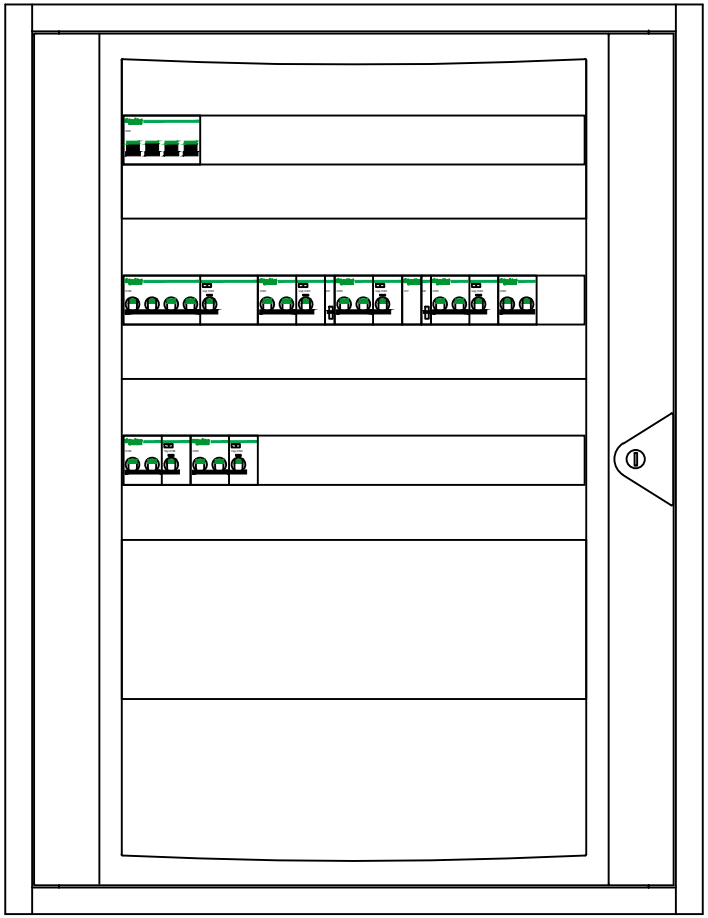

| REV | DATA | DESCRIZIONE | DISEGNATO | CONTROLLATO |
|---|---|---|---|---|
| 01 | 01/02/2013 | REVISIONE | G.R. | G.R. |
| 00 | 06/07/2011 | EMISSIONE | G.R. | G.R. |

POLITECNICO DI TORINO
Servizio Edilizia
Impianti Elettrici

COMMITTENTE
"Residenza Carlo Mollino"
CORSO PESCHIERA
TORINO

OGGETTO
QE LOC. DITTA DI PULIZIA
FRONTE QUADRO

SIGLA
QE-L-DIT

FILE 00000800f
DISEGNO E.01
FOGLIO 1
SEGUE -

POLITECNICO DI TORINO - TUTTI I DIRITTI RISERVATI

| | |
|---|---|
| Da Quadro: | QE-PT |
| Partenza: | LOC. DITTA PULIZIA |
| Cavo [mm ]: ² | 1(5G6) |
| Lunghezza [m]: | 30 |
| Frequenza [Hz]: | 50 |
| Tensione [V]: | 400 |
| Polarita': | Quadripolare |
| Tipo morsetto: | |
| Numerazione morsetto: | |

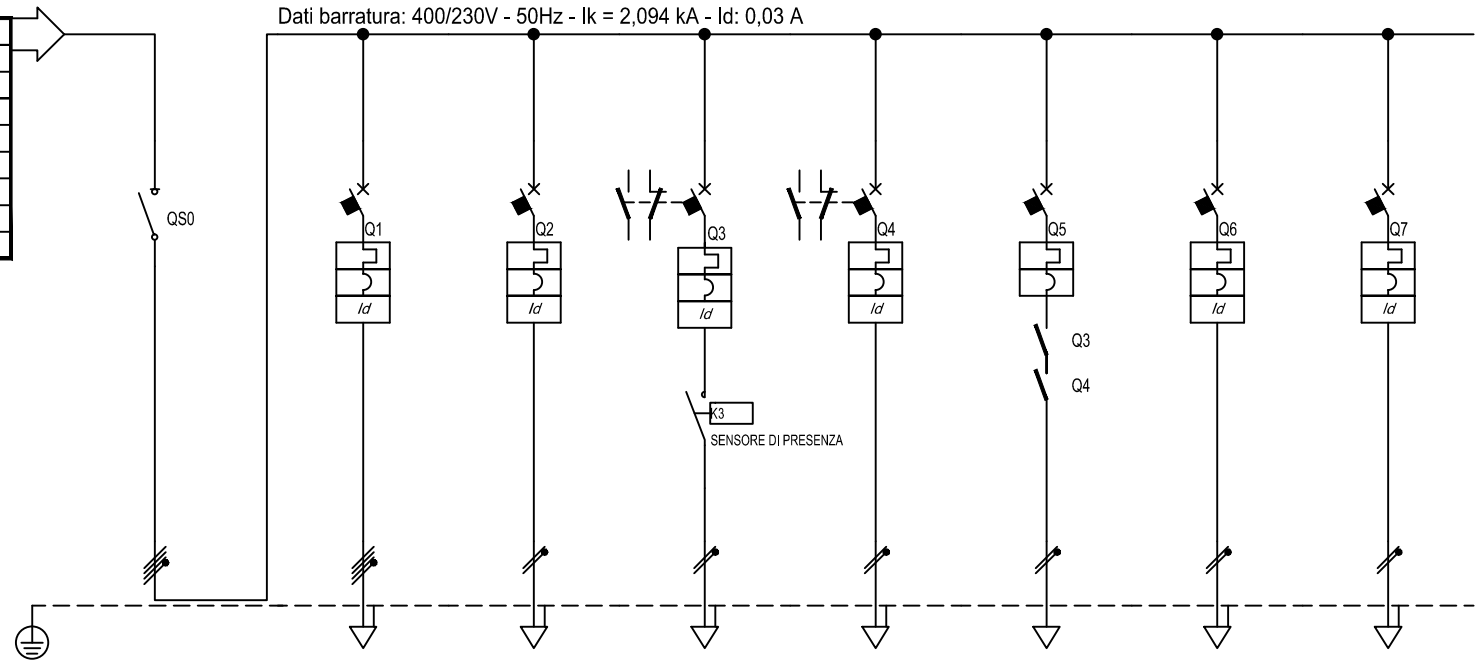


| Sigla utenza | | GQ | ASC. ELETTR. | PR. SERV. | ILL. SPOG. | ILL. DEP. BIANC. | CONS. ILL. SIC. | RIS. | RIS. |
|---|---|---|---|---|---|---|---|---|---|
| Descrizione | | GENERALE QUADRO | ASCIUGAMANI ELETTRICI | PRESE DI SERVIZIO | ILLUMINAZIONE SPOGLIATOI | ILLUMINAZIONE DEPOSITO BIANCHERIA | CONSENSO ILLUMINAZIONE DI SICUREZZA | RISERVA | RISERVA |
| POTENZA CONTEMPORANEA [kW] | | 6,56 | 3 | 1,5 | 0,5 | 0,1 | 0,1 | 1,5 | 1,5 |
| CORRENTE (Ib) [A] | | 12 | 4,811 | 7,217 | 2,406 | 0,481 | 0,481 | 7,217 | 7,217 |
| CosFi | | 0,9 | 0,9 | 0,9 | 0,9 | 0,9 | 0,9 | 0,9 | 0,9 |
| COEFF. DI CONTEMPORANEITA' [%] | | 80 | 100 | 100 | 100 | 100 | 100 | 100 | 100 |
| DISTRIBUZIONE | | Quadripolare | Quadripolare | Monofase L2+N | Monofase L1+N | Monofase L1+N | Monofase L1+N | Monofase L1+N | Monofase L3+N |
| PROTEZIONE | Marca | SCHNEIDER | SCHNEIDER | SCHNEIDER | SCHNEIDER | SCHNEIDER | SCHNEIDER | SCHNEIDER | SCHNEIDER |
| | Tipo | I | C60H+Vigi AC | C60H+Vigi AC | C60H+Vigi AC | C60H+Vigi AC | C60H | C60H+Vigi AC | C60H+Vigi AC |
| | Taglia (Ith) [A] | 32 | 16 | 16 | 10 | 10 | 6 | 16 | 16 |
| | Polarità | 3P x 32 + N | 4 x 16 | 2 x 16 | 2 x 10 | 2 x 10 | 2 x 6 | 2 x 16 | 2 x 16 |
| | In Max/Min/Reg. [A] | —/—/— | —/—/16 | —/—/16 | —/—/10 | —/—/10 | —/—/6 | —/—/16 | —/—/16 |
| | Im Max/Min/Reg. [A] | —/—/— | —/—/160 | —/—/160 | —/—/100 | —/—/100 | —/—/60 | —/—/160 | —/—/160 |
| | P.d.I. [kA] | — | 15 | 30 | 30 | 30 | 30 | 30 | 30 |
| | I differenziale (Id) [A] | — | 0,03 - Cl. AC | 0,03 - Cl. AC | 0,03 - Cl. AC | 0,03 - Cl. AC | — | 0,03 - Cl. AC | 0,03 - Cl. AC |
| | Esecuzione | MODULARE | MODULARE | MODULARE | MODULARE | MODULARE | MODULARE | MODULARE | MODULARE |
| | Curva | | C | C | C | C | C | C | C |
| SIGLA APPARECCHI AUSILIARI | | | | | | | | | |
| LINEA | Tipo Isolante | — | FG7OM1 | FG7OM1 | FG7OM1 | FG7OM1 | FTG10OM1 | — | — |
| | Posa | — | 12_ | 12_ | 12_ | 12_ | 12_ | _2 | _2 |
| | Lunghezza Max [m] | — | 275 | 90 | 172 | 873 | 865 | — | — |
| | Sezione [mmq] | — | 1(5G4) | 1(3G4) | 1(3G2,5) | 1(3G2,5) | 1(3G2,5) | — | — |
| | Portata (Iz) [A] | — | 32 | 36 | 26 | 26 | 26 | — | — |
| | Caduta di Tensione [%] | | | | | | | | |

| REV | DATA | DESCRIZIONE | DISEGNATO | CONTROLLATO |
|---|---|---|---|---|
| 01 | 01/02/2013 | REVISIONE | G.R. | G.R. |
| 00 | 06/07/2011 | EMISSIONE | G.R. | G.R. |

POLITECNICO DI TORINO
Servizio Edilizia
Impianti Elettrici

COMMITTENTE
"Residenza Carlo Mollino"
CORSO PESCHIERA
TORINO

OGGETTO
QE LOC. DITTA DI PULIZIA

NOTA
QE-L-DIT

FILE 00000801
DISEGNO E.01
FOGLIO 1 SEGUE -

POLITECNICO DI TORINO - TUTTI I DIRITTI RISERVATI

# QE-UFF

QUADRO ELETTRICO UFFICI DIREZIONE + RECEPTION

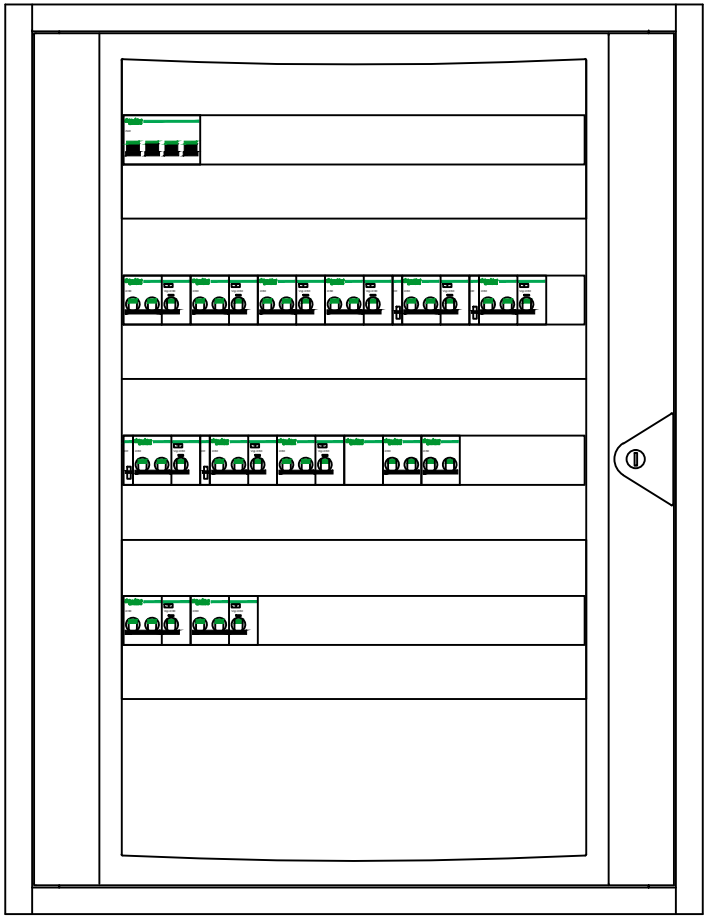

| REV | DATA | DESCRIZIONE | DISEGNATO | CONTROLLATO |
|---|---|---|---|---|
| 01 | 01/02/2013 | REVISIONE | G.R. | G.R. |
| 00 | 06/07/2011 | EMISSIONE | G.R. | G.R. |

POLITECNICO DI TORINO
Servizio Edilizia
Impianti Elettrici

COMMITTENTE
"Residenza Carlo Mollino"
CORSO PESCHIERA
TORINO

OGGETTO
QE UFFICI DIREZIONE + RECEPTION
FRONTE QUADRO

SIGLA
QE-UFF

FILE 00000900f
DISEGNO E.01
FOGLIO 1
SEGUE -

POLITECNICO DI TORINO - TUTTI I DIRITTI RISERVATI

| | |
|---|---|
| Da Quadro: | QE-PT |
| Partenza: | UFF. DIR.+ RECEP. |
| Cavo [mm ]: ² | 1(5G6) |
| Lunghezza [m]: | 30 |
| Frequenza [Hz]: | 50 |
| Tensione [V]: | 400 |
| Polarita': | Quadripolare |
| Tipo morsetto: | |
| Numerazione morsetto: | |

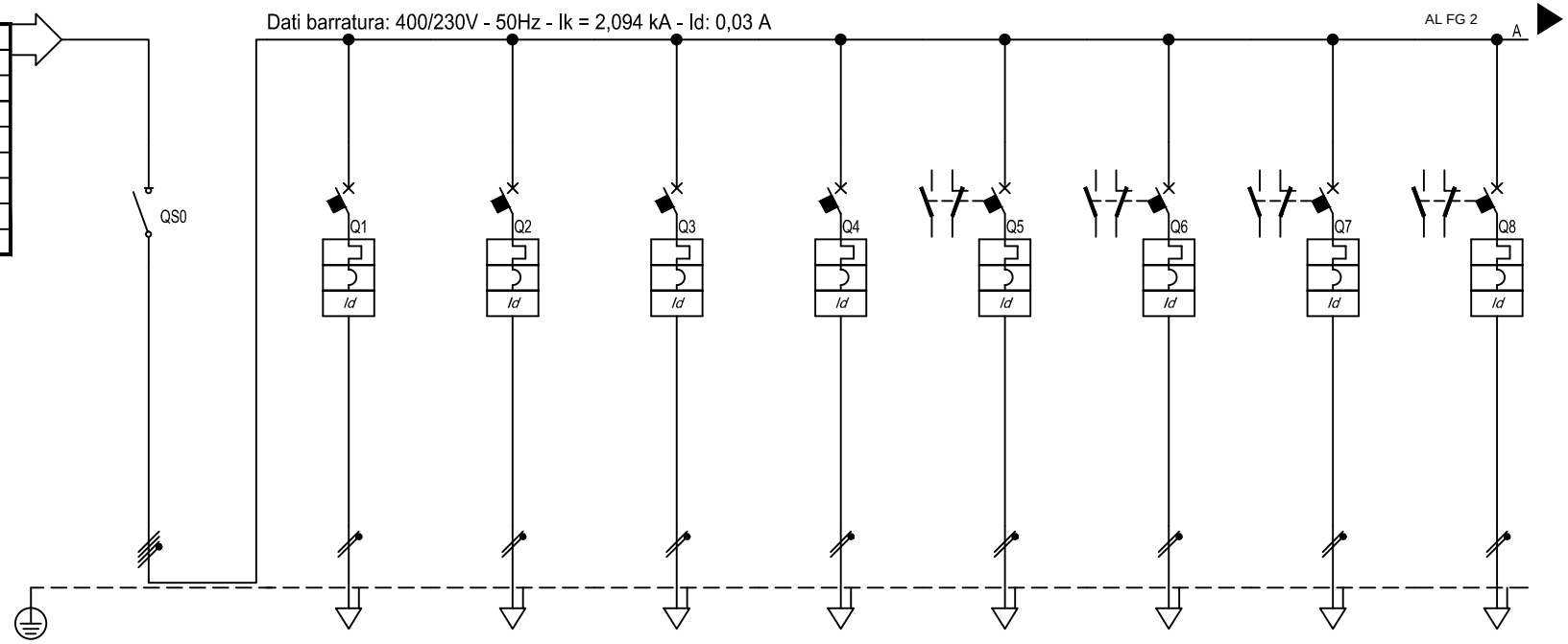


| Sigla utenza | | GQ | FM RECEPTION | FM UFF. DIR. | FM ARC. | ASC. ELETTR. | ILL. RECEP. | ILL. UFF. DIR. | ILL. ARC. | ILL. WC |
|---|---|---|---|---|---|---|---|---|---|---|
| Descrizione | | GENERALE QUADRO | FM RECEPTION | FM UFFICIO DIREZIONE | FM ARCHIVIO | ASCIUGAMANI ELETTRICO | ILLUMINAZIONE RECEPTION | ILLUMINAZIONE UFFICIO DIREZIONE | ILLUMINAZIONE ARCHIVIO | ILLUMINAZIONE SERVIZI IGIENICI |
| POTENZA CONTEMPORANEA [kW] | | 8,4 | 1,5 | 1,5 | 1,5 | 1,5 | 0,65 | 0,3 | 0,2 | 0,2 |
| CORRENTE (Ib) [A] | | 15 | 7,217 | 7,217 | 7,217 | 7,217 | 3,127 | 1,443 | 0,962 | 0,962 |
| CosFi | | 0,9 | 0,9 | 0,9 | 0,9 | 0,9 | 0,9 | 0,9 | 0,9 | 0,9 |
| COEFF. DI CONTEMPORANEITA' [%] | | 80 | 100 | 100 | 100 | 100 | 100 | 100 | 100 | 100 |
| DISTRIBUZIONE | | Quadripolare | Monofase L2+N | Monofase L1+N | Monofase L3+N | Monofase L2+N | Monofase L1+N | Monofase L3+N | Monofase L3+N | Monofase L2+N |
| PROTEZIONE | Marca | SCHNEIDER | SCHNEIDER | SCHNEIDER | SCHNEIDER | SCHNEIDER | SCHNEIDER | SCHNEIDER | SCHNEIDER | SCHNEIDER |
| | Tipo | I | C60H+Vigi AC | C60H+Vigi AC | C60H+Vigi AC | C60H+Vigi AC | C60H+Vigi AC | C60H+Vigi AC | C60H+Vigi AC | C60H+Vigi AC |
| | Taglia (Ith) [A] | 32 | 16 | 16 | 16 | 16 | 10 | 10 | 10 | 10 |
| | Polarità | 3P x 32 + N | 2 x 16 | 2 x 16 | 2 x 16 | 2 x 16 | 2 x 10 | 2 x 10 | 2 x 10 | 2 x 10 |
| | In Max/Min/Reg. [A] | --/--/— | —/—/16 | —/—/16 | --/—/16 | —/—/16 | —/—/10 | —/—/10 | --/—/10 | —/—/10 |
| | Im Max/Min/Reg. [A] | --/--/— | —/—/160 | —/—/160 | --/—/160 | --/—/160 | —/—/100 | —/—/100 | —/—/100 | --/—/100 |
| | P.d.I. [kA] | -- | 30 | 30 | 30 | 30 | 30 | 30 | 30 | 30 |
| | I differenziale (Id) [A] | -- | 0,03 - Cl. AC | 0,03 - Cl. AC | 0,03 - Cl. AC | 0,03 - Cl. AC | 0,03 - Cl. AC | 0,03 - Cl. AC | 0,03 - Cl. AC | 0,03 - Cl. AC |
| | Esecuzione | MODULARE | MODULARE | MODULARE | MODULARE | MODULARE | MODULARE | MODULARE | MODULARE | MODULARE |
| | Curva | | C | C | C | C | C | C | C | C |
| SIGLA APPARECCHI AUSILIARI | | | | | | | | | | |
| LINEA | Tipo Isolante | -- | FG7OM1 | FG7OM1 | FG7OM1 | FG7OM1 | FG7OM1 | FG7OM1 | FG7OM1 | FG7OM1 |
| | Posa | -- | 12_ | 12_ | 12_ | 12_ | 12_ | 12_ | 12_ | 12_ |
| | Lunghezza Max [m] | -- | 86 | 86 | 86 | 86 | 126 | 277 | 417 | 417 |
| | Sezione [mmq] | -- | 1(3G4) | 1(3G4) | 1(3G4) | 1(3G4) | 1(3G2,5) | 1(3G2,5) | 1(3G2,5) | 1(3G2,5) |
| | Portata (Iz) [A] | -- | 36 | 36 | 36 | 36 | 26 | 26 | 26 | 26 |
| | Caduta di Tensione [%] | | | | | | | | | |

| REV | DATA | DESCRIZIONE | DISEGNATO | CONTROLLATO |
|---|---|---|---|---|
| 01 | 01/02/2013 | REVISIONE | G.R. | G.R. |
| 00 | 06/07/2011 | EMISSIONE | G.R. | G.R. |

POLITECNICO DI TORINO
Servizio Edilizia
Impianti Elettrici

COMMITTENTE
"Residenza Carlo Mollino"
CORSO PESCHIERA
TORINO

OGGETTO
QE UFFICI DIREZIONE + RECEPTION

NOTA
QE-UFF

FILE 00000901
DISEGNO E.01
FOGLIO 1 SEGUE 2

POLITECNICO DI TORINO - TUTTI I DIRITTI RISERVATI

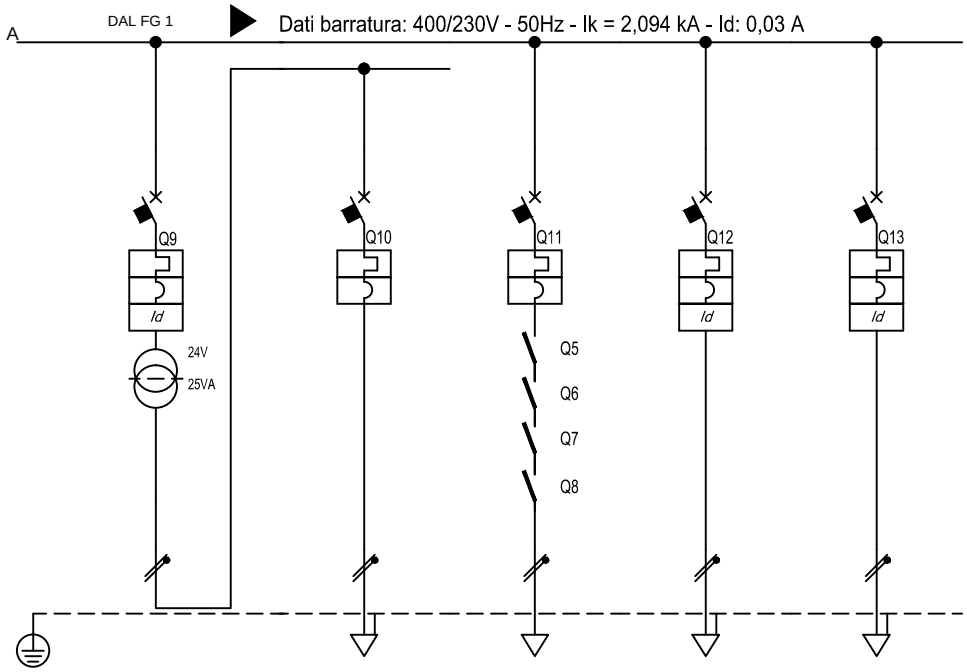


| Sigla utenza | | | RS WC | SEC. 24V | CONS. ILL. SIC. | RIS. | RIS. | | | | |
|---|---|---|---|---|---|---|---|---|---|---|---|
| Descrizione | | | RICHIESTA SOCCORSO WC | SECONDARIO 24V | CONSENSO ILLUMINAZIONE DI SICUREZZA | RISERVA | RISERVA | | | | |
| POTENZA CONTEMPORANEA | | [kW] | 0,05 | 0,05 | 0,1 | 1,5 | 1,5 | | | | |
| CORRENTE (Ib) | | [A] | 0,241 | 0,241 | 0,481 | 7,217 | 7,217 | | | | |
| CosFi | | | 0,9 | 0,9 | 0,9 | 0,9 | 0,9 | | | | |
| COEFF. DI CONTEMPORANEITA' | | [%] | 100 | 100 | 100 | 100 | 100 | | | | |
| DISTRIBUZIONE | | | Monofase L1+N | Monofase L1+N | Monofase L1+N | Monofase L3+N | Monofase L1+N | | | | |
| PROTEZIONE | Marca | | SCHNEIDER | SCHNEIDER | SCHNEIDER | SCHNEIDER | SCHNEIDER | | | | |
| | Tipo | | C60H+Vigi AC | C60H | C60H | C60H+Vigi AC | C60H+Vigi AC | | | | |
| | Taglia (Ith) | [A] | 6 | 6 | 6 | 16 | 16 | | | | |
| | Polarità | | 2 x 6 | 2 x 6 | 2 x 6 | 2 x 16 | 2 x 16 | | | | |
| | In Max/Min/Reg. | [A] | --/--/6 | --/--/6 | --/--/6 | --/--/16 | --/--/16 | | | | |
| | Im Max/Min/Reg. | [A] | --/--/60 | --/--/60 | --/--/60 | --/--/160 | --/--/160 | | | | |
| | P.d.I. | [kA] | 30 | 30 | 30 | 30 | 30 | | | | |
| | I differenziale (Id) | [A] | 0,03 - Cl. AC | -- | -- | 0,03 - Cl. AC | 0,03 - Cl. AC | | | | |
| | Esecuzione | | MODULARE | MODULARE | MODULARE | MODULARE | MODULARE | | | | |
| | Curva | | C | C | C | C | C | | | | |
| SIGLA APPARECCHI AUSILIARI | | | | | | | | | | | |
| LINEA | Tipo Isolante | | -- | FG7OM1 | FTG10OM1 | -- | -- | | | | |
| | Posa | | -- | 12_ | 12_ | __2 | __2 | | | | |
| | Lunghezza Max | [m] | -- | 1.000 | 830 | -- | -- | | | | |
| | Sezione | [mmq] | -- | 1(3G1,5) | 1(3G2,5) | -- | -- | | | | |
| | Portata (Iz) | [A] | -- | 19 | 26 | -- | -- | | | | |
| | Caduta di Tensione | [%] | | | | | | | | | |

| REV | DATA | DESCRIZIONE | DISEGNATO | CONTROLLATO |
|---|---|---|---|---|
| 01 | 01/02/2013 | REVISIONE | G.R. | G.R. |
| 00 | 06/07/2011 | EMISSIONE | G.R. | G.R. |

POLITECNICO DI TORINO
Servizio Edilizia
Impianti Elettrici

COMMITTENTE
"Residenza Carlo Mollino"
CORSO PESCHIERA
TORINO

OGGETTO
QE UFFICI DIREZIONE + RECEPTION

NOTA
QE-UFF

FILE 00000902
DISEGNO E.01
FOGLIO 2 SEGUE -

POLITECNICO DI TORINO - TUTTI I DIRITTI RISERVATI

# QE-CONF

QUADRO ELETTRICO SALA CONFERENZE

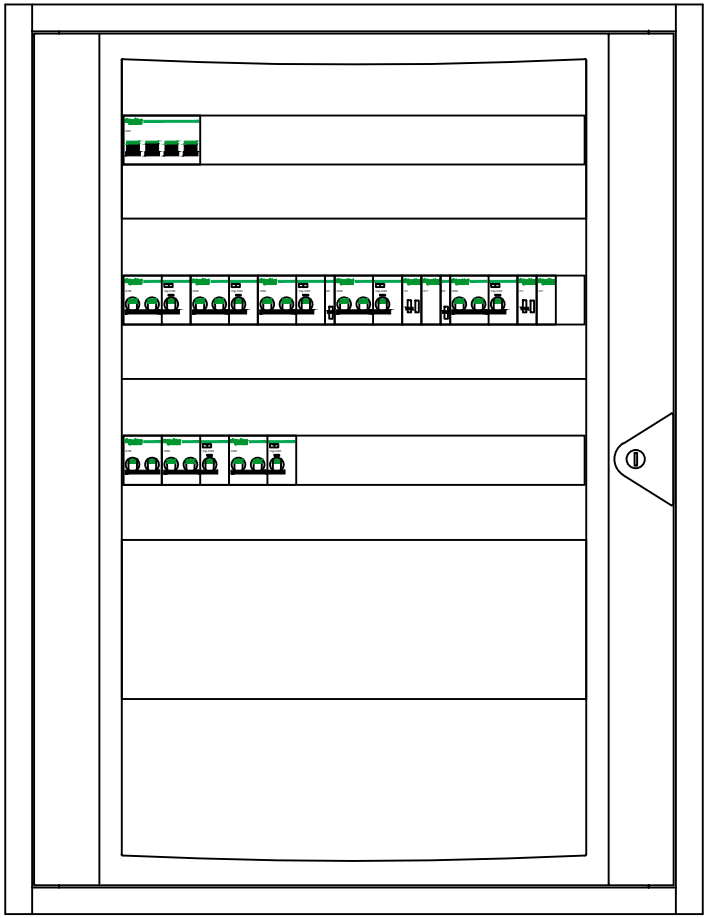

| REV | DATA | DESCRIZIONE | DISEGNATO | CONTROLLATO |
|---|---|---|---|---|
| 01 | 01/02/2013 | REVISIONE | G.R. | G.R. |
| 00 | 06/07/2011 | EMISSIONE | G.R. | G.R. |

POLITECNICO DI TORINO
Servizio Edilizia
Impianti Elettrici

COMMITTENTE
"Residenza Carlo Mollino"
CORSO PESCHIERA
TORINO

OGGETTO
QE SALA CONFERENZE
FRONTE QUADRO

SIGLA
QE-CONF

FILE 00001000f
DISEGNO E.01
FOGLIO 1
SEGUE -

POLITECNICO DI TORINO - TUTTI I DIRITTI RISERVATI

| | |
|---|---|
| Da Quadro: | QE-PT |
| Partenza: | SALA CONF. |
| Cavo [mm ]: ² | 1(5G6) |
| Lunghezza [m]: | 30 |
| Frequenza [Hz]: | 50 |
| Tensione [V]: | 400 |
| Polarita': | Quadripolare |
| Tipo morsetto: | |
| Numerazione morsetto: | |

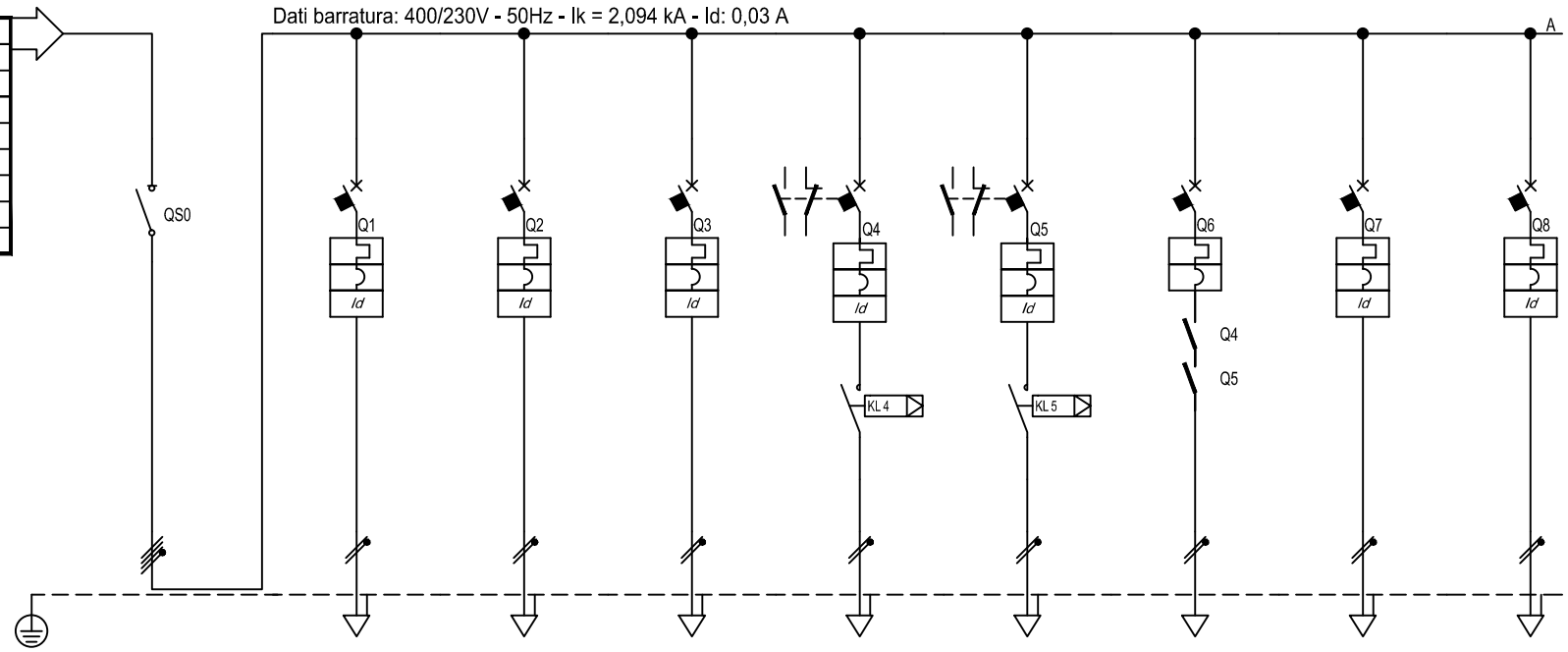


| Sigla utenza | | GQ | VIDEOP. | SCHERMO | PR. SERV. | ILL. CIRC.1 | ILL. CIRC.2 | CONS. ILL. SIC. | RIS. | RIS. |
|---|---|---|---|---|---|---|---|---|---|---|
| Descrizione | | GENERALE QUADRO | VIDEOPROIETTORE | SCHERMO | PRESE DI SERVIZIO | ILLUMINAZIONE CIRCUITO 1 | ILLUMINAZIONE CIRCUITO 2 | CONSENSO ILLUMINAZIONE DI SICUREZZA | RISERVA | RISERVA |
| POTENZA CONTEMPORANEA [kW] | | 6,08 | 0,5 | 0,5 | 1,5 | 1 | 1 | 0,1 | 1,5 | 1,5 |
| CORRENTE (Ib) [A] | | 16 | 2,406 | 2,406 | 7,217 | 4,811 | 4,811 | 0,481 | 7,217 | 7,217 |
| CosFi | | 0,9 | 0,9 | 0,9 | 0,9 | 0,9 | 0,9 | 0,9 | 0,9 | 0,9 |
| COEFF. DI CONTEMPORANEITA' [%] | | 80 | 100 | 100 | 100 | 100 | 100 | 100 | 100 | 100 |
| DISTRIBUZIONE | | Quadripolare | Monofase L2+N | Monofase L2+N | Monofase L2+N | Monofase L3+N | Monofase L1+N | Monofase L2+N | Monofase L1+N | Monofase L2+N |
| PROTEZIONE | Marca | SCHNEIDER | SCHNEIDER | SCHNEIDER | SCHNEIDER | SCHNEIDER | SCHNEIDER | SCHNEIDER | SCHNEIDER | SCHNEIDER |
| | Tipo | I | C60H+Vigi AC | C60H+Vigi AC | C60H+Vigi AC | C60H+Vigi AC | C60H+Vigi AC | C60H | C60H+Vigi AC | C60H+Vigi AC |
| | Taglia (Ith) [A] | 32 | 16 | 16 | 16 | 10 | 10 | 6 | 16 | 16 |
| | Polarità | 3P x 32 + N | 2 x 16 | 2 x 16 | 2 x 16 | 2 x 10 | 2 x 10 | 2 x 6 | 2 x 16 | 2 x 16 |
| | In Max/Min/Reg. [A] | —/—/-- | --/--/16 | --/--/16 | —/--/16 | --/--/10 | --/—/10 | —/--/6 | —/--/16 | —/--/16 |
| | Im Max/Min/Reg. [A] | —/—/-- | --/—/160 | --/--/160 | --/--/160 | —/--/100 | --/--/100 | --/--/60 | --/--/160 | —/—/160 |
| | P.d.I. [kA] | — | 30 | 30 | 30 | 30 | 30 | 30 | 30 | 30 |
| | I differenziale (Id) [A] | — | 0,03 - Cl. AC | 0,03 - Cl. AC | 0,03 - Cl. AC | 0,03 - Cl. AC | 0,03 - Cl. AC | -- | 0,03 - Cl. AC | 0,03 - Cl. AC |
| | Esecuzione | MODULARE | MODULARE | MODULARE | MODULARE | MODULARE | MODULARE | MODULARE | MODULARE | MODULARE |
| | Curva | | C | C | C | C | C | C | C | C |
| SIGLA APPARECCHI AUSILIARI | | | | | | | | | | |
| LINEA | Tipo Isolante | — | FG7OM1 | FG7OM1 | FG7OM1 | FG7OM1 | FG7OM1 | FTG10OM1 | — | — |
| | Posa | — | 12_ | 12_ | 12_ | 12_ | 12_ | 12_ | _2 | _2 |
| | Lunghezza Max [m] | — | 163 | 163 | 84 | 79 | 79 | 812 | — | — |
| | Sezione [mmq] | — | 1(3G2,5) | 1(3G2,5) | 1(3G4) | 1(3G2,5) | 1(3G2,5) | 1(3G2,5) | — | — |
| | Portata (Iz) [A] | — | 26 | 26 | 36 | 26 | 26 | 26 | — | — |
| | Caduta di Tensione [%] | | | | | | | | | |

| REV | DATA | DESCRIZIONE | DISEGNATO | CONTROLLATO |
|---|---|---|---|---|
| 01 | 01/02/2013 | REVISIONE | G.R. | G.R. |
| 00 | 06/07/2011 | EMISSIONE | G.R. | G.R. |

POLITECNICO DI TORINO
Servizio Edilizia
Impianti Elettrici

COMMITTENTE
"Residenza Carlo Mollino"
CORSO PESCHIERA
TORINO

OGGETTO
QE SALA CONFERENZE

NOTA
QE-CONF

FILE 00001001
DISEGNO E.01
FOGLIO 1
SEGUE -

POLITECNICO DI TORINO - TUTTI I DIRITTI RISERVATI

# QE-RIU-PT

QUADRO ELETTRICO RIUNIONI PIANO TERRA

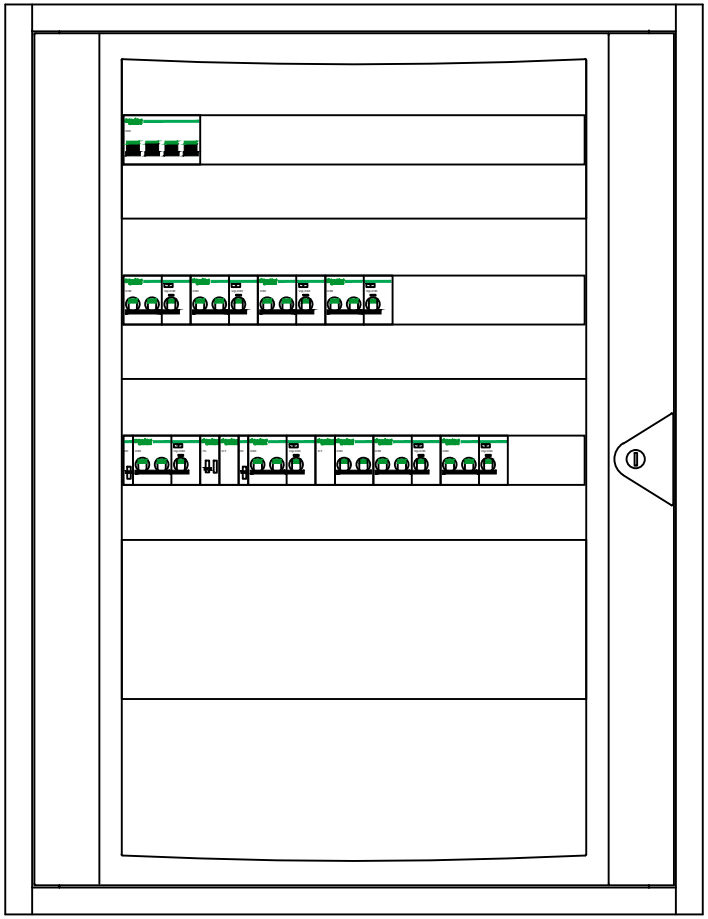

| REV | DATA | DESCRIZIONE | DISEGNATO | CONTROLLATO |
|---|---|---|---|---|
| 01 | 01/02/2013 | REVISIONE | G.R. | G.R. |
| 00 | 06/07/2011 | EMISSIONE | G.R. | G.R. |

POLITECNICO DI TORINO
Servizio Edilizia
Impianti Elettrici

COMMITTENTE
"Residenza Carlo Mollino"
CORSO PESCHIERA
TORINO

OGGETTO
QE SALA RIUNIONI PIANO TERRA
FRONTE QUADRO

SIGLA
QE-RIU-PT

FILE 00001100f
DISEGNO E.01
FOGLIO 1
SEGUE -

POLITECNICO DI TORINO - TUTTI I DIRITTI RISERVATI

| | |
|---|---|
| Da Quadro: | QE-PT |
| Partenza: | SALA RIUN. |
| Cavo [mm ]: ² | 1(5G6) |
| Lunghezza [m]: | 30 |
| Frequenza [Hz]: | 50 |
| Tensione [V]: | 400 |
| Polarita': | Quadripolare |
| Tipo morsetto: | |
| Numerazione morsetto: | |

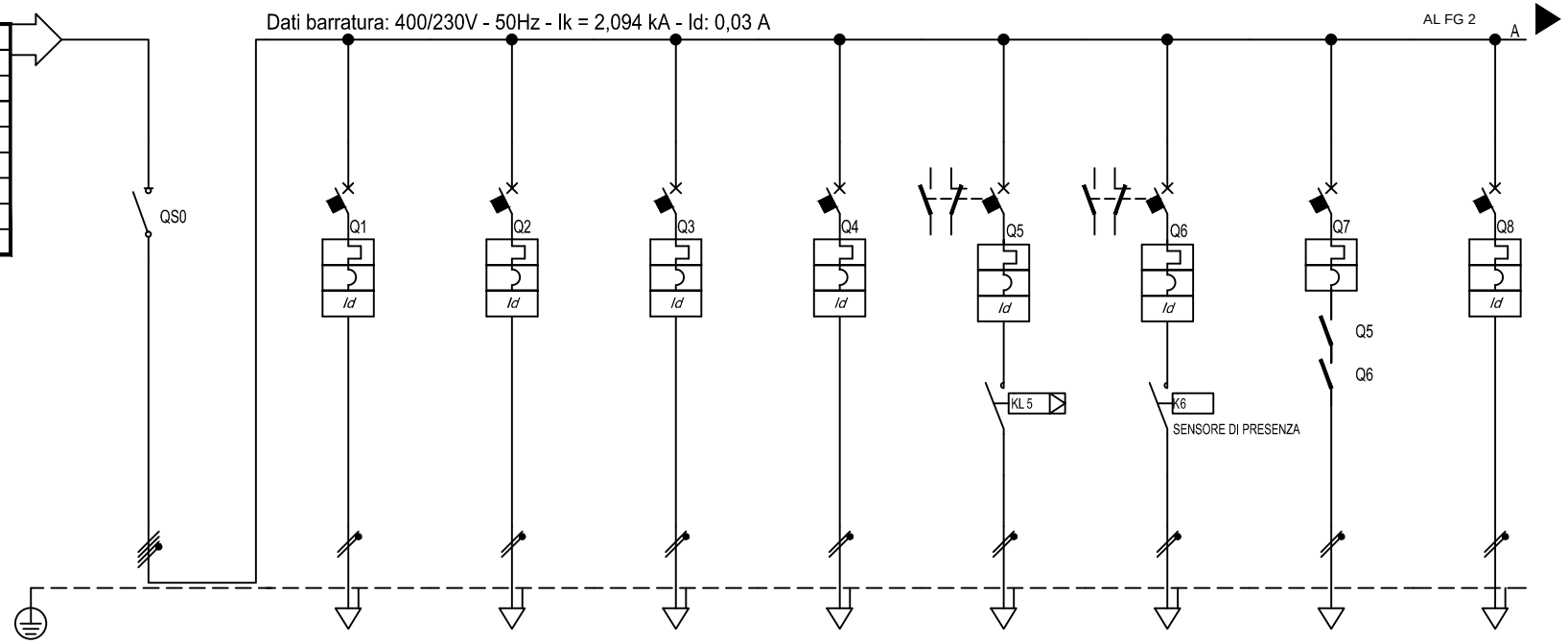


| Sigla utenza | | GQ | VIEDOP. | SCHERMO | POST. PC | PR. SERV. | ILL. SALA RIUN. | ILL. POST. PC | CONS. ILL. SIC. | RIS. |
|---|---|---|---|---|---|---|---|---|---|---|
| Descrizione | | GENERALE QUADRO | VIDEOPROIETTORE | SCHERMO | POSTAZIONI PC | PRESE DI SERVIZIO | ILLUMINAZIONE SALA RIUNIONI | ILLUMINAZIONE POSTAZIONE PC | CONSENSO ILLUMINAZIONE DI SICUREZZA | RISERVA |
| POTENZA CONTEMPORANEA | [kW] | 6,4 | 0,5 | 0,5 | 1,5 | 1,5 | 0,5 | 0,4 | 0,1 | 1,5 |
| CORRENTE (Ib) | [A] | 15 | 2,406 | 2,406 | 7,217 | 7,217 | 2,406 | 1,925 | 0,481 | 7,217 |
| CosFi | | 0,9 | 0,9 | 0,9 | 0,9 | 0,9 | 0,9 | 0,9 | 0,9 | 0,9 |
| COEFF. DI CONTEMPORANEITA' | [%] | 80 | 100 | 100 | 100 | 100 | 100 | 100 | 100 | 100 |
| DISTRIBUZIONE | | Quadripolare | Monofase L3+N | Monofase L3+N | Monofase L3+N | Monofase L1+N | Monofase L2+N | Monofase L2+N | Monofase L2+N | Monofase L2+N |
| PROTEZIONE | Marca | SCHNEIDER | SCHNEIDER | SCHNEIDER | SCHNEIDER | SCHNEIDER | SCHNEIDER | SCHNEIDER | SCHNEIDER | SCHNEIDER |
| | Tipo | I | C60H+Vigi AC | C60H+Vigi AC | C60H+Vigi AC | C60H+Vigi AC | C60H+Vigi AC | C60H+Vigi AC | C60H | C60H+Vigi AC |
| | Taglia (Ith) [A] | 32 | 16 | 16 | 16 | 16 | 10 | 10 | 6 | 16 |
| | Polarità | 3P x 32 + N | 2 x 16 | 2 x 16 | 2 x 16 | 2 x 16 | 2 x 10 | 2 x 10 | 2 x 6 | 2 x 16 |
| | In Max/Min/Reg. [A] | —/—/— | —-/—-/16 | —/—-/16 | —/—/16 | —/—/16 | —-/—-/10 | —-/—/10 | —-/—/6 | —-/—-/16 |
| | Im Max/Min/Reg. [A] | —/—/— | —-/—-/160 | —-/—-/160 | —-/—-/160 | —/—/160 | —/—/100 | —-/—-/100 | —-/—-/60 | —/—-/160 |
| | P.d.I. [kA] | — | 30 | 30 | 30 | 30 | 30 | 30 | 30 | 30 |
| | I differenziale (Id) [A] | — | 0,03 - Cl. AC | 0,03 - Cl. AC | 0,03 - Cl. AC | 0,03 - Cl. AC | 0,03 - Cl. AC | 0,03 - Cl. AC | -- | 0,03 - Cl. AC |
| | Esecuzione | MODULARE | MODULARE | MODULARE | MODULARE | MODULARE | MODULARE | MODULARE | MODULARE | MODULARE |
| | Curva | | C | C | C | C | C | C | C | C |
| SIGLA APPARECCHI AUSILIARI | | | | | | | | | | |
| LINEA | Tipo Isolante | — | FG7OM1 | FG7OM1 | FG7OM1 | FG7OM1 | FG7OM1 | FG7OM1 | FTG10OM1 | -- |
| | Posa | — | 12_ | 12_ | 12_ | 12_ | 12_ | 12_ | 12_ | __2 |
| | Lunghezza Max [m] | — | 164 | 164 | 85 | 85 | 163 | 204 | 818 | -- |
| | Sezione [mmq] | — | 1(3G2,5) | 1(3G2,5) | 1(3G4) | 1(3G4) | 1(3G2,5) | 1(3G2,5) | 1(3G2,5) | -- |
| | Portata (Iz) [A] | — | 26 | 26 | 36 | 36 | 26 | 26 | 26 | -- |
| | Caduta di Tensione [%] | | | | | | | | | |

| REV | DATA | DESCRIZIONE | DISEGNATO | CONTROLLATO |
|---|---|---|---|---|
| 01 | 01/02/2013 | REVISIONE | G.R. | G.R. |
| 00 | 06/07/2011 | EMISSIONE | G.R. | G.R. |

POLITECNICO DI TORINO
Servizio Edilizia
Impianti Elettrici

COMMITTENTE
"Residenza Carlo Mollino"
CORSO PESCHIERA
TORINO

OGGETTO
QE SALA RIUNIONI PIANO TERRA

NOTA
QE-RIU-PT

FILE 00001101
DISEGNO E.01
FOGLIO 1 SEGUE 2

POLITECNICO DI TORINO - TUTTI I DIRITTI RISERVATI

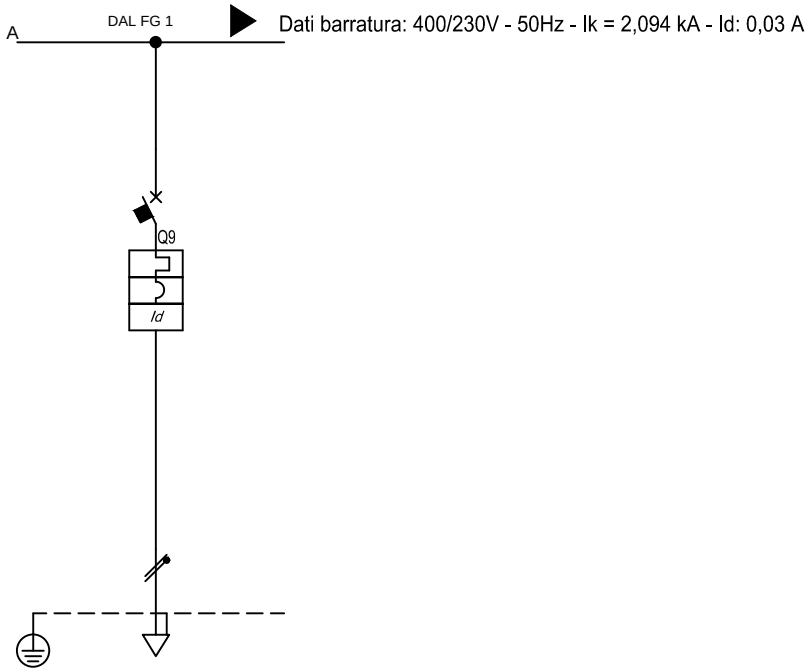


| | | | | | | | | | | |
|---|---|---|---|---|---|---|---|---|---|---|
| Sigla utenza | | RIS. | | | | | | | | |
| Descrizione | | RISERVA | | | | | | | | |
| POTENZA CONTEMPORANEA | [kW] | 1,5 | | | | | | | | |
| CORRENTE (Ib) | [A] | 7,217 | | | | | | | | |
| CosFi | | 0,9 | | | | | | | | |
| COEFF. DI CONTEMPORANEITA' | [%] | 100 | | | | | | | | |
| DISTRIBUZIONE | | Monofase L3+N | | | | | | | | |
| PROTEZIONE | Marca | SCHNEIDER | | | | | | | | |
| | Tipo | C60H+Vigi AC | | | | | | | | |
| | Taglia (Ith) [A] | 16 | | | | | | | | |
| | Polarità | 2 x 16 | | | | | | | | |
| | In Max/Min/Reg. [A] | ---/---/16 | | | | | | | | |
| | Im Max/Min/Reg. [A] | ---/---/160 | | | | | | | | |
| | P.d.I. [kA] | 30 | | | | | | | | |
| | I differenziale (Id) [A] | 0,03 - Cl. AC | | | | | | | | |
| | Esecuzione | MODULARE | | | | | | | | |
| | Curva | C | | | | | | | | |
| SIGLA APPARECCHI AUSILIARI | | | | | | | | | | |
| LINEA | Tipo Isolante | -- | | | | | | | | |
| | Posa | __2 | | | | | | | | |
| | Lunghezza Max [m] | -- | | | | | | | | |
| | Sezione [mmq] | -- | | | | | | | | |
| | Portata (Iz) [A] | -- | | | | | | | | |
| | Caduta di Tensione [%] | | | | | | | | | |

| REV | DATA | DESCRIZIONE | DISEGNATO | CONTROLLATO |
|---|---|---|---|---|
| 01 | 01/02/2013 | REVISIONE | G.R. | G.R. |
| 00 | 06/07/2011 | EMISSIONE | G.R. | G.R. |

POLITECNICO DI TORINO
Servizio Edilizia
Impianti Elettrici

COMMITTENTE
"Residenza Carlo Mollino"
CORSO PESCHIERA
TORINO

OGGETTO
QE SALA RIUNIONI PIANO TERRA

NOTA
QE-RIU-PT

FILE 00001102
DISEGNO E.01
FOGLIO 2 SEGUE -

POLITECNICO DI TORINO - TUTTI I DIRITTI RISERVATI

# QE-BIBL

QUADRO ELETTRICO SALA STUDIO + BIBLIOTECA

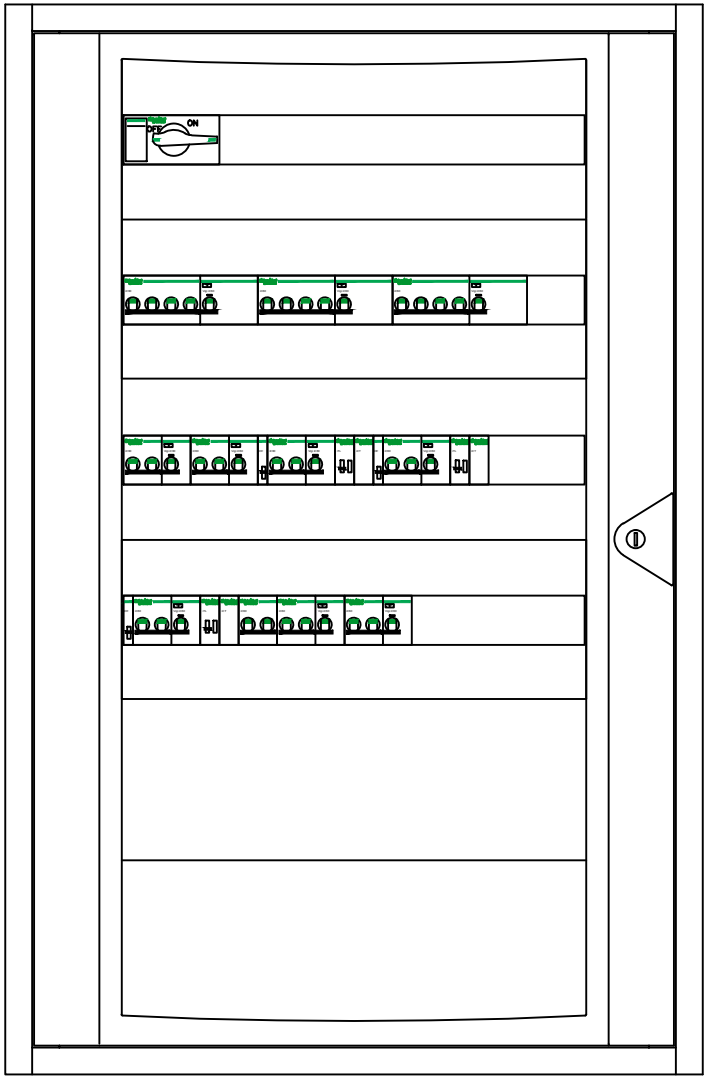


| REV | DATA | DESCRIZIONE | DISEGNATO | CONTROLLATO |
|---|---|---|---|---|
| 01 | 01/02/2013 | REVISIONE | G.R. | G.R. |
| 00 | 06/07/2011 | EMISSIONE | G.R. | G.R. |

POLITECNICO DI TORINO
Servizio Edilizia
Impianti Elettrici

COMMITTENTE
"Residenza Carlo Mollino"
CORSO PESCHIERA
TORINO

OGGETTO
QE SALA STUDIO + BIBLIOTECA
FRONTE QUADRO

SIGLA
QE-BIBL

FILE 00001200f
DISEGNO E.01
FOGLIO 1
SEGUE -

POLITECNICO DI TORINO - TUTTI I DIRITTI RISERVATI

| | |
|---|---|
| Da Quadro: | QE-PT |
| Partenza: | SALA STUDIO + BIBL. |
| Cavo [mm ]: ² | 1(5G16) |
| Lunghezza [m]: | 30 |
| Frequenza [Hz]: | 50 |
| Tensione [V]: | 400 |
| Polarita': | Quadripolare |
| Tipo morsetto: | |
| Numerazione morsetto: | |

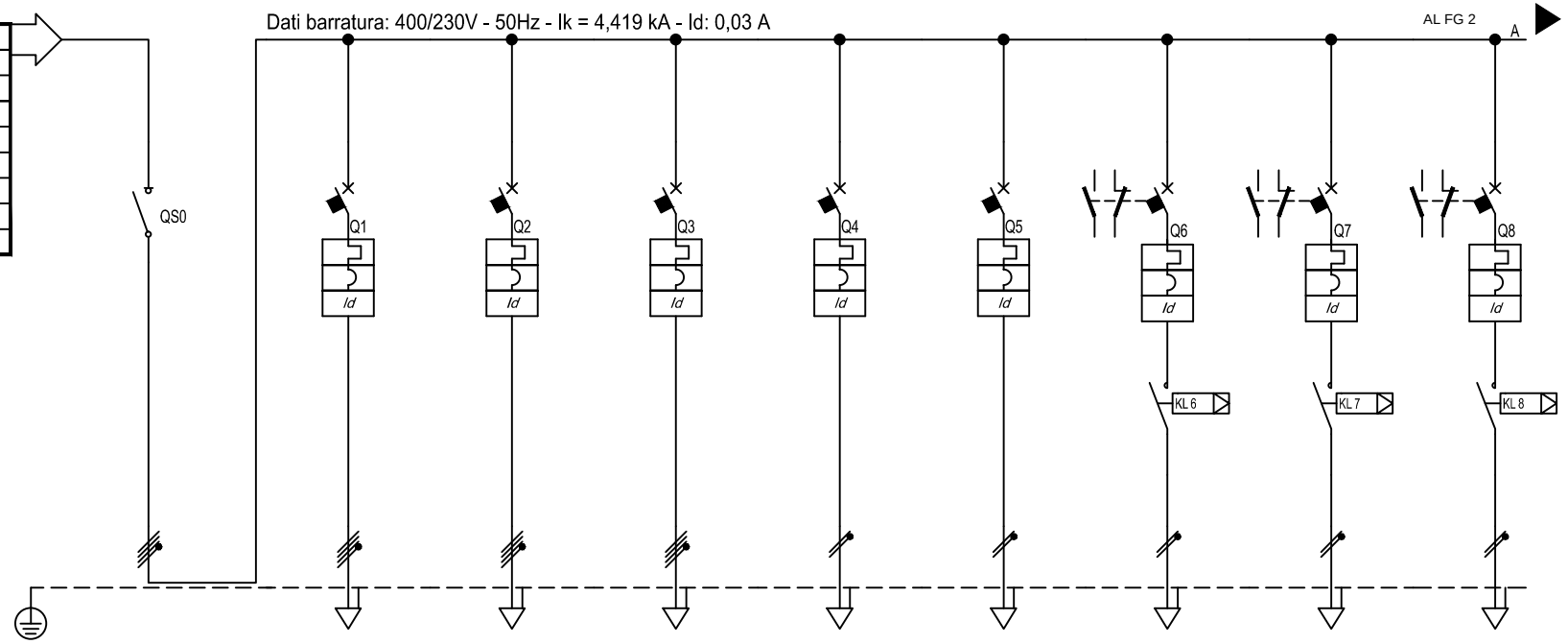


| Sigla utenza | | GQ | FM CIRC.1 | FM CIRC.2 | FM CIRC.3 | POST. PC | PR. SERV. | ILL. CIRC.1 | ILL. CIRC.2 | ILL. CIRC.3 |
|---|---|---|---|---|---|---|---|---|---|---|
| Descrizione | | GENERALE QUADRO | FM CIRCUITO 1 | FM CIRCUITO 2 | FM CIRCUITO 3 | POSTAZIONI PC | PRESE DI SERVIZIO | ILLUMINAZIONE CIRCUITO 1 | ILLUMINAZIONE CIRCUITO 2 | ILLUMINAZIONE CIRCUITO 3 |
| POTENZA CONTEMPORANEA [kW] | | 15 | 3 | 3 | 3 | 1,5 | 1,5 | 1 | 1,5 | 1,5 |
| CORRENTE (Ib) [A] | | 29 | 4,811 | 4,811 | 4,811 | 7,217 | 7,217 | 4,811 | 7,217 | 7,217 |
| CosFi | | 0,9 | 0,9 | 0,9 | 0,9 | 0,9 | 0,9 | 0,9 | 0,9 | 0,9 |
| COEFF. DI CONTEMPORANEITA' [%] | | 80 | 100 | 100 | 100 | 100 | 100 | 100 | 100 | 100 |
| DISTRIBUZIONE | | Quadripolare | Quadripolare | Quadripolare | Quadripolare | Monofase L1+N | Monofase L2+N | Monofase L3+N | Monofase L1+N | Monofase L3+N |
| PROTEZIONE | Marca | SCHNEIDER | SCHNEIDER | SCHNEIDER | SCHNEIDER | SCHNEIDER | SCHNEIDER | SCHNEIDER | SCHNEIDER | SCHNEIDER |
| | Tipo | INS63 | C60H+Vigi AC | C60H+Vigi AC | C60H+Vigi AC | C60H+Vigi AC | C60H+Vigi AC | C60H+Vigi AC | C60H+Vigi AC | C60H+Vigi AC |
| | Taglia (Ith) [A] | 63 | 16 | 16 | 16 | 16 | 16 | 10 | 10 | 10 |
| | Polarità | 3P x 63 + N | 4 x 16 | 4 x 16 | 4 x 16 | 2 x 16 | 2 x 16 | 2 x 10 | 2 x 10 | 2 x 10 |
| | In Max/Min/Reg. [A] | --/--/-- | --/--/16 | --/--/16 | --/--/16 | --/--/16 | --/--/16 | --/--/10 | --/--/10 | --/--/10 |
| | Im Max/Min/Reg. [A] | --/--/-- | --/--/160 | --/--/160 | --/--/160 | --/--/160 | --/--/160 | --/--/100 | --/--/100 | --/--/100 |
| | P.d.I. [kA] | -- | 15 | 15 | 15 | 30 | 30 | 30 | 30 | 30 |
| | I differenziale (Id) [A] | -- | 0,03 - Cl. AC | 0,03 - Cl. AC | 0,03 - Cl. AC | 0,03 - Cl. AC | 0,03 - Cl. AC | 0,03 - Cl. AC | 0,03 - Cl. AC | 0,03 - Cl. AC |
| | Esecuzione | SCATOLATO | MODULARE | MODULARE | MODULARE | MODULARE | MODULARE | MODULARE | MODULARE | MODULARE |
| | Curva | | C | C | C | C | C | C | C | C |
| SIGLA APPARECCHI AUSILIARI | | | | | | | | | | |
| LINEA | Tipo Isolante | -- | FG7OM1 | FG7OM1 | FG7OM1 | FG7OM1 | FG7OM1 | FG7OM1 | FG7OM1 | FG7OM1 |
| | Posa | -- | 12_ | 12_ | 12_ | 12_ | 12_ | 12_ | 12_ | 12_ |
| | Lunghezza Max [m] | -- | 278 | 278 | 278 | 91 | 91 | 85 | 55 | 55 |
| | Sezione [mmq] | -- | 1(5G4) | 1(5G4) | 1(5G4) | 1(3G4) | 1(3G4) | 1(3G2,5) | 1(3G2,5) | 1(3G2,5) |
| | Portata (Iz) [A] | -- | 32 | 32 | 32 | 36 | 36 | 26 | 26 | 26 |
| | Caduta di Tensione [%] | | | | | | | | | |

| REV | DATA | DESCRIZIONE | DISEGNATO | CONTROLLATO |
|---|---|---|---|---|
| 01 | 01/02/2013 | REVISIONE | G.R. | G.R. |
| 00 | 06/07/2011 | EMISSIONE | G.R. | G.R. |

POLITECNICO DI TORINO
Servizio Edilizia
Impianti Elettrici

COMMITTENTE
"Residenza Carlo Mollino"
CORSO PESCHIERA
TORINO

OGGETTO
QE SALA STUDIO + BIBLIOTECA

NOTA
QE-BIBL

FILE 00001201
DISEGNO E.01
FOGLIO 1 SEGUE 2

POLITECNICO DI TORINO - TUTTI I DIRITTI RISERVATI

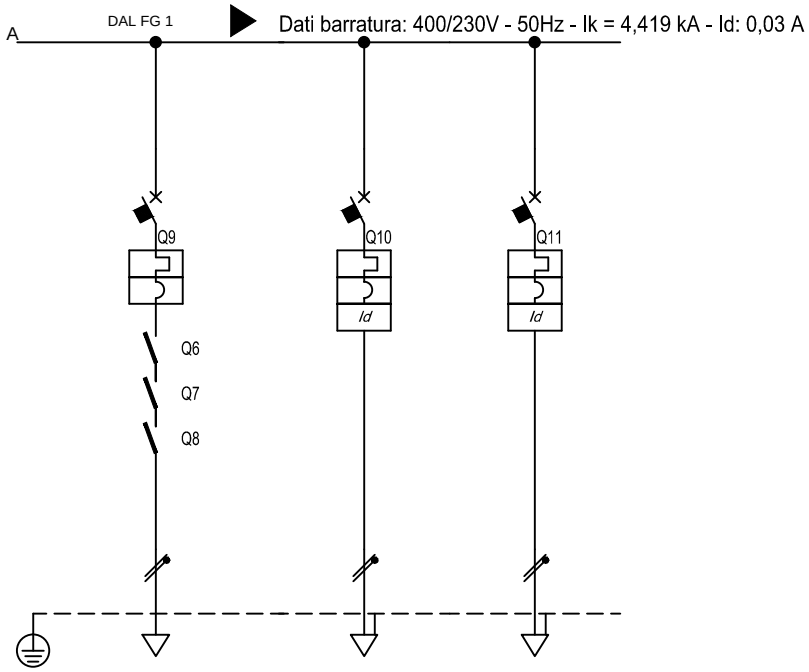


| | | | | | | | | | | |
|---|---|---|---|---|---|---|---|---|---|---|
| Sigla utenza | | CONS. ILL. SIC. | RIS. | RIS. | | | | | | |
| Descrizione | | CONSENSO ILLUMINAZIONE DI SICUREZZA | RISERVA | RISERVA | | | | | | |
| POTENZA CONTEMPORANEA | [kW] | 0,1 | 1,5 | 1,5 | | | | | | |
| CORRENTE (Ib) | [A] | 0,481 | 7,217 | 7,217 | | | | | | |
| CosFi | | 0,9 | 0,9 | 0,9 | | | | | | |
| COEFF. DI CONTEMPORANEITA' | [%] | 100 | 100 | 100 | | | | | | |
| DISTRIBUZIONE | | Monofase L2+N | Monofase L2+N | Monofase L1+N | | | | | | |
| PROTEZIONE | Marca | SCHNEIDER | SCHNEIDER | SCHNEIDER | | | | | | |
| | Tipo | C60H | C60H+Vigi AC | C60H+Vigi AC | | | | | | |
| | Taglia (Ith) [A] | 6 | 16 | 16 | | | | | | |
| | Polarità | 2 x 6 | 2 x 16 | 2 x 16 | | | | | | |
| | In Max/Min/Reg. [A] | --/--/6 | --/--/16 | --/--/16 | | | | | | |
| | Im Max/Min/Reg. [A] | --/--/60 | --/--/160 | --/--/160 | | | | | | |
| | P.d.I. [kA] | 30 | 30 | 30 | | | | | | |
| | I differenziale (Id) [A] | -- | 0,03 - Cl. AC | 0,03 - Cl. AC | | | | | | |
| | Esecuzione | MODULARE | MODULARE | MODULARE | | | | | | |
| | Curva | C | C | C | | | | | | |
| SIGLA APPARECCHI AUSILIARI | | | | | | | | | | |
| LINEA | Tipo Isolante | FTG10OM1 | -- | -- | | | | | | |
| | Posa | 12_ | __2 | __2 | | | | | | |
| | Lunghezza Max [m] | 876 | -- | -- | | | | | | |
| | Sezione [mmq] | 1(3G2,5) | -- | -- | | | | | | |
| | Portata (Iz) [A] | 26 | -- | -- | | | | | | |
| | Caduta di Tensione [%] | | | | | | | | | |

| REV | DATA | DESCRIZIONE | DISEGNATO | CONTROLLATO |
|---|---|---|---|---|
| 01 | 01/02/2013 | REVISIONE | G.R. | G.R. |
| 00 | 06/07/2011 | EMISSIONE | G.R. | G.R. |

POLITECNICO DI TORINO
Servizio Edilizia
Impianti Elettrici

COMMITTENTE
"Residenza Carlo Mollino"
CORSO PESCHIERA
TORINO

OGGETTO
QE SALA STUDIO + BIBLIOTECA

NOTA
QE-BIBL

FILE 00001202
DISEGNO E.01
FOGLIO 2 SEGUE -

POLITECNICO DI TORINO - TUTTI I DIRITTI RISERVATI

# QE-SP-U-PT

QUADRO ELETTRICO SPOGLIATOIO UOMINI PIANO TERRA

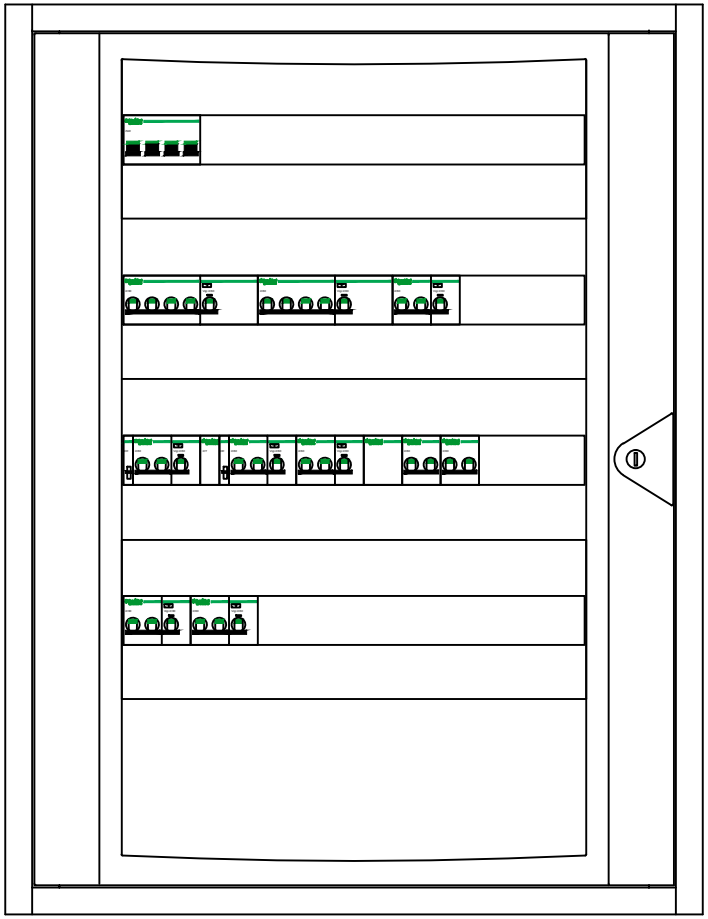

| REV | DATA | DESCRIZIONE | DISEGNATO | CONTROLLATO |
|---|---|---|---|---|
| 01 | 01/02/2013 | REVISIONE | G.R. | G.R. |
| 00 | 06/07/2011 | EMISSIONE | G.R. | G.R. |

POLITECNICO DI TORINO
Servizio Edilizia
Impianti Elettrici

COMMITTENTE
"Residenza Carlo Mollino"
CORSO PESCHIERA
TORINO

OGGETTO
QE SPOGLIATOIO UOMINI PIANO TERRA
FRONTE QUADRO

SIGLA
QE-SP-U-PT

FILE 00001300f
DISEGNO E.01
FOGLIO 1
SEGUE -

POLITECNICO DI TORINO - TUTTI I DIRITTI RISERVATI

| | |
|---|---|
| Da Quadro: | QE-PT |
| Partenza: | SPOGL. UOMINI |
| Cavo [mm ]: ² | 1(5G6) |
| Lunghezza [m]: | 30 |
| Frequenza [Hz]: | 50 |
| Tensione [V]: | 400 |
| Polarita': | Quadripolare |
| Tipo morsetto: | |
| Numerazione morsetto: | |

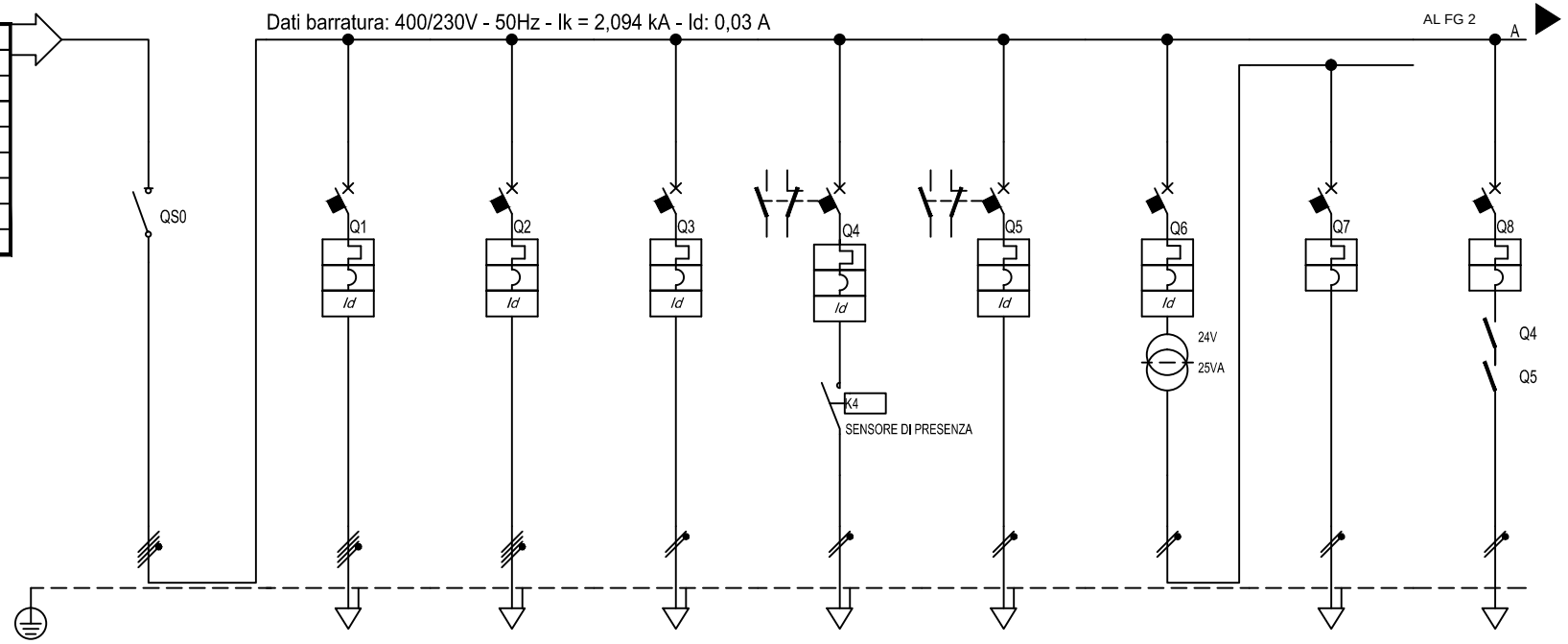


| Sigla utenza | | GQ | ASC. ELETTR. | ASCIUGACAP. ELETTR. | PR. SERV. | ILL. SPOG. | ILL. LOC. DOCCE | RS WC | SEC. 24V | CONS. ILL. SIC. |
|---|---|---|---|---|---|---|---|---|---|---|
| Descrizione | | GENERALE QUADRO | ASCIUGAMANI ELETTRICI | ASCIUGACAPELLI ELETTRICO | PRESE DI SERVIZIO | ILLUMINAZIONE SPOGLIATOI | ILLUMINAZIONE LOCALE DOCCE | RICHIESTA SOCCORSO WC | SECONDARIO 24V | CONSENSO ILLUMINAZIONE DI SICUREZZA |
| POTENZA CONTEMPORANEA | [kW] | 8,92 | 3 | 3 | 1,5 | 0,4 | 0,1 | 0,05 | 0,05 | 0,1 |
| CORRENTE (Ib) | [A] | 15 | 4,811 | 4,811 | 7,217 | 1,925 | 0,481 | 0,241 | 0,241 | 0,481 |
| CosFi | | 0,9 | 0,9 | 0,9 | 0,9 | 0,9 | 0,9 | 0,9 | 0,9 | 0,9 |
| COEFF. DI CONTEMPORANEITA' | [%] | 80 | 100 | 100 | 100 | 100 | 100 | 100 | 100 | 100 |
| DISTRIBUZIONE | | Quadripolare | Quadripolare | Quadripolare | Monofase L3+N | Monofase L2+N | Monofase L1+N | Monofase L1+N | Monofase L1+N | Monofase L2+N |
| PROTEZIONE | Marca | SCHNEIDER | SCHNEIDER | SCHNEIDER | SCHNEIDER | SCHNEIDER | SCHNEIDER | SCHNEIDER | SCHNEIDER | SCHNEIDER |
| | Tipo | I | C60H+Vigi AC | C60H+Vigi AC | C60H+Vigi AC | C60H+Vigi AC | C60H+Vigi AC | C60H+Vigi AC | C60H | C60H |
| | Taglia (Ith) [A] | 32 | 16 | 16 | 10 | 10 | 10 | 6 | 6 | 6 |
| | Polarità | 3P x 32 + N | 4 x 16 | 4 x 16 | 2 x 10 | 2 x 10 | 2 x 10 | 2 x 6 | 2 x 6 | 2 x 6 |
| | In Max/Min/Reg. [A] | —/—/— | —/—/16 | —/—/16 | —/—/10 | —/—/10 | —/—/10 | —/—/6 | —/—/6 | —/—/6 |
| | Im Max/Min/Reg. [A] | —/—/— | —/—/160 | —/—/160 | —/—/100 | —/—/100 | —/—/100 | —/—/60 | —/—/60 | —/—/60 |
| | P.d.I. [kA] | — | 15 | 15 | 30 | 30 | 30 | 30 | 30 | 30 |
| | I differenziale (Id) [A] | — | 0,03 - Cl. AC | 0,03 - Cl. AC | 0,03 - Cl. AC | 0,03 - Cl. AC | 0,03 - Cl. AC | 0,03 - Cl. AC | — | — |
| | Esecuzione | MODULARE | MODULARE | MODULARE | MODULARE | MODULARE | MODULARE | MODULARE | MODULARE | MODULARE |
| | Curva | | C | C | C | C | C | C | C | C |
| SIGLA APPARECCHI AUSILIARI | | | | | | | | | | |
| LINEA | Tipo Isolante | — | FG7OM1 | FG7OM1 | FG7OM1 | FG7OM1 | FG7OM1 | — | FG7OM1 | FTG10OM1 |
| | Posa | — | 12_ | 12_ | 12_ | 12_ | 12_ | — | 12_ | 12_ |
| | Lunghezza Max [m] | — | 260 | 260 | 83 | 204 | 826 | — | 986 | 818 |
| | Sezione [mmq] | — | 1(5G4) | 1(5G4) | 1(3G4) | 1(3G2,5) | 1(3G2,5) | — | 1(3G1,5) | 1(3G2,5) |
| | Portata (Iz) [A] | — | 32 | 32 | 36 | 26 | 26 | — | 19 | 26 |
| | Caduta di Tensione [%] | | | | | | | | | |

| REV | DATA | DESCRIZIONE | DISEGNATO | CONTROLLATO |
|---|---|---|---|---|
| 01 | 01/02/2013 | REVISIONE | G.R. | G.R. |
| 00 | 06/07/2011 | EMISSIONE | G.R. | G.R. |

POLITECNICO DI TORINO
Servizio Edilizia
Impianti Elettrici

COMMITTENTE
"Residenza Carlo Mollino"
CORSO PESCHIERA
TORINO

OGGETTO
QE SPOGLIATOIO UOMINI PIANO TERRA

NOTA
QE-SP-U-PT

FILE 00001301
DISEGNO E.01
FOGLIO 1 SEGUE 2

POLITECNICO DI TORINO - TUTTI I DIRITTI RISERVATI

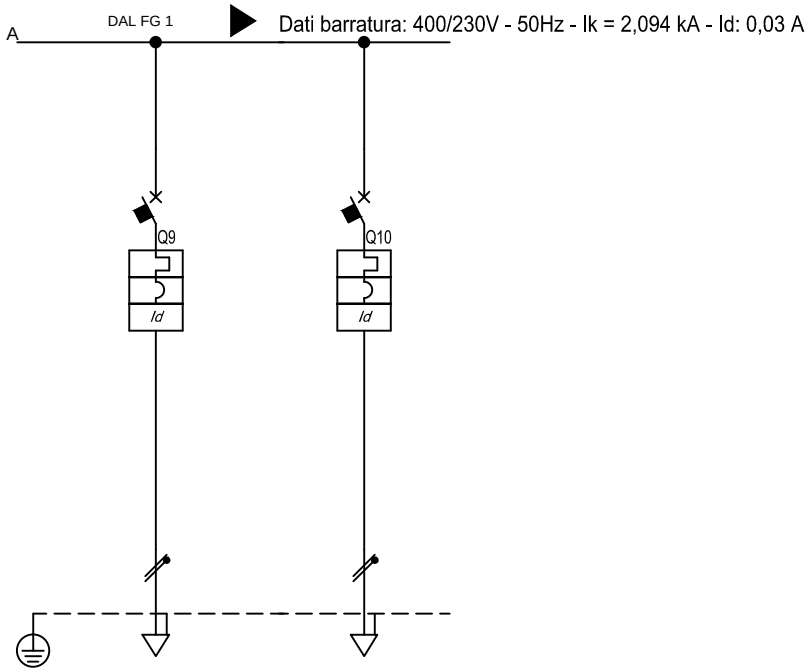


| | | | | | | | | | | |
|---|---|---|---|---|---|---|---|---|---|---|
| Sigla utenza | | RIS. | RIS. | | | | | | | |
| Descrizione | | RISERVA | RISERVA | | | | | | | |
| POTENZA CONTEMPORANEA | [kW] | 1,5 | 1,5 | | | | | | | |
| CORRENTE (Ib) | [A] | 7,217 | 7,217 | | | | | | | |
| CosFi | | 0,9 | 0,9 | | | | | | | |
| COEFF. DI CONTEMPORANEITA' | [%] | 100 | 100 | | | | | | | |
| DISTRIBUZIONE | | Monofase L1+N | Monofase L2+N | | | | | | | |
| PROTEZIONE | Marca | SCHNEIDER | SCHNEIDER | | | | | | | |
| | Tipo | C60H+Vigi AC | C60H+Vigi AC | | | | | | | |
| | Taglia (Ith) [A] | 16 | 16 | | | | | | | |
| | Polarità | 2 x 16 | 2 x 16 | | | | | | | |
| | In Max/Min/Reg. [A] | --/--/16 | --/--/16 | | | | | | | |
| | Im Max/Min/Reg. [A] | --/--/160 | --/--/160 | | | | | | | |
| | P.d.I. [kA] | 30 | 30 | | | | | | | |
| | I differenziale (Id) [A] | 0,03 - Cl. AC | 0,03 - Cl. AC | | | | | | | |
| | Esecuzione | MODULARE | MODULARE | | | | | | | |
| | Curva | C | C | | | | | | | |
| SIGLA APPARECCHI AUSILIARI | | | | | | | | | | |
| LINEA | Tipo Isolante | -- | -- | | | | | | | |
| | Posa | __2 | __2 | | | | | | | |
| | Lunghezza Max [m] | -- | -- | | | | | | | |
| | Sezione [mmq] | -- | -- | | | | | | | |
| | Portata (Iz) [A] | -- | -- | | | | | | | |
| | Caduta di Tensione [%] | | | | | | | | | |

| REV | DATA | DESCRIZIONE | DISEGNATO | CONTROLLATO |
|---|---|---|---|---|
| 01 | 01/02/2013 | REVISIONE | G.R. | G.R. |
| 00 | 06/07/2011 | EMISSIONE | G.R. | G.R. |

POLITECNICO DI TORINO
Servizio Edilizia
Impianti Elettrici

COMMITTENTE
"Residenza Carlo Mollino"
CORSO PESCHIERA
TORINO

OGGETTO
QE SPOGLIATOIO UOMINI PIANO TERRA

NOTA
QE-SP-U-PT

FILE 00001302
DISEGNO E.01
FOGLIO 2 SEGUE -

POLITECNICO DI TORINO - TUTTI I DIRITTI RISERVATI

# QE-SP-D-PT

QUADRO ELETTRICO SPOGLIATOIO DONNE PIANO TERRA

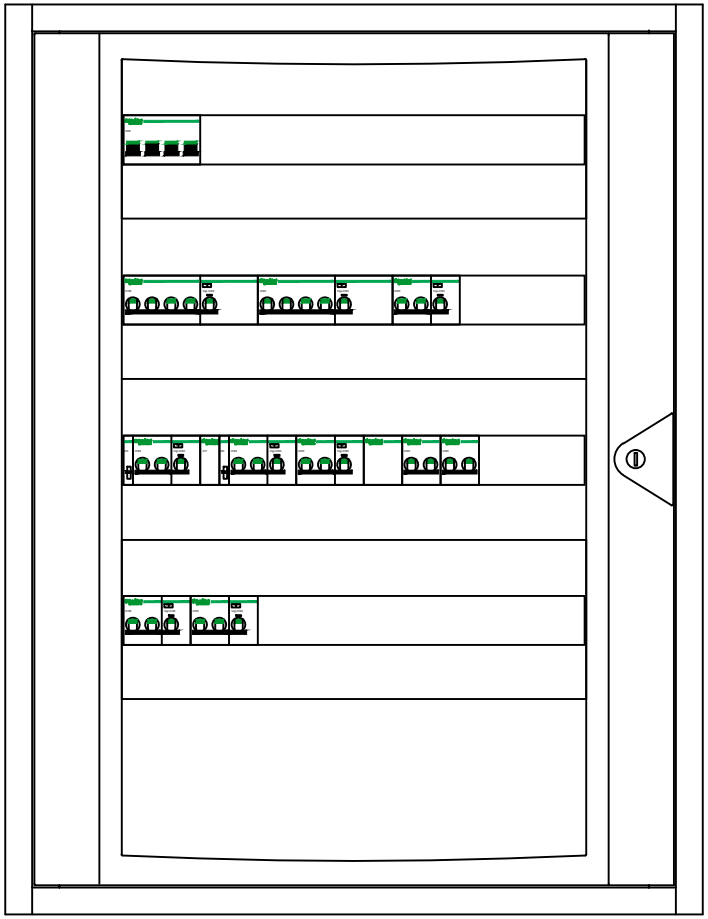

| REV | DATA | DESCRIZIONE | DISEGNATO | CONTROLLATO |
|---|---|---|---|---|
| 01 | 01/02/2013 | REVISIONE | G.R. | G.R. |
| 00 | 06/07/2011 | EMISSIONE | G.R. | G.R. |

POLITECNICO DI TORINO
Servizio Edilizia
Impianti Elettrici

COMMITTENTE
"Residenza Carlo Mollino"
CORSO PESCHIERA
TORINO

OGGETTO
QE SPOGLIATOIO DONNE PIANO TERRA
FRONTE QUADRO

SIGLA
QE-SP-D-PT

FILE 00001400f
DISEGNO E.01
FOGLIO 1
SEGUE -

POLITECNICO DI TORINO - TUTTI I DIRITTI RISERVATI

| | |
|---|---|
| Da Quadro: | QE-PT |
| Partenza: | SPOGL. DONNE |
| Cavo [mm ]: ² | 1(5G6) |
| Lunghezza [m]: | 30 |
| Frequenza [Hz]: | 50 |
| Tensione [V]: | 400 |
| Polarita': | Quadripolare |
| Tipo morsetto: | |
| Numerazione morsetto: | |

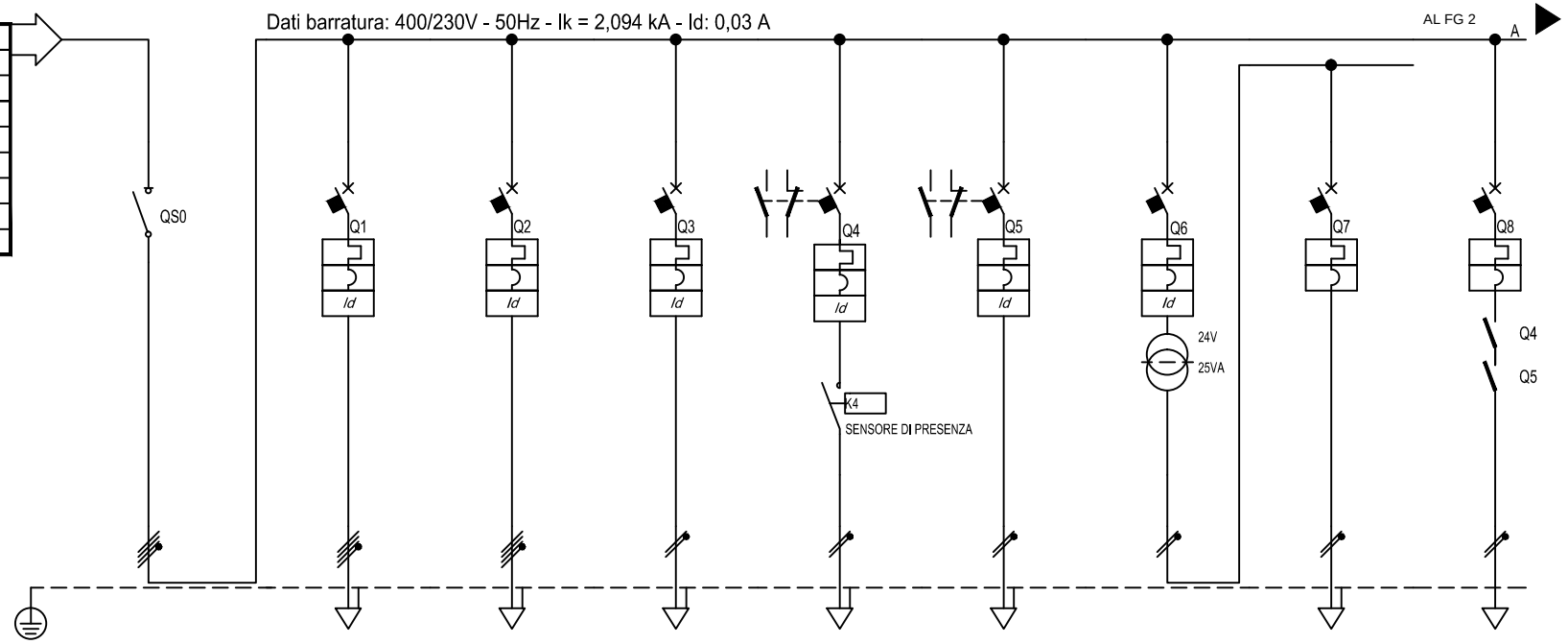


| Sigla utenza | | GQ | ASC. ELETTR. | ASCIUGACAP. ELETTR. | PR. SERV. | ILL. SPOG. | ILL. LOC. DOCCE | RS WC | SEC. 24V | CONS. ILL. SIC. |
|---|---|---|---|---|---|---|---|---|---|---|
| Descrizione | | GENERALE QUADRO | ASCIUGAMANI ELETTRICI | ASCIUGACAPELLI ELETTRICO | PRESE DI SERVIZIO | ILLUMINAZIONE SPOGLIATOI | ILLUMINAZIONE LOCALE DOCCE | RICHIESTA SOCCORSO WC | SECONDARIO 24V | CONSENSO ILLUMINAZIONE DI SICUREZZA |
| POTENZA CONTEMPORANEA | [kW] | 8,88 | 3 | 3 | 1,5 | 0,35 | 0,1 | 0,05 | 0,05 | 0,1 |
| CORRENTE (Ib) | [A] | 15 | 4,811 | 4,811 | 7,217 | 1,684 | 0,481 | 0,241 | 0,241 | 0,481 |
| CosFi | | 0,9 | 0,9 | 0,9 | 0,9 | 0,9 | 0,9 | 0,9 | 0,9 | 0,9 |
| COEFF. DI CONTEMPORANEITA' | [%] | 80 | 100 | 100 | 100 | 100 | 100 | 100 | 100 | 100 |
| DISTRIBUZIONE | | Quadripolare | Quadripolare | Quadripolare | Monofase L3+N | Monofase L1+N | Monofase L2+N | Monofase L2+N | Monofase L2+N | Monofase L2+N |
| PROTEZIONE | Marca | SCHNEIDER | SCHNEIDER | SCHNEIDER | SCHNEIDER | SCHNEIDER | SCHNEIDER | SCHNEIDER | SCHNEIDER | SCHNEIDER |
| | Tipo | I | C60H+Vigi AC | C60H+Vigi AC | C60H+Vigi AC | C60H+Vigi AC | C60H+Vigi AC | C60H+Vigi AC | C60H | C60H |
| | Taglia (Ith) [A] | 32 | 16 | 16 | 16 | 10 | 10 | 6 | 6 | 6 |
| | Polarità | 3P x 32 + N | 4 x 16 | 4 x 16 | 2 x 16 | 2 x 10 | 2 x 10 | 2 x 6 | 2 x 6 | 2 x 6 |
| | In Max/Min/Reg. [A] | --/--/— | —/—/16 | —/—/16 | --/--/16 | —/—/10 | --/--/10 | —/—/6 | —/—/6 | --/--/6 |
| | Im Max/Min/Reg. [A] | --/--/— | --/—/160 | —/—/160 | --/—/160 | --/—/100 | —/--/100 | —/—/60 | --/—/60 | --/--/60 |
| | P.d.I. [kA] | -- | 15 | 15 | 30 | 30 | 30 | 30 | 30 | 30 |
| | I differenziale (Id) [A] | -- | 0,03 - Cl. AC | 0,03 - Cl. AC | 0,03 - Cl. AC | 0,03 - Cl. AC | 0,03 - Cl. AC | 0,03 - Cl. AC | — | — |
| | Esecuzione | MODULARE | MODULARE | MODULARE | MODULARE | MODULARE | MODULARE | MODULARE | MODULARE | MODULARE |
| | Curva | | C | C | C | C | C | C | C | C |
| SIGLA APPARECCHI AUSILIARI | | | | | | | | | | |
| LINEA | Tipo Isolante | -- | FG7OM1 | FG7OM1 | FG7OM1 | FG7OM1 | FG7OM1 | -- | FG7OM1 | FTG10OM1 |
| | Posa | -- | 12_ | 12_ | 12_ | 12_ | 12_ | -- | 12_ | 12_ |
| | Lunghezza Max [m] | -- | 263 | 263 | 86 | 236 | 835 | -- | 997 | 827 |
| | Sezione [mmq] | -- | 1(5G4) | 1(5G4) | 1(3G4) | 1(3G2,5) | 1(3G2,5) | -- | 1(3G1,5) | 1(3G2,5) |
| | Portata (Iz) [A] | -- | 32 | 32 | 36 | 26 | 26 | -- | 19 | 26 |
| | Caduta di Tensione [%] | | | | | | | | | |

| REV | DATA | DESCRIZIONE | DISEGNATO | CONTROLLATO |
|---|---|---|---|---|
| 01 | 01/02/2013 | REVISIONE | G.R. | G.R. |
| 00 | 06/07/2011 | EMISSIONE | G.R. | G.R. |

POLITECNICO DI TORINO
Servizio Edilizia
Impianti Elettrici

COMMITTENTE
"Residenza Carlo Mollino"
CORSO PESCHIERA
TORINO

OGGETTO
QE SPOGLIATOIO DONNE PIANO TERRA

NOTA
QE-SP-D-PT

FILE 00001401
DISEGNO E.01
FOGLIO 1 SEGUE 2

POLITECNICO DI TORINO - TUTTI I DIRITTI RISERVATI

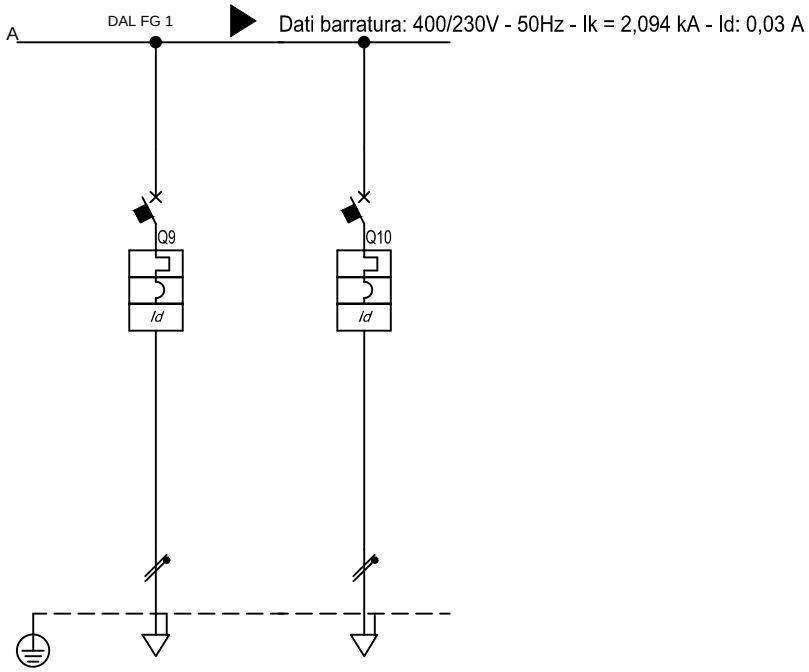


| | | | | | | | | | | |
|---|---|---|---|---|---|---|---|---|---|---|
| Sigla utenza | | RIS. | RIS. | | | | | | | |
| Descrizione | | RISERVA | RISERVA | | | | | | | |
| POTENZA CONTEMPORANEA | [kW] | 1,5 | 1,5 | | | | | | | |
| CORRENTE (Ib) | [A] | 7,217 | 7,217 | | | | | | | |
| CosFi | | 0,9 | 0,9 | | | | | | | |
| COEFF. DI CONTEMPORANEITA' | [%] | 100 | 100 | | | | | | | |
| DISTRIBUZIONE | | Monofase L2+N | Monofase L1+N | | | | | | | |
| PROTEZIONE | Marca | SCHNEIDER | SCHNEIDER | | | | | | | |
| | Tipo | C60H+Vigi AC | C60H+Vigi AC | | | | | | | |
| | Taglia (Ith) [A] | 16 | 16 | | | | | | | |
| | Polarità | 2 x 16 | 2 x 16 | | | | | | | |
| | In Max/Min/Reg. [A] | --/--/16 | --/--/16 | | | | | | | |
| | Im Max/Min/Reg. [A] | --/--/160 | --/--/160 | | | | | | | |
| | P.d.I. [kA] | 30 | 30 | | | | | | | |
| | I differenziale (Id) [A] | 0,03 - Cl. AC | 0,03 - Cl. AC | | | | | | | |
| | Esecuzione | MODULARE | MODULARE | | | | | | | |
| | Curva | C | C | | | | | | | |
| SIGLA APPARECCHI AUSILIARI | | | | | | | | | | |
| LINEA | Tipo Isolante | -- | -- | | | | | | | |
| | Posa | __2 | __2 | | | | | | | |
| | Lunghezza Max [m] | -- | -- | | | | | | | |
| | Sezione [mmq] | -- | -- | | | | | | | |
| | Portata (Iz) [A] | -- | -- | | | | | | | |
| | Caduta di Tensione [%] | | | | | | | | | |

| REV | DATA | DESCRIZIONE | DISEGNATO | CONTROLLATO |
|---|---|---|---|---|
| 01 | 01/02/2013 | REVISIONE | G.R. | G.R. |
| 00 | 06/07/2011 | EMISSIONE | G.R. | G.R. |

POLITECNICO DI TORINO
Servizio Edilizia
Impianti Elettrici

COMMITTENTE
"Residenza Carlo Mollino"
CORSO PESCHIERA
TORINO

OGGETTO
QE SPOGLIATOIO DONNE PIANO TERRA

NOTA
QE-SP-D-PT

FILE 00001402
DISEGNO E.01
FOGLIO 2 SEGUE -

POLITECNICO DI TORINO - TUTTI I DIRITTI RISERVATI

# QE-SERV-PT

QUADRO ELETTRICO SERVIZI PIANO TERRA

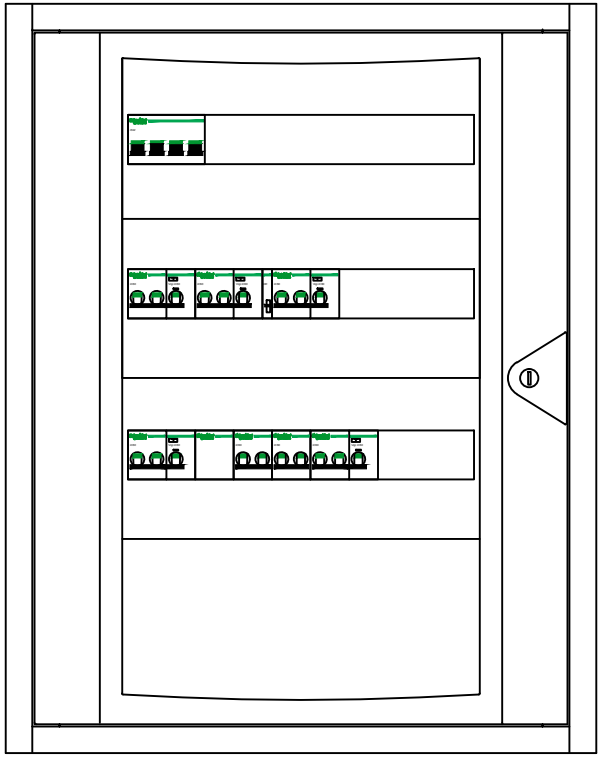

| REV | DATA | DESCRIZIONE | DISEGNATO | CONTROLLATO |
|---|---|---|---|---|
| 01 | 01/02/2013 | REVISIONE | G.R. | G.R. |
| 00 | 06/07/2011 | EMISSIONE | G.R. | G.R. |

POLITECNICO DI TORINO
Servizio Edilizia
Impianti Elettrici

COMMITTENTE
"Residenza Carlo Mollino"
CORSO PESCHIERA
TORINO

OGGETTO
QE SERVIZI IGIENICI PIANO TERRA
FRONTE QUADRO

SIGLA
QE-SERV-PT

FILE 00001500f
DISEGNO E.01
FOGLIO 1
SEGUE -

POLITECNICO DI TORINO - TUTTI I DIRITTI RISERVATI

| | |
|---|---|
| Da Quadro: | QE-PT |
| Partenza: | SERV. IGIENICI PT |
| Cavo [mm ]: ² | 1(5G6) |
| Lunghezza [m]: | 30 |
| Frequenza [Hz]: | 50 |
| Tensione [V]: | 400 |
| Polarita': | Quadripolare |
| Tipo morsetto: | |
| Numerazione morsetto: | |

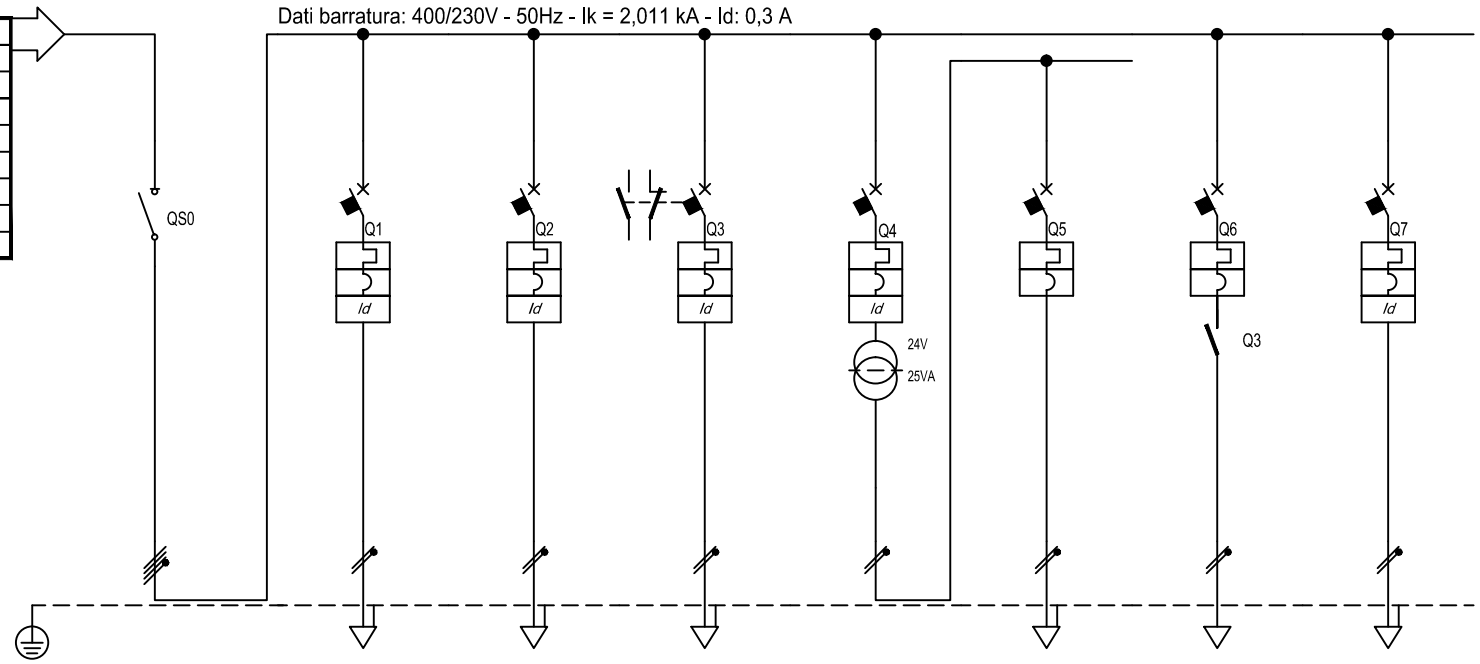


| Sigla utenza | | GQ | ASC. ELETTR. | PR. SERV. | ILL. WC | RS WC | SEC. 24V | CONS. ILL. SIC. | RIS. |
|---|---|---|---|---|---|---|---|---|---|
| Descrizione | | GENERALE QUADRO | ASCIUGAMANI ELETTRICI | PRESE DI SERVIZIO | ILLUMINAZIONE SERVIZI IGIENICI | RICHIESTA SOCCORSO WC | SECONDARIO 24V | CONSENSO ILLUMINAZIONE DI SICUREZZA | RISERVA |
| POTENZA CONTEMPORANEA | [kW] | 4,85 | 1,5 | 1,5 | 0,2 | 0,05 | 0,05 | 0,1 | 1,5 |
| CORRENTE (Ib) | [A] | 14 | 7,217 | 7,217 | 0,962 | 0,241 | 0,241 | 0,481 | 7,217 |
| CosFi | | 0,9 | 0,9 | 0,9 | 0,9 | 0,9 | 0,9 | 0,9 | 0,9 |
| COEFF. DI CONTEMPORANEITA' | [%] | 100 | 100 | 100 | 100 | 100 | 100 | 100 | 100 |
| DISTRIBUZIONE | | Quadripolare | Monofase L3+N | Monofase L2+N | Monofase L1+N | Monofase L1+N | Monofase L1+N | Monofase L1+N | Monofase L3+N |
| PROTEZIONE | Marca | SCHNEIDER | SCHNEIDER | SCHNEIDER | SCHNEIDER | SCHNEIDER | SCHNEIDER | SCHNEIDER | SCHNEIDER |
| | Tipo | I | C60H+Vigi AC | C60H+Vigi AC | C60H+Vigi AC | C60H+Vigi AC | C60H | C60H | C60H+Vigi AC |
| | Taglia (Ith) [A] | 32 | 16 | 16 | 10 | 6 | 6 | 6 | 16 |
| | Polarità | 3P x 32 + N | 2 x 16 | 2 x 16 | 2 x 10 | 2 x 6 | 2 x 6 | 2 x 6 | 2 x 16 |
| | In Max/Min/Reg. [A] | --/--/— | —/--/16 | —/--/16 | --/--/10 | --/--/6 | --/—/6 | —/—/6 | --/—/16 |
| | Im Max/Min/Reg. [A] | --/--/— | --/--/160 | --/—/160 | --/—/100 | —/--/60 | --/--/60 | —/—/60 | —/—/160 |
| | P.d.I. [kA] | -- | 30 | 30 | 30 | 30 | 30 | 30 | 30 |
| | I differenziale (Id) [A] | -- | 0,03 - Cl. AC | 0,03 - Cl. AC | 0,03 - Cl. AC | 0,03 - Cl. AC | -- | -- | 0,03 - Cl. AC |
| | Esecuzione | MODULARE | MODULARE | MODULARE | MODULARE | MODULARE | MODULARE | MODULARE | MODULARE |
| | Curva | | C | C | C | C | C | C | C |
| SIGLA APPARECCHI AUSILIARI | | | | | | | | | |
| LINEA | Tipo Isolante | -- | FG7OM1 | FG7OM1 | FG7OM1 | -- | FG7OM1 | FTG10OM1 | — |
| | Posa | -- | 12_ | 12_ | 12_ | -- | 12_ | 12_ | _2 |
| | Lunghezza Max [m] | -- | 85 | 85 | 414 | -- | 993 | 824 | — |
| | Sezione [mmq] | -- | 1(3G4) | 1(3G4) | 1(3G2,5) | -- | 1(3G1,5) | 1(3G2,5) | — |
| | Portata (Iz) [A] | -- | 36 | 36 | 26 | -- | 19 | 26 | — |
| | Caduta di Tensione [%] | | | | | | | | |

| REV | DATA | DESCRIZIONE | DISEGNATO | CONTROLLATO |
|---|---|---|---|---|
| 01 | 01/02/2013 | REVISIONE | G.R. | G.R. |
| 00 | 06/07/2011 | EMISSIONE | G.R. | G.R. |

POLITECNICO DI TORINO
Servizio Edilizia
Impianti Elettrici

COMMITTENTE
"Residenza Carlo Mollino"
CORSO PESCHIERA
TORINO

OGGETTO
QE SERVIZI IGIENICI PIANO TERRA

NOTA
QE-SERV-PT

FILE 00001501
DISEGNO E.01
FOGLIO 1 SEGUE -

POLITECNICO DI TORINO - TUTTI I DIRITTI RISERVATI

# QE-D-GRD

QUADRO ELETTRICO DEPOSITO GUARDAROBA

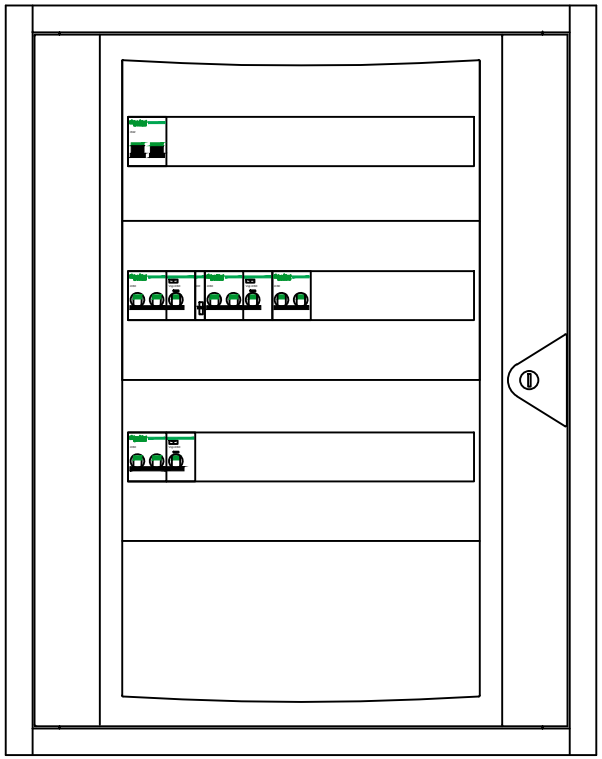

| REV | DATA | DESCRIZIONE | DISEGNATO | CONTROLLATO |
|---|---|---|---|---|
| 01 | 01/02/2013 | REVISIONE | G.R. | G.R. |
| 00 | 06/07/2011 | EMISSIONE | G.R. | G.R. |

POLITECNICO DI TORINO
Servizio Edilizia
Impianti Elettrici

COMMITTENTE
"Residenza Carlo Mollino"
CORSO PESCHIERA
TORINO

OGGETTO
QUADRO ELETTRICO DEPOSITO GUARDAROBA
FRONTE QUADRO

SIGLA
QE-D-GRD

FILE 00001600f
DISEGNO E.01
FOGLIO 1
SEGUE -

POLITECNICO DI TORINO - TUTTI I DIRITTI RISERVATI

| | |
|---|---|
| Da Quadro: | QE-PT |
| Partenza: | DEP. GUARD. |
| Cavo [mm ]: ² | 1(5G6) |
| Lunghezza [m]: | 30 |
| Frequenza [Hz]: | 50 |
| Tensione [V]: | 230 |
| Polarita': | Monofase L1+N |
| Tipo morsetto: | |
| Numerazione morsetto: | |

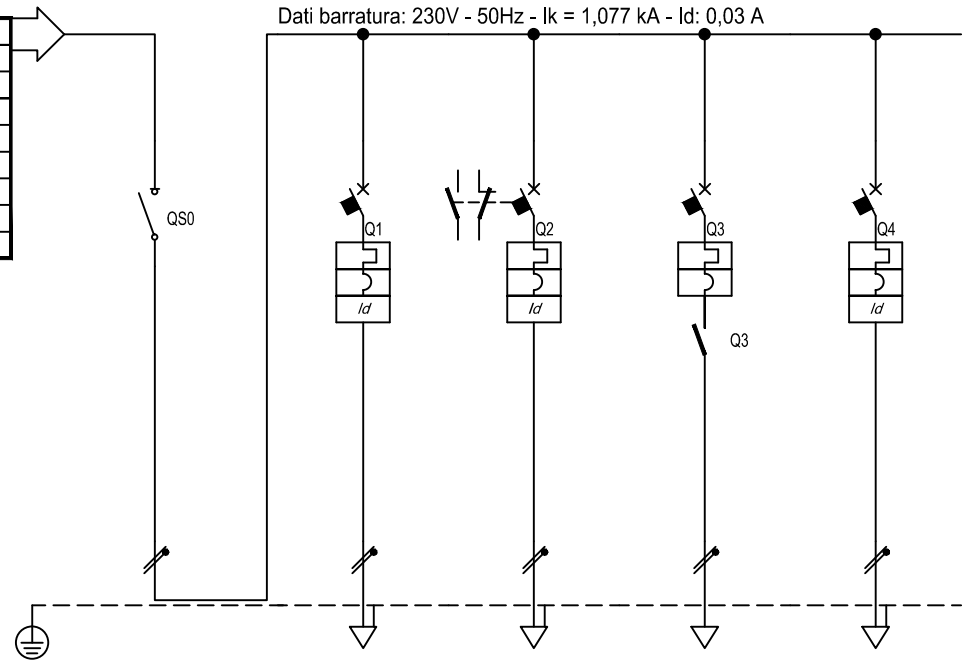


| Sigla utenza | | GQ | PR. SERV. | ILL. | CONS. ILL. SIC. | RIS. | | | | |
|---|---|---|---|---|---|---|---|---|---|---|
| Descrizione | | GENERALE QUADRO | PRESE DI SERVIZIO | ILLUMINAZIONE | CONSENSO ILLUMINAZIONE DI SICUREZZA | RISERVA | | | | |
| POTENZA CONTEMPORANEA [kW] | | 2,72 | 1,5 | 0,3 | 0,1 | 1,5 | | | | |
| CORRENTE (Ib) [A] | | 13 | 7,217 | 1,443 | 0,481 | 7,217 | | | | |
| CosFi | | 0,9 | 0,9 | 0,9 | 0,9 | 0,9 | | | | |
| COEFF. DI CONTEMPORANEITA' [%] | | 80 | 100 | 100 | 100 | 100 | | | | |
| DISTRIBUZIONE | | Monofase L1+N | Monofase L1+N | Monofase L1+N | Monofase L1+N | Monofase L1+N | | | | |
| PROTEZIONE | Marca | SCHNEIDER | SCHNEIDER | SCHNEIDER | SCHNEIDER | SCHNEIDER | | | | |
| | Tipo | I | C60H+Vigi AC | C60H+Vigi AC | C60H | C60H+Vigi AC | | | | |
| | Taglia (Ith) [A] | 32 | 16 | 10 | 6 | 16 | | | | |
| | Polarità | 2 x 32 | 2 x 16 | 2 x 10 | 2 x 6 | 2 x 16 | | | | |
| | In Max/Min/Reg. [A] | --/--/-- | --/--/16 | --/--/10 | --/--/6 | --/--/16 | | | | |
| | Im Max/Min/Reg. [A] | --/--/-- | --/--/160 | --/--/100 | --/--/60 | --/--/160 | | | | |
| | P.d.I. [kA] | -- | 30 | 30 | 30 | 30 | | | | |
| | I differenziale (Id) [A] | -- | 0,03 - Cl. AC | 0,03 - Cl. AC | -- | 0,03 - Cl. AC | | | | |
| | Esecuzione | MODULARE | MODULARE | MODULARE | MODULARE | MODULARE | | | | |
| | Curva | | C | C | C | C | | | | |
| SIGLA APPARECCHI AUSILIARI | | | | | | | | | | |
| LINEA | Tipo Isolante | -- | FG7OM1 | FG7OM1 | FTG10OM1 | -- | | | | |
| | Posa | -- | 12_ | 12_ | 12_ | __2 | | | | |
| | Lunghezza Max [m] | -- | 69 | 223 | 666 | -- | | | | |
| | Sezione [mmq] | -- | 1(3G4) | 1(3G2,5) | 1(3G2,5) | -- | | | | |
| | Portata (Iz) [A] | -- | 36 | 26 | 26 | -- | | | | |
| | Caduta di Tensione [%] | | | | | | | | | |

| REV | DATA | DESCRIZIONE | DISEGNATO | CONTROLLATO |
|---|---|---|---|---|
| 01 | 01/02/2013 | REVISIONE | G.R. | G.R. |
| 00 | 06/07/2011 | EMISSIONE | G.R. | G.R. |

POLITECNICO DI TORINO
Servizio Edilizia
Impianti Elettrici

COMMITTENTE
"Residenza Carlo Mollino"
CORSO PESCHIERA
TORINO

OGGETTO
QUADRO ELETTRICO DEPOSITO GUARDAROBA

NOTA
QE-D-GRD

FILE 00001601
DISEGNO E.01
FOGLIO 1 SEGUE -

POLITECNICO DI TORINO - TUTTI I DIRITTI RISERVATI

# QE-S-GIO

QUADRO ELETTRICO SALA GIOCHI

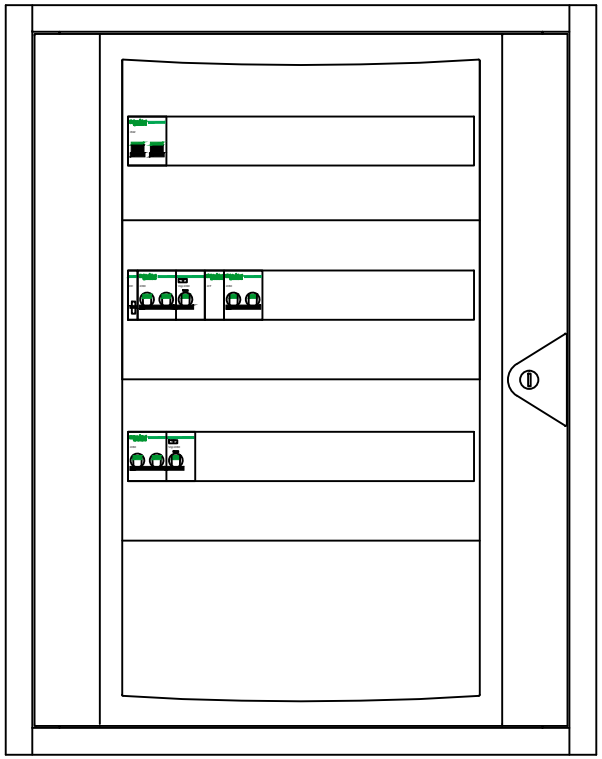

| REV | DATA | DESCRIZIONE | DISEGNATO | CONTROLLATO |
|---|---|---|---|---|
| 01 | 01/02/2013 | REVISIONE | G.R. | G.R. |
| 00 | 06/07/2011 | EMISSIONE | G.R. | G.R. |

POLITECNICO DI TORINO
Servizio Edilizia
Impianti Elettrici

COMMITTENTE
"Residenza Carlo Mollino"
CORSO PESCHIERA
TORINO

OGGETTO
QE SALA GIOCHI
FRONTE QUADRO

SIGLA
QE-S-GIO

FILE 00001700f
DISEGNO E.01
FOGLIO 1
SEGUE -

POLITECNICO DI TORINO - TUTTI I DIRITTI RISERVATI

| | |
|---|---|
| Da Quadro: | QE-PT |
| Partenza: | SALA GIOCHI |
| Cavo [mm ]: ² | 1(5G6) |
| Lunghezza [m]: | 30 |
| Frequenza [Hz]: | 50 |
| Tensione [V]: | 230 |
| Polarita': | Monofase L2+N |
| Tipo morsetto: | |
| Numerazione morsetto: | |

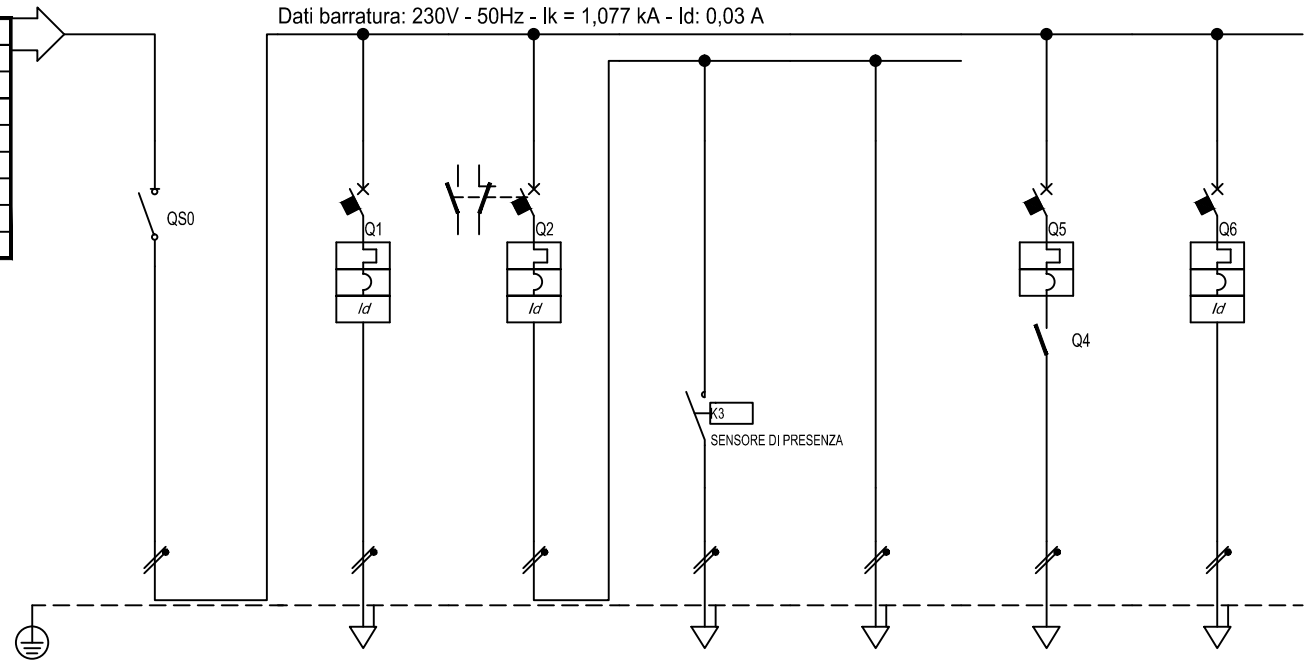


| Sigla utenza | | GQ | PR. SERV. | ILL. | ILL. LOC. | ILL. BIL. | CONS. ILL. SIC. | RIS. | | |
|---|---|---|---|---|---|---|---|---|---|---|
| Descrizione | | GENERALE QUADRO | PRESE DI SERVIZIO | ILLUMINAZIONE | ILLUMINAZIONE LOCALE | ILLUMINAZIONE BILLIARDO | CONSENSO ILLUMINAZIONE DI SICUREZZA | RISERVA | | |
| POTENZA CONTEMPORANEA [kW] | | 3,08 | 1,5 | 0,75 | 0,7 | 0,05 | 0,1 | 1,5 | | |
| CORRENTE (Ib) [A] | | 15 | 7,217 | 3,608 | 3,368 | 0,241 | 0,481 | 7,217 | | |
| CosFi | | 0,9 | 0,9 | 0,9 | 0,9 | 0,9 | 0,9 | 0,9 | | |
| COEFF. DI CONTEMPORANEITA' [%] | | 80 | 100 | 100 | 100 | 100 | 100 | 100 | | |
| DISTRIBUZIONE | | Monofase L2+N | Monofase L2+N | Monofase L2+N | Monofase L2+N | Monofase L2+N | Monofase L2+N | Monofase L2+N | | |
| PROTEZIONE | Marca | SCHNEIDER | SCHNEIDER | SCHNEIDER | -- | -- | SCHNEIDER | SCHNEIDER | | |
| | Tipo | I | C60H+Vigi AC | C60H+Vigi AC | -- | -- | C60H | C60H+Vigi AC | | |
| | Taglia (Ith) [A] | 32 | 16 | 10 | -- | -- | 6 | 16 | | |
| | Polarità | 2 x 32 | 2 x 16 | 2 x 10 | -- | -- | 2 x 6 | 2 x 16 | | |
| | In Max/Min/Reg. [A] | --/--/-- | --/--/16 | --/--/10 | --/--/-- | --/--/-- | --/--/6 | --/--/16 | | |
| | Im Max/Min/Reg. [A] | --/--/-- | --/--/160 | --/--/100 | --/--/-- | --/--/-- | --/--/60 | --/--/160 | | |
| | P.d.I. [kA] | -- | 30 | 30 | -- | -- | 30 | 30 | | |
| | I differenziale (Id) [A] | -- | 0,03 - Cl. AC | 0,03 - Cl. AC | -- | -- | -- | 0,03 - Cl. AC | | |
| | Esecuzione | MODULARE | MODULARE | MODULARE | -- | -- | MODULARE | MODULARE | | |
| | Curva | | C | C | -- | -- | C | C | | |
| SIGLA APPARECCHI AUSILIARI | | | | | | | | | | |
| LINEA | Tipo Isolante | -- | FG7OM1 | -- | FG7OM1 | FG7OM1 | FTG10OM1 | -- | | |
| | Posa | -- | 12_ | -- | 12_ | 12_ | 12_ | __2 | | |
| | Lunghezza Max [m] | -- | 63 | -- | 86 | 1.208 | 615 | -- | | |
| | Sezione [mmq] | -- | 1(3G4) | -- | 1(3G2,5) | 1(3G2,5) | 1(3G2,5) | -- | | |
| | Portata (Iz) [A] | -- | 36 | -- | 26 | 26 | 26 | -- | | |
| | Caduta di Tensione [%] | | | | | | | | | |

| REV | DATA | DESCRIZIONE | DISEGNATO | CONTROLLATO |
|---|---|---|---|---|
| 01 | 01/02/2013 | REVISIONE | G.R. | G.R. |
| 00 | 06/07/2011 | EMISSIONE | G.R. | G.R. |

POLITECNICO DI TORINO
Servizio Edilizia
Impianti Elettrici

COMMITTENTE
"Residenza Carlo Mollino"
CORSO PESCHIERA
TORINO

OGGETTO
QE SALA GIOCHI

NOTA
QE-S-GIO

FILE 00001701
DISEGNO E.01
FOGLIO 1 SEGUE -

POLITECNICO DI TORINO - TUTTI I DIRITTI RISERVATI

# QE-PAL

QUADRO ELETTRICO PALESTRA

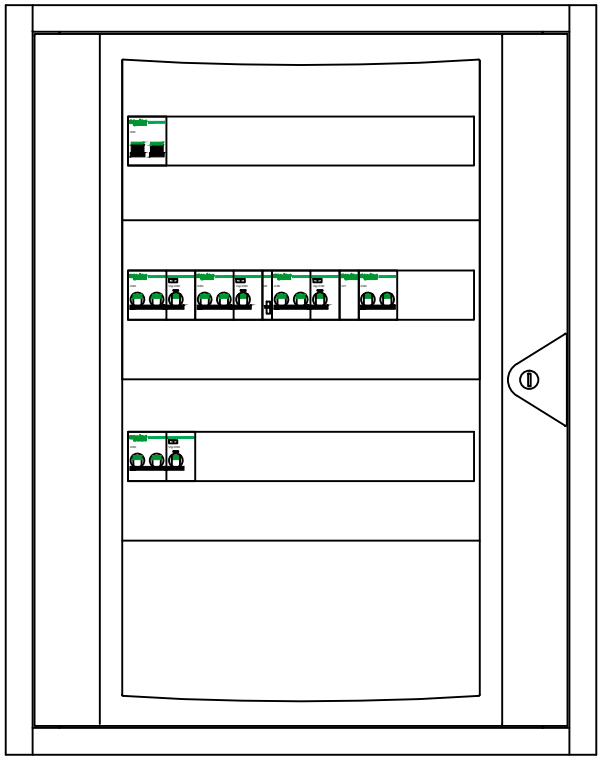

| REV | DATA | DESCRIZIONE | DISEGNATO | CONTROLLATO |
|---|---|---|---|---|
| 01 | 01/02/2013 | REVISIONE | G.R. | G.R. |
| 00 | 06/07/2011 | EMISSIONE | G.R. | G.R. |

POLITECNICO DI TORINO
Servizio Edilizia
Impianti Elettrici

COMMITTENTE
"Residenza Carlo Mollino"
CORSO PESCHIERA
TORINO

OGGETTO
QE PALESTRA
FRONTE QUADRO

SIGLA
QE-PAL

FILE 00001800f
DISEGNO E.01
FOGLIO 1
SEGUE -

POLITECNICO DI TORINO - TUTTI I DIRITTI RISERVATI

| | |
|---|---|
| Da Quadro: | QE-PT |
| Partenza: | PALESTRA |
| Cavo [mm ]: ² | 1(5G6) |
| Lunghezza [m]: | 30 |
| Frequenza [Hz]: | 50 |
| Tensione [V]: | 230 |
| Polarita': | Monofase L3+N |
| Tipo morsetto: | |
| Numerazione morsetto: | |

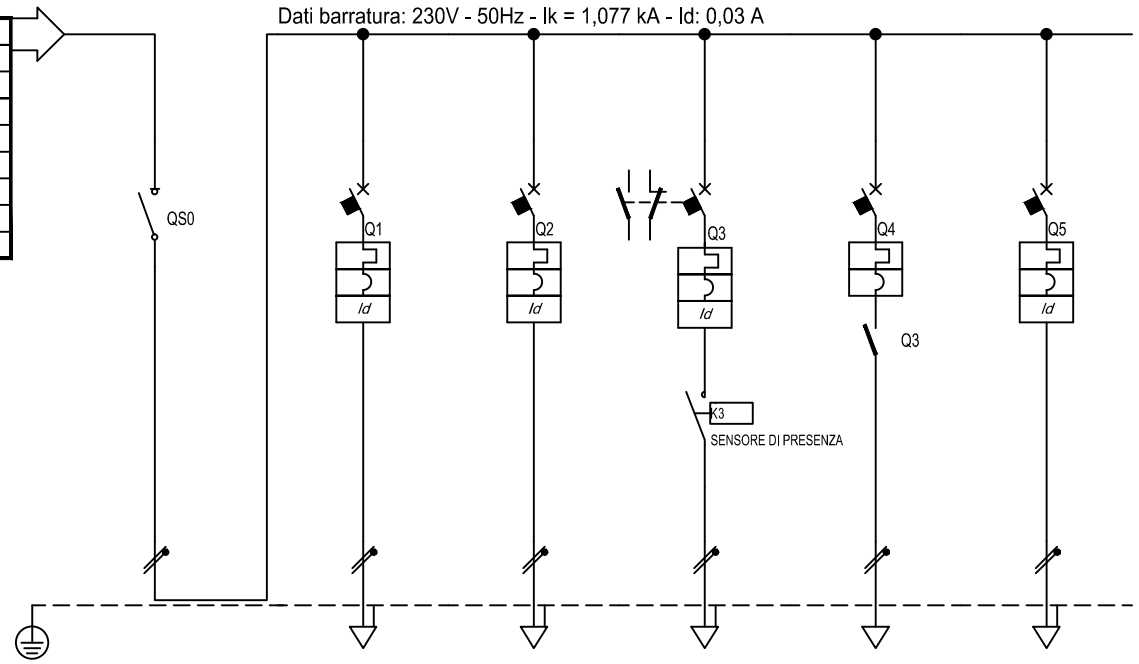


| Sigla utenza | | GQ | PR. SERV. | MONITOR | ILL. | CONS. ILL. SIC. | RIS. | | | |
|---|---|---|---|---|---|---|---|---|---|---|
| Descrizione | | GENERALE QUADRO | PRESE DI SERVIZIO | MONITOR | ILLUMINAZIONE | CONSENSO ILLUMINAZIONE DI SICUREZZA | RISERVA | | | |
| POTENZA CONTEMPORANEA [kW] | | 3,84 | 1,5 | 0,5 | 1,2 | 0,1 | 1,5 | | | |
| CORRENTE (Ib) [A] | | 18 | 7,217 | 2,406 | 5,774 | 0,481 | 7,217 | | | |
| CosFi | | 0,9 | 0,9 | 0,9 | 0,9 | 0,9 | 0,9 | | | |
| COEFF. DI CONTEMPORANEITA' [%] | | 80 | 100 | 100 | 100 | 100 | 100 | | | |
| DISTRIBUZIONE | | Monofase L3+N | Monofase L3+N | Monofase L3+N | Monofase L3+N | Monofase L3+N | Monofase L3+N | | | |
| PROTEZIONE | Marca | SCHNEIDER | SCHNEIDER | SCHNEIDER | SCHNEIDER | SCHNEIDER | SCHNEIDER | | | |
| | Tipo | I | C60H+Vigi AC | C60H+Vigi AC | C60H+Vigi AC | C60H | C60H+Vigi AC | | | |
| | Taglia (Ith) [A] | 32 | 16 | 16 | 10 | 6 | 16 | | | |
| | Polarità | 2 x 32 | 2 x 16 | 2 x 16 | 2 x 10 | 2 x 6 | 2 x 16 | | | |
| | In Max/Min/Reg. [A] | --/--/-- | --/--/16 | --/--/16 | --/--/10 | --/--/6 | --/--/16 | | | |
| | Im Max/Min/Reg. [A] | --/--/-- | --/--/160 | --/--/160 | --/--/100 | --/--/60 | --/--/160 | | | |
| | P.d.I. [kA] | -- | 30 | 30 | 30 | 30 | 30 | | | |
| | I differenziale (Id) [A] | -- | 0,03 - Cl. AC | 0,03 - Cl. AC | 0,03 - Cl. AC | -- | 0,03 - Cl. AC | | | |
| | Esecuzione | MODULARE | MODULARE | MODULARE | MODULARE | MODULARE | MODULARE | | | |
| | Curva | | C | C | C | C | C | | | |
| SIGLA APPARECCHI AUSILIARI | | | | | | | | | | |
| LINEA | Tipo Isolante | -- | FG7OM1 | FG7OM1 | FG7OM1 | FTG10OM1 | -- | | | |
| | Posa | -- | 12_ | 12_ | 12_ | 12_ | __2 | | | |
| | Lunghezza Max [m] | -- | 52 | 161 | 40 | 503 | -- | | | |
| | Sezione [mmq] | -- | 1(3G4) | 1(3G4) | 1(3G2,5) | 1(3G2,5) | -- | | | |
| | Portata (Iz) [A] | -- | 36 | 36 | 26 | 26 | -- | | | |
| | Caduta di Tensione [%] | | | | | | | | | |

| REV | DATA | DESCRIZIONE | DISEGNATO | CONTROLLATO |
|---|---|---|---|---|
| 01 | 01/02/2013 | REVISIONE | G.R. | G.R. |
| 00 | 06/07/2011 | EMISSIONE | G.R. | G.R. |

POLITECNICO DI TORINO
Servizio Edilizia
Impianti Elettrici

COMMITTENTE
"Residenza Carlo Mollino"
CORSO PESCHIERA
TORINO

OGGETTO
QE PALESTRA

NOTA
QE-PAL

FILE 00001801
DISEGNO E.01
FOGLIO 1 SEGUE -

POLITECNICO DI TORINO - TUTTI I DIRITTI RISERVATI

# QE-P1

QUADRO ELETTRICO PIANO PRIMO

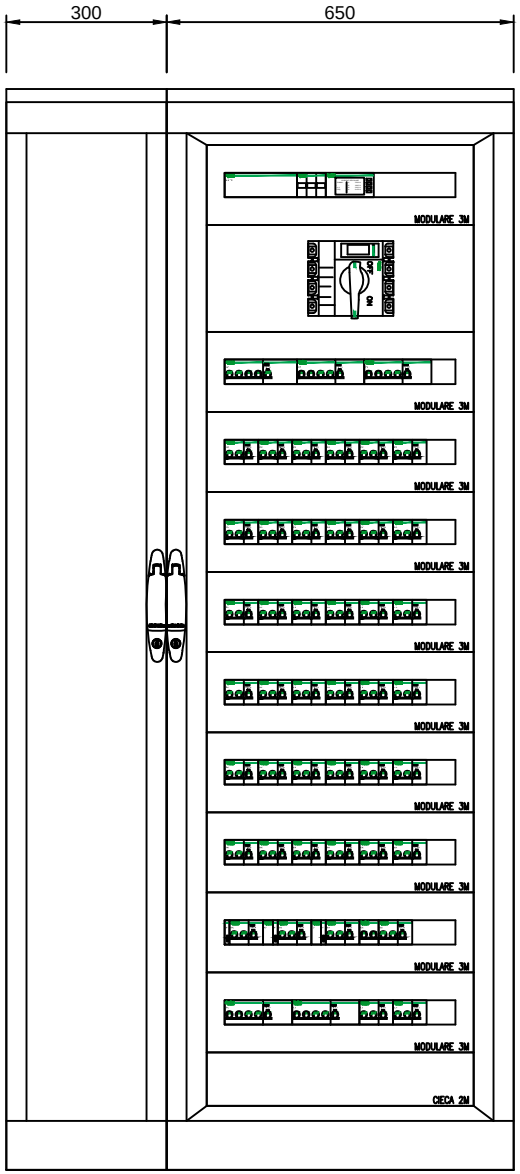


| REV | DATA | DESCRIZIONE | DISEGNATO | CONTROLLATO |
|---|---|---|---|---|
| 01 | 01/02/2013 | REVISIONE | G.R. | G.R. |
| 00 | 06/07/2011 | EMISSIONE | G.R. | G.R. |

POLITECNICO DI TORINO
Servizio Edilizia
Impianti Elettrici

COMMITTENTE
"Residenza Carlo Mollino"
CORSO PESCHIERA
TORINO

OGGETTO
QUADRO ELETTRICO PIANO PRIMO
FRONTE QUADRO

SIGLA
QE-P1

FILE 00001900f
DISEGNO E.01
FOGLIO 1
SEGUE -

POLITECNICO DI TORINO - TUTTI I DIRITTI RISERVATI

| | |
|---|---|
| Da Quadro: | QEG |
| Partenza: | QE-P1 |
| Cavo [mm ]: ² | 4(1x95)+(1PE95) |
| Lunghezza [m]: | 30 |
| Frequenza [Hz]: | 50 |
| Tensione [V]: | 400 |
| Polarita': | Quadripolare |
| Tipo morsetto: | |
| Numerazione morsetto: | |

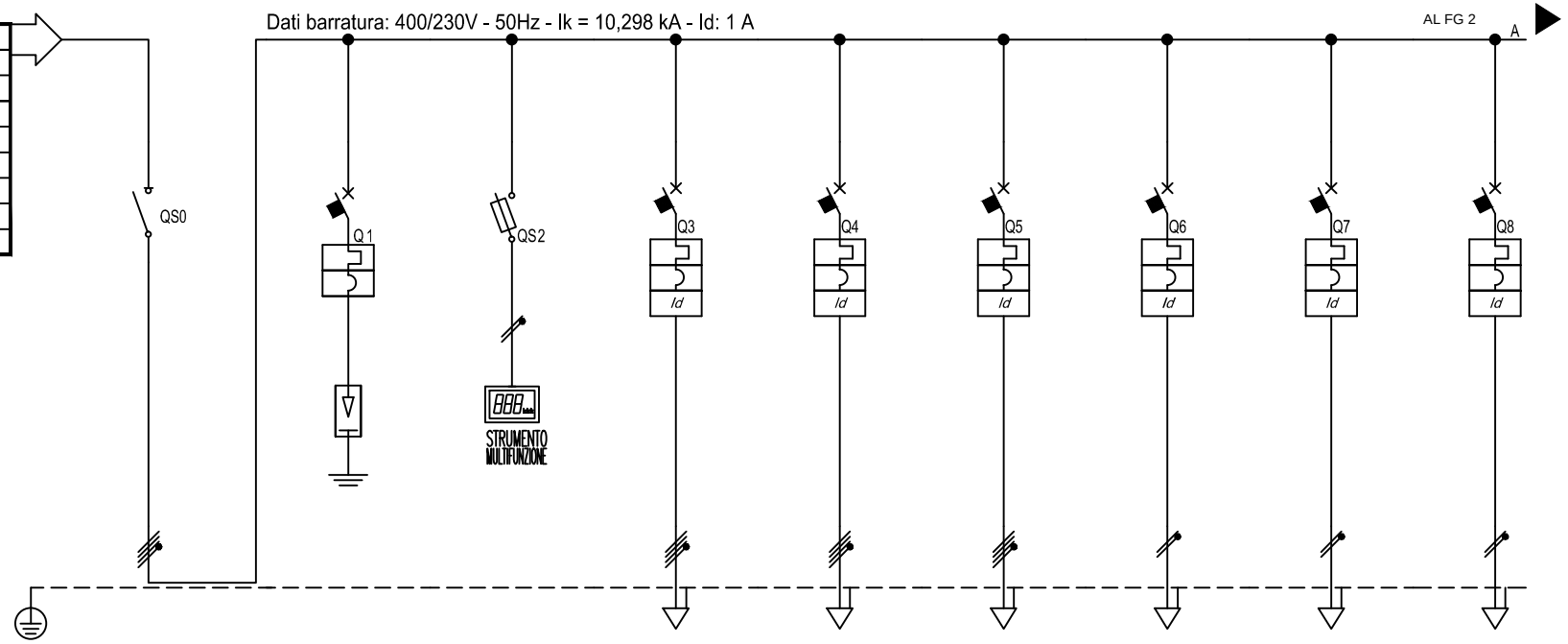


| Sigla utenza | | GQ | SPD | STR. MULT. Q.E. | CUCINA | PR. SERV. PART. COMUNI P1 | SERV. IGIENICI P1 | FM LOC. QE | VIDEOSORV. P1 | RACK P1 |
|---|---|---|---|---|---|---|---|---|---|---|
| Descrizione | | GENERALE QUADRO | SCARICATORE DI SOVRATENSIONE | STRUMENTO MULTIFUNZIONE QUADRO ELETTRICO | CUCINA | PR. SERV. PARTI COMUNI PIANO PRIMO | SERVIZI IGIENICI PIANO PRIMO | FM LOCALE QUADRO ELETTRICO | VIDEOSORVEGLIANZA PIANO PRIMO | ARMADIO DATI PIANO PRIMO |
| POTENZA CONTEMPORANEA [kW] | | 69 | 0 | 0,1 | 15 | 3 | 4,85 | 0,5 | 0,5 | 0,5 |
| CORRENTE (Ib) [A] | | 115 | 0 | 0,16 | 29 | 4,811 | 8,901 | 2,406 | 2,406 | 2,406 |
| CosFi | | 0,9 | --- | 0,9 | 0,9 | 0,9 | 0,9 | 0,9 | 0,9 | 0,9 |
| COEFF. DI CONTEMPORANEITA' [%] | | 70 | 100 | 100 | 100 | 100 | 100 | 100 | 100 | 100 |
| DISTRIBUZIONE | | Quadripolare | Quadripolare | Tripolare | Quadripolare | Quadripolare | Quadripolare | Monofase L1+N | Monofase L2+N | Monofase L1+N |
| PROTEZIONE | Marca | SCHNEIDER | SCHNEIDER | SCHNEIDER | SCHNEIDER | SCHNEIDER | SCHNEIDER | SCHNEIDER | SCHNEIDER | SCHNEIDER |
| | Tipo | INS250 | PRF1 Master Cl.I-Up 1,5 kV | STI Gr. 10.3x38 | C60H+Vigi A si | C60H+Vigi AC | C60H+Vigi A S si | C60H+Vigi AC | C60H+Vigi A | C60H+Vigi A |
| | Taglia (Ith) [A] | 250 | 160 | 32 | 63 | 16 | 16 | 16 | 10 | 10 |
| | Polarità | 3P x 250 + N | 3P x 160 + N | 3 x 32 | 4 x 63 | 4 x 16 | 4 x 16 | 2 x 16 | 2 x 10 | 2 x 10 |
| | In Max/Min/Reg. [A] | --/--/-- | 160/112/160 | --/--/2 | --/--/63 | --/--/16 | --/--/16 | --/--/16 | --/--/10 | --/--/10 |
| | Im Max/Min/Reg. [A] | --/--/-- | --/--/1.280 | --/--/4,9 | --/--/630 | --/--/160 | --/--/160 | --/--/160 | --/--/100 | --/--/100 |
| | P.d.I. [kA] | --- | 25 | 100 | 15 | 15 | 15 | 30 | 30 | 30 |
| | I differenziale (Id) [A] | --- | --- | -- | 0,03 - Cl. A si | 0,03 - Cl. AC | 0,3 - Cl. AS si | 0,03 - Cl. AC | 0,03 - Cl. A | 0,03 - Cl. A |
| | Esecuzione | SCATOLATO | SCATOLATO | MODULARE | MODULARE | MODULARE | MODULARE | MODULARE | MODULARE | MODULARE |
| | Curva | | N.C. | gL | C | C | C | C | C | C |
| SIGLA APPARECCHI AUSILIARI | | | | | | | | | | |
| LINEA | Tipo Isolante | --- | --- | N07 V-K | FG7OM1 | FG7OM1 | FG7OM1 | FG7OM1 | FG7OM1 | FG7OM1 |
| | Posa | --- | --- | __3 | 12_ | 12_ | 12_ | 12_ | 12_ | 12_ |
| | Lunghezza Max [m] | --- | --- | 2.234 | 320 | 326 | 261 | 327 | 204 | 204 |
| | Sezione [mmq] | --- | --- | 3(1x1,5)+(1PE1,5) | 1(5G25) | 1(5G4) | 1(5G6) | 1(3G4) | 1(3G2,5) | 1(3G2,5) |
| | Portata (Iz) [A] | --- | --- | 12 | 95 | 32 | 42 | 36 | 26 | 26 |
| | Caduta di Tensione [%] | | | | | | | | | |

| REV | DATA | DESCRIZIONE | DISEGNATO | CONTROLLATO |
|---|---|---|---|---|
| 01 | 01/02/2013 | REVISIONE | G.R. | G.R. |
| 00 | 06/07/2011 | EMISSIONE | G.R. | G.R. |

POLITECNICO DI TORINO
Servizio Edilizia
Impianti Elettrici

COMMITTENTE
"Residenza Carlo Mollino"
CORSO PESCHIERA
TORINO

OGGETTO
QUADRO ELETTRICO PIANO PRIMO

NOTA
QE-P1

FILE 00001901
DISEGNO E.01
FOGLIO 1 SEGUE 2

POLITECNICO DI TORINO - TUTTI I DIRITTI RISERVATI

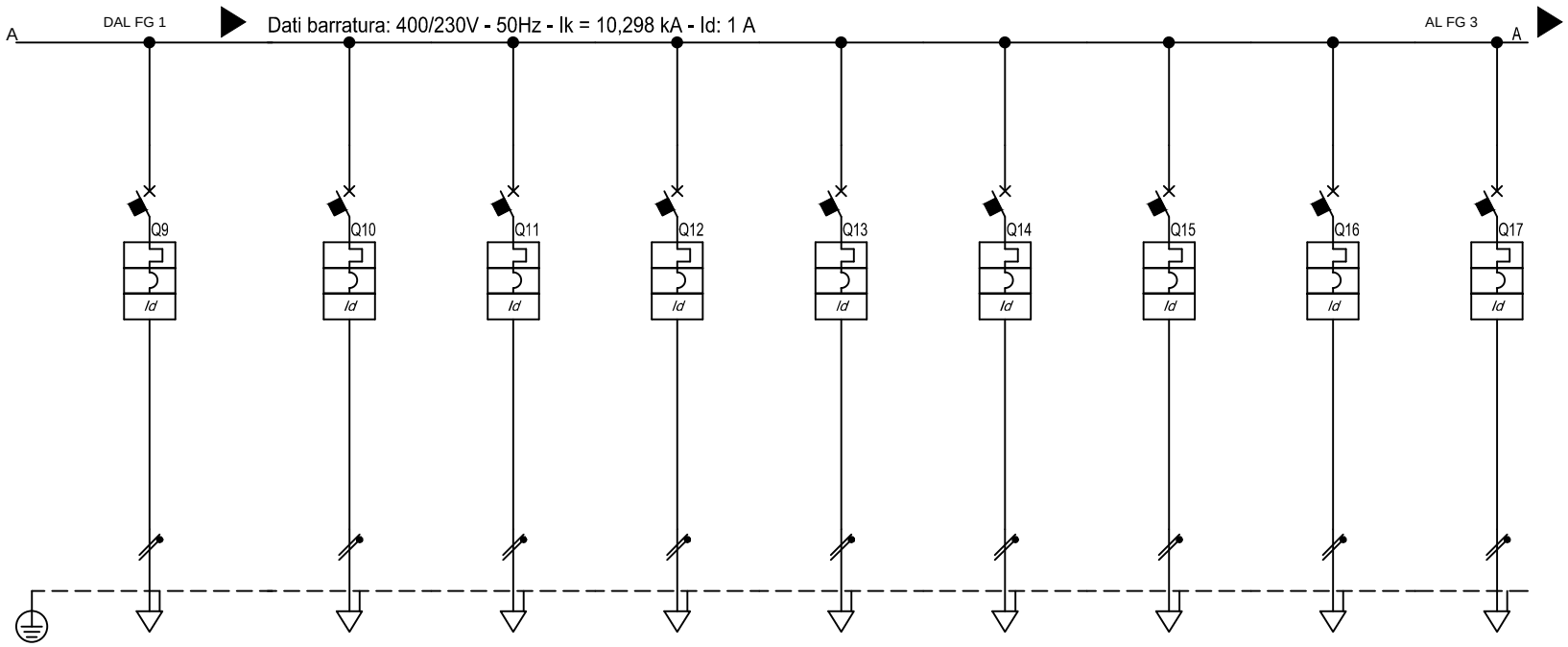


| Sigla utenza | | | SALA RIUN. | CAMERA 1 1 | CAMERA 1 3 | CAMERA 1 7 | CAMERA 1 9 | CAMERA 1 11 | CAMERA 1 13 | CAMERA 1 15 | CAMERA 1 17 |
|---|---|---|---|---|---|---|---|---|---|---|---|
| Descrizione | | | SALA RIUNIONI | CAMERA 1 1 | CAMERA 1 3 | CAMERA 1 7 | CAMERA 1 9 | CAMERA 1 11 | CAMERA 1 13 | CAMERA 1 15 | CAMERA 1 17 |
| POTENZA CONTEMPORANEA | | [kW] | 3,36 | 1,8 | 1,8 | 1,8 | 1,8 | 1,8 | 1,8 | 1,8 | 1,8 |
| CORRENTE (Ib) | | [A] | 16 | 8,66 | 8,66 | 8,66 | 8,66 | 8,66 | 8,66 | 8,66 | 8,66 |
| CosFi | | | 0,9 | 0,9 | 0,9 | 0,9 | 0,9 | 0,9 | 0,9 | 0,9 | 0,9 |
| COEFF. DI CONTEMPORANEITA' | | [%] | 100 | 100 | 100 | 100 | 100 | 100 | 100 | 100 | 100 |
| DISTRIBUZIONE | | | Monofase L2+N | Monofase L3+N | Monofase L1+N | Monofase L3+N | Monofase L1+N | Monofase L2+N | Monofase L3+N | Monofase L1+N | Monofase L2+N |
| PROTEZIONE | Marca | | SCHNEIDER | SCHNEIDER | SCHNEIDER | SCHNEIDER | SCHNEIDER | SCHNEIDER | SCHNEIDER | SCHNEIDER | SCHNEIDER |
| | Tipo | | C60H+Vigi A si | C60H+Vigi A S si | C60H+Vigi A S si | C60H+Vigi A S si | C60H+Vigi A S si | C60H+Vigi A S si | C60H+Vigi A S si | C60H+Vigi A S si | C60H+Vigi A S si |
| | Taglia (Ith) | [A] | 25 | 25 | 25 | 25 | 25 | 25 | 25 | 25 | 25 |
| | Polarità | | 2 x 25 | 2 x 25 | 2 x 25 | 2 x 25 | 2 x 25 | 2 x 25 | 2 x 25 | 2 x 25 | 2 x 25 |
| | In Max/Min/Reg. | [A] | --/--/25 | --/--/25 | --/--/25 | --/--/25 | --/--/25 | --/--/25 | --/--/25 | --/--/25 | --/--/25 |
| | Im Max/Min/Reg. | [A] | --/--/250 | --/--/250 | --/--/250 | --/--/250 | --/--/250 | --/--/250 | --/--/250 | --/--/250 | --/--/250 |
| | P.d.I. | [kA] | 30 | 30 | 30 | 30 | 30 | 30 | 30 | 30 | 30 |
| | I differenziale (Id) | [A] | 0,03 - Cl. A si | 0,3 - Cl. AS si | 0,3 - Cl. AS si | 0,3 - Cl. AS si | 0,3 - Cl. AS si | 0,3 - Cl. AS si | 0,3 - Cl. AS si | 0,3 - Cl. AS si | 0,3 - Cl. AS si |
| | Esecuzione | | MODULARE | MODULARE | MODULARE | MODULARE | MODULARE | MODULARE | MODULARE | MODULARE | MODULARE |
| | Curva | | C | C | C | C | C | C | C | C | C |
| SIGLA APPARECCHI AUSILIARI | | | | | | | | | | | |
| LINEA | Tipo Isolante | | FG7OM1 | FG7OM1 | FG7OM1 | FG7OM1 | FG7OM1 | FG7OM1 | FG7OM1 | FG7OM1 | FG7OM1 |
| | Posa | | 12_ | 12_ | 12_ | 12_ | 12_ | 12_ | 12_ | 12_ | 12_ |
| | Lunghezza Max | [m] | 70 | 134 | 134 | 134 | 134 | 134 | 134 | 134 | 134 |
| | Sezione | [mmq] | 1(5G6) | 1(5G6) | 1(5G6) | 1(5G6) | 1(5G6) | 1(5G6) | 1(5G6) | 1(5G6) | 1(5G6) |
| | Portata (Iz) | [A] | 46 | 46 | 46 | 46 | 46 | 46 | 46 | 46 | 46 |
| | Caduta di Tensione | [%] | | | | | | | | | |

| REV | DATA | DESCRIZIONE | DISEGNATO | CONTROLLATO |
|---|---|---|---|---|
| 01 | 01/02/2013 | REVISIONE | G.R. | G.R. |
| 00 | 06/07/2011 | EMISSIONE | G.R. | G.R. |

POLITECNICO DI TORINO
Servizio Edilizia
Impianti Elettrici

COMMITTENTE
"Residenza Carlo Mollino"
CORSO PESCHIERA
TORINO

OGGETTO
QUADRO ELETTRICO PIANO PRIMO

NOTA
QE-P1

FILE 00001902
DISEGNO E.01
FOGLIO 2
SEGUE 3

POLITECNICO DI TORINO - TUTTI I DIRITTI RISERVATI

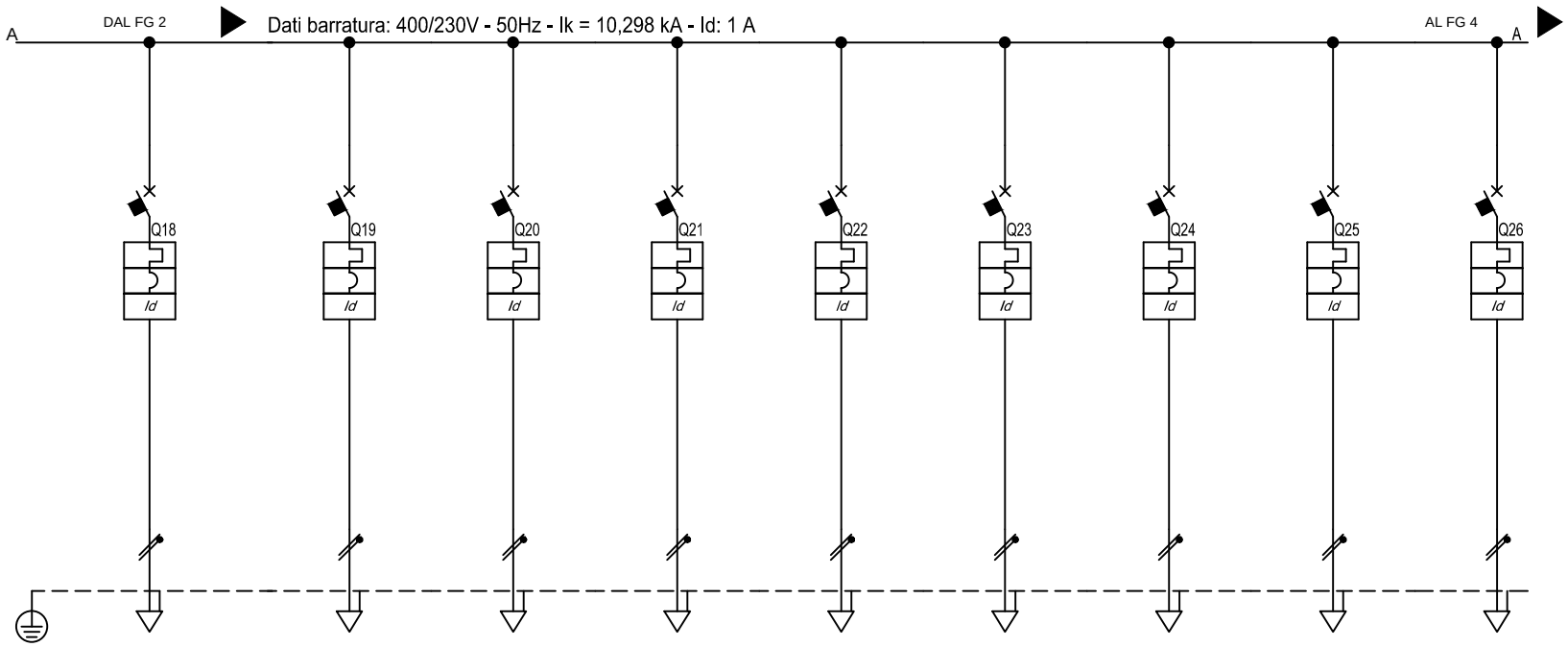


| Sigla utenza | | CAMERA 1 20 | CAMERA 1 22 | CAMERA 1 24 | CAMERA 1 26 | CAMERA 1 32 | CAMERA 1 34 | CAMERA 1 36 | CAMERA 1 38 | CAMERA 1 40 |
|---|---|---|---|---|---|---|---|---|---|---|
| Descrizione | | CAMERA 1 20 | CAMERA 1 22 | CAMERA 1 24 | CAMERA 1 26 | CAMERA 1 32 | CAMERA 1 34 | CAMERA 1 36 | CAMERA 1 38 | CAMERA 1 40 |
| POTENZA CONTEMPORANEA | [kW] | 1,8 | 1,8 | 1,8 | 1,8 | 1,8 | 1,8 | 1,8 | 1,8 | 1,8 |
| CORRENTE (Ib) | [A] | 8,66 | 8,66 | 8,66 | 8,66 | 8,66 | 8,66 | 8,66 | 8,66 | 8,66 |
| CosFi | | 0,9 | 0,9 | 0,9 | 0,9 | 0,9 | 0,9 | 0,9 | 0,9 | 0,9 |
| COEFF. DI CONTEMPORANEITA' | [%] | 100 | 100 | 100 | 100 | 100 | 100 | 100 | 100 | 100 |
| DISTRIBUZIONE | | Monofase L3+N | Monofase L1+N | Monofase L2+N | Monofase L3+N | Monofase L1+N | Monofase L2+N | Monofase L3+N | Monofase L1+N | Monofase L2+N |
| PROTEZIONE | Marca | SCHNEIDER | SCHNEIDER | SCHNEIDER | SCHNEIDER | SCHNEIDER | SCHNEIDER | SCHNEIDER | SCHNEIDER | SCHNEIDER |
| | Tipo | C60H+Vigi A S si | C60H+Vigi A S si | C60H+Vigi A S si | C60H+Vigi A S si | C60H+Vigi A S si | C60H+Vigi A S si | C60H+Vigi A S si | C60H+Vigi A S si | C60H+Vigi A S si |
| | Taglia (Ith) [A] | 25 | 25 | 25 | 25 | 25 | 25 | 25 | 25 | 25 |
| | Polarità | 2 x 25 | 2 x 25 | 2 x 25 | 2 x 25 | 2 x 25 | 2 x 25 | 2 x 25 | 2 x 25 | 2 x 25 |
| | In Max/Min/Reg. [A] | --/--/25 | --/--/25 | --/--/25 | --/--/25 | --/--/25 | --/--/25 | --/--/25 | --/--/25 | --/--/25 |
| | Im Max/Min/Reg. [A] | --/--/250 | --/--/250 | --/--/250 | --/--/250 | --/--/250 | --/--/250 | --/--/250 | --/--/250 | --/--/250 |
| | P.d.I. [kA] | 30 | 30 | 30 | 30 | 30 | 30 | 30 | 30 | 30 |
| | I differenziale (Id) [A] | 0,3 - Cl. AS si | 0,3 - Cl. AS si | 0,3 - Cl. AS si | 0,3 - Cl. AS si | 0,3 - Cl. AS si | 0,3 - Cl. AS si | 0,3 - Cl. AS si | 0,3 - Cl. AS si | 0,3 - Cl. AS si |
| | Esecuzione | MODULARE | MODULARE | MODULARE | MODULARE | MODULARE | MODULARE | MODULARE | MODULARE | MODULARE |
| | Curva | C | C | C | C | C | C | C | C | C |
| SIGLA APPARECCHI AUSILIARI | | | | | | | | | | |
| LINEA | Tipo Isolante | FG7OM1 | FG7OM1 | FG7OM1 | FG7OM1 | FG7OM1 | FG7OM1 | FG7OM1 | FG7OM1 | FG7OM1 |
| | Posa | 12_ | 12_ | 12_ | 12_ | 12_ | 12_ | 12_ | 12_ | 12_ |
| | Lunghezza Max [m] | 134 | 134 | 134 | 134 | 134 | 134 | 134 | 134 | 134 |
| | Sezione [mmq] | 1(5G6) | 1(5G6) | 1(5G6) | 1(5G6) | 1(5G6) | 1(5G6) | 1(5G6) | 1(5G6) | 1(5G6) |
| | Portata (Iz) [A] | 46 | 46 | 46 | 46 | 46 | 46 | 46 | 46 | 46 |
| | Caduta di Tensione [%] | | | | | | | | | |

| REV | DATA | DESCRIZIONE | DISEGNATO | CONTROLLATO |
|---|---|---|---|---|
| 01 | 01/02/2013 | REVISIONE | G.R. | G.R. |
| 00 | 06/07/2011 | EMISSIONE | G.R. | G.R. |

POLITECNICO DI TORINO
Servizio Edilizia
Impianti Elettrici

COMMITTENTE
"Residenza Carlo Mollino"
CORSO PESCHIERA
TORINO

OGGETTO
QUADRO ELETTRICO PIANO PRIMO

NOTA
QE-P1

FILE 00001903
DISEGNO E.01
FOGLIO 3
SEGUE 4

POLITECNICO DI TORINO - TUTTI I DIRITTI RISERVATI

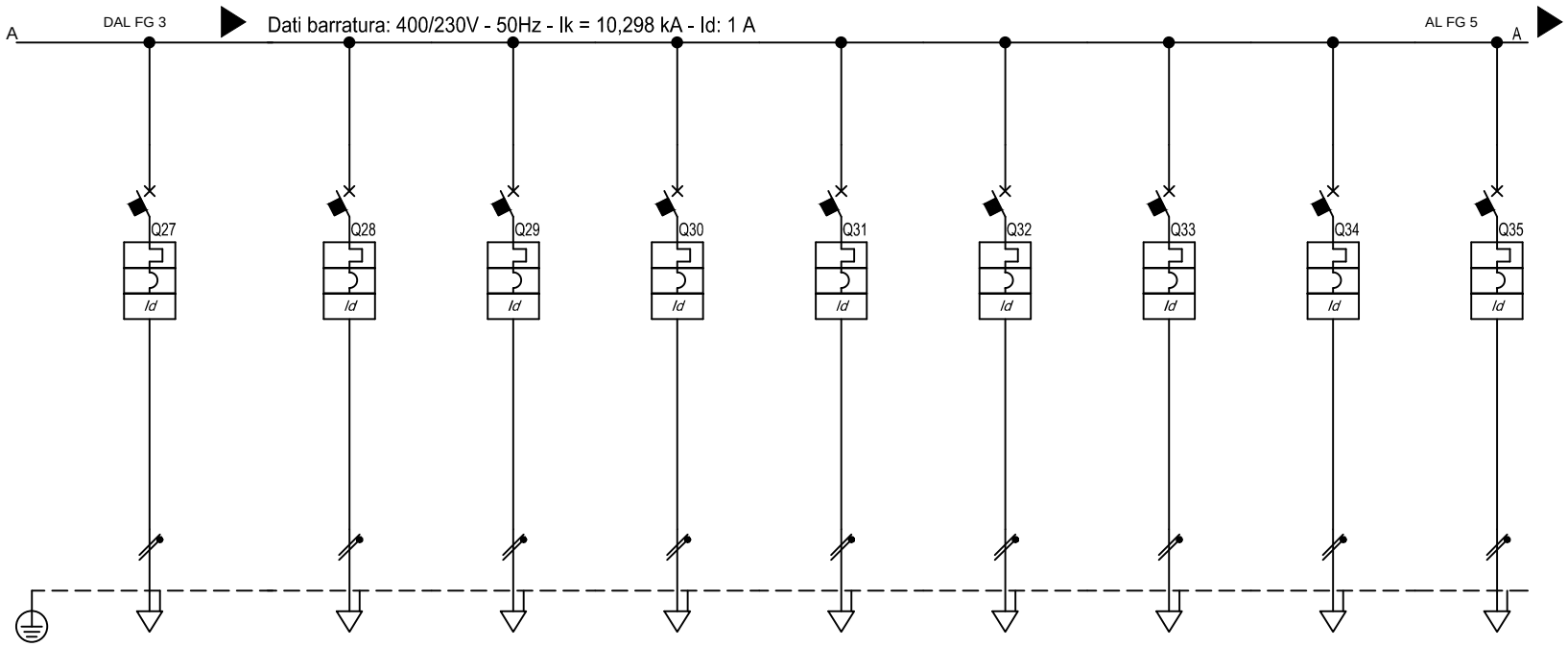


| Sigla utenza | | CAMERA 1 42 | CAMERA 1 44 | CAMERA 1 46 | CAMERA 1 48 | CAMERA 1 50 | CAMERA 1 53 | CAMERA 1 55 | CAMERA 1 57 | CAMERA 1 59 |
|---|---|---|---|---|---|---|---|---|---|---|
| Descrizione | | CAMERA 1 42 | CAMERA 1 44 | CAMERA 1 46 | CAMERA 1 48 | CAMERA 1 50 | CAMERA 1 53 | CAMERA 1 55 | CAMERA 1 57 | CAMERA 1 59 |
| POTENZA CONTEMPORANEA | [kW] | 1,8 | 1,8 | 1,8 | 1,8 | 1,8 | 1,8 | 1,8 | 1,8 | 1,8 |
| CORRENTE (Ib) | [A] | 8,66 | 8,66 | 8,66 | 8,66 | 8,66 | 8,66 | 8,66 | 8,66 | 8,66 |
| CosFi | | 0,9 | 0,9 | 0,9 | 0,9 | 0,9 | 0,9 | 0,9 | 0,9 | 0,9 |
| COEFF. DI CONTEMPORANEITA' | [%] | 100 | 100 | 100 | 100 | 100 | 100 | 100 | 100 | 100 |
| DISTRIBUZIONE | | Monofase L3+N | Monofase L1+N | Monofase L2+N | Monofase L3+N | Monofase L1+N | Monofase L2+N | Monofase L3+N | Monofase L1+N | Monofase L2+N |
| PROTEZIONE | Marca | SCHNEIDER | SCHNEIDER | SCHNEIDER | SCHNEIDER | SCHNEIDER | SCHNEIDER | SCHNEIDER | SCHNEIDER | SCHNEIDER |
| | Tipo | C60H+Vigi A S si | C60H+Vigi A S si | C60H+Vigi A S si | C60H+Vigi A S si | C60H+Vigi A S si | C60H+Vigi A S si | C60H+Vigi A S si | C60H+Vigi A S si | C60H+Vigi A S si |
| | Taglia (Ith) [A] | 25 | 25 | 25 | 25 | 25 | 25 | 25 | 25 | 25 |
| | Polarità | 2 x 25 | 2 x 25 | 2 x 25 | 2 x 25 | 2 x 25 | 2 x 25 | 2 x 25 | 2 x 25 | 2 x 25 |
| | In Max/Min/Reg. [A] | --/--/25 | --/--/25 | --/--/25 | --/--/25 | --/--/25 | --/--/25 | --/--/25 | --/--/25 | --/--/25 |
| | Im Max/Min/Reg. [A] | --/--/250 | --/--/250 | --/--/250 | --/--/250 | --/--/250 | --/--/250 | --/--/250 | --/--/250 | --/--/250 |
| | P.d.I. [kA] | 30 | 30 | 30 | 30 | 30 | 30 | 30 | 30 | 30 |
| | I differenziale (Id) [A] | 0,3 - Cl. AS si | 0,3 - Cl. AS si | 0,3 - Cl. AS si | 0,3 - Cl. AS si | 0,3 - Cl. AS si | 0,3 - Cl. AS si | 0,3 - Cl. AS si | 0,3 - Cl. AS si | 0,3 - Cl. AS si |
| | Esecuzione | MODULARE | MODULARE | MODULARE | MODULARE | MODULARE | MODULARE | MODULARE | MODULARE | MODULARE |
| | Curva | C | C | C | C | C | C | C | C | C |
| SIGLA APPARECCHI AUSILIARI | | | | | | | | | | |
| LINEA | Tipo Isolante | FG7OM1 | FG7OM1 | FG7OM1 | FG7OM1 | FG7OM1 | FG7OM1 | FG7OM1 | FG7OM1 | FG7OM1 |
| | Posa | 12_ | 12_ | 12_ | 12_ | 12_ | 12_ | 12_ | 12_ | 12_ |
| | Lunghezza Max [m] | 134 | 134 | 134 | 134 | 134 | 134 | 134 | 134 | 134 |
| | Sezione [mmq] | 1(5G6) | 1(5G6) | 1(5G6) | 1(5G6) | 1(5G6) | 1(5G6) | 1(5G6) | 1(5G6) | 1(5G6) |
| | Portata (Iz) [A] | 46 | 46 | 46 | 46 | 46 | 46 | 46 | 46 | 46 |
| | Caduta di Tensione [%] | | | | | | | | | |

| REV | DATA | DESCRIZIONE | DISEGNATO | CONTROLLATO |
|---|---|---|---|---|
| 01 | 01/02/2013 | REVISIONE | G.R. | G.R. |
| 00 | 06/07/2011 | EMISSIONE | G.R. | G.R. |

POLITECNICO DI TORINO
Servizio Edilizia
Impianti Elettrici

COMMITTENTE
"Residenza Carlo Mollino"
CORSO PESCHIERA
TORINO

OGGETTO
QUADRO ELETTRICO PIANO PRIMO

NOTA
QE-P1

FILE 00001904
DISEGNO E.01
FOGLIO 4
SEGUE 5

POLITECNICO DI TORINO - TUTTI I DIRITTI RISERVATI

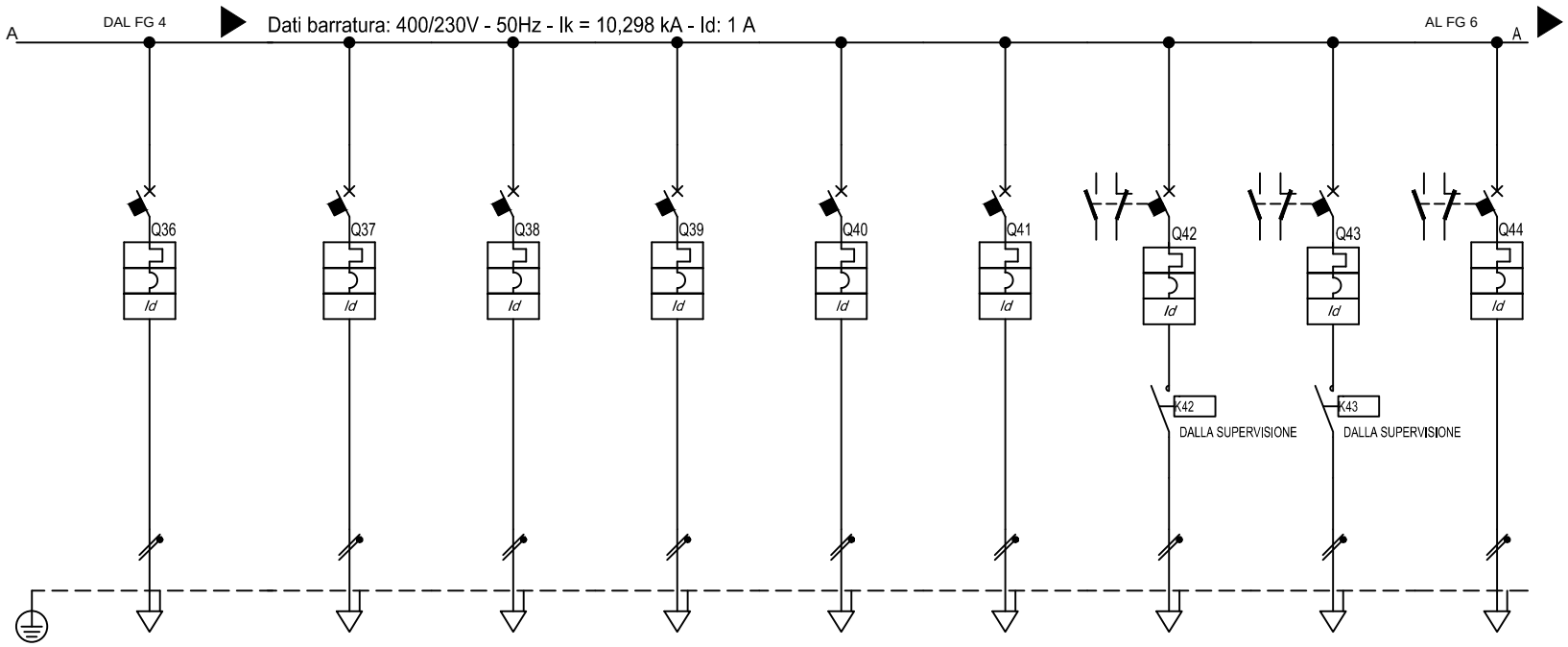


| Sigla utenza | | CAMERA 1 61 | CAMERA 1 63 | CAMERA 1 65 | CAMERA 1 67 | CAMERA 1 69 | CAMERA 1 71 | ILL. CORR. NORM. | ILL. CORR. NOTT. | ILL. LOC. QE |
|---|---|---|---|---|---|---|---|---|---|---|
| Descrizione | | CAMERA 1 61 | CAMERA 1 63 | CAMERA 1 65 | CAMERA 1 67 | CAMERA 1 69 | CAMERA 1 71 | ILLUMINAZIONE CORRIDOIO CIRCUITO NORMALE | ILLUMINAZIONE CORRIDOIO CIRCUITO NOTTURNE | ILLUMINAZIONE LOCALE QUADRO ELETTRICO |
| POTENZA CONTEMPORANEA | [kW] | 1,8 | 1,8 | 1,8 | 1,8 | 1,8 | 1,8 | 0,85 | 0,35 | 0,05 |
| CORRENTE (Ib) | [A] | 8,66 | 8,66 | 8,66 | 8,66 | 8,66 | 8,66 | 4,09 | 1,684 | 0,241 |
| CosFi | | 0,9 | 0,9 | 0,9 | 0,9 | 0,9 | 0,9 | 0,9 | 0,9 | 0,9 |
| COEFF. DI CONTEMPORANEITA' | [%] | 100 | 100 | 100 | 100 | 100 | 100 | 100 | 100 | 100 |
| DISTRIBUZIONE | | Monofase L3+N | Monofase L1+N | Monofase L2+N | Monofase L3+N | Monofase L1+N | Monofase L2+N | Monofase L3+N | Monofase L1+N | Monofase L1+N |
| PROTEZIONE | Marca | SCHNEIDER | SCHNEIDER | SCHNEIDER | SCHNEIDER | SCHNEIDER | SCHNEIDER | SCHNEIDER | SCHNEIDER | SCHNEIDER |
| | Tipo | C60H+Vigi A S si | C60H+Vigi A S si | C60H+Vigi A S si | C60H+Vigi A S si | C60H+Vigi A S si | C60H+Vigi A S si | C60H+Vigi AC | C60H+Vigi AC | C60H+Vigi A |
| | Taglia (Ith) [A] | 25 | 25 | 25 | 25 | 25 | 25 | 10 | 10 | 10 |
| | Polarità | 2 x 25 | 2 x 25 | 2 x 25 | 2 x 25 | 2 x 25 | 2 x 25 | 2 x 10 | 2 x 10 | 2 x 10 |
| | In Max/Min/Reg. [A] | --/--/25 | --/--/25 | --/--/25 | --/--/25 | --/--/25 | --/--/25 | --/--/10 | --/--/10 | --/--/10 |
| | Im Max/Min/Reg. [A] | --/--/250 | --/--/250 | --/--/250 | --/--/250 | --/--/250 | --/--/250 | --/--/100 | --/--/100 | --/--/100 |
| | P.d.I. [kA] | 30 | 30 | 30 | 30 | 30 | 30 | 30 | 30 | 30 |
| | I differenziale (Id) [A] | 0,3 - Cl. AS si | 0,3 - Cl. AS si | 0,3 - Cl. AS si | 0,3 - Cl. AS si | 0,3 - Cl. AS si | 0,3 - Cl. AS si | 0,03 - Cl. AC | 0,03 - Cl. AC | 0,03 - Cl. A |
| | Esecuzione | MODULARE | MODULARE | MODULARE | MODULARE | MODULARE | MODULARE | MODULARE | MODULARE | MODULARE |
| | Curva | C | C | C | C | C | C | C | C | C |
| SIGLA APPARECCHI AUSILIARI | | | | | | | | | | |
| LINEA | Tipo Isolante | FG7OM1 | FG7OM1 | FG7OM1 | FG7OM1 | FG7OM1 | FG7OM1 | FG7OM1 | FG7OM1 | FG7OM1 |
| | Posa | 12_ | 12_ | 12_ | 12_ | 12_ | 12_ | 12_ | 12_ | 12_ |
| | Lunghezza Max [m] | 134 | 134 | 134 | 134 | 134 | 134 | 118 | 293 | 2.070 |
| | Sezione [mmq] | 1(5G6) | 1(5G6) | 1(5G6) | 1(5G6) | 1(5G6) | 1(5G6) | 1(3G2,5) | 1(3G2,5) | 1(3G2,5) |
| | Portata (Iz) [A] | 46 | 46 | 46 | 46 | 46 | 46 | 26 | 26 | 26 |
| | Caduta di Tensione [%] | | | | | | | | | |

| REV | DATA | DESCRIZIONE | DISEGNATO | CONTROLLATO |
|---|---|---|---|---|
| 01 | 01/02/2013 | REVISIONE | G.R. | G.R. |
| 00 | 06/07/2011 | EMISSIONE | G.R. | G.R. |

POLITECNICO DI TORINO
Servizio Edilizia
Impianti Elettrici

COMMITTENTE
"Residenza Carlo Mollino"
CORSO PESCHIERA
TORINO

OGGETTO
QUADRO ELETTRICO PIANO PRIMO

NOTA
QE-P1

FILE 00001905
DISEGNO E.01
FOGLIO 5 SEGUE 6

POLITECNICO DI TORINO - TUTTI I DIRITTI RISERVATI

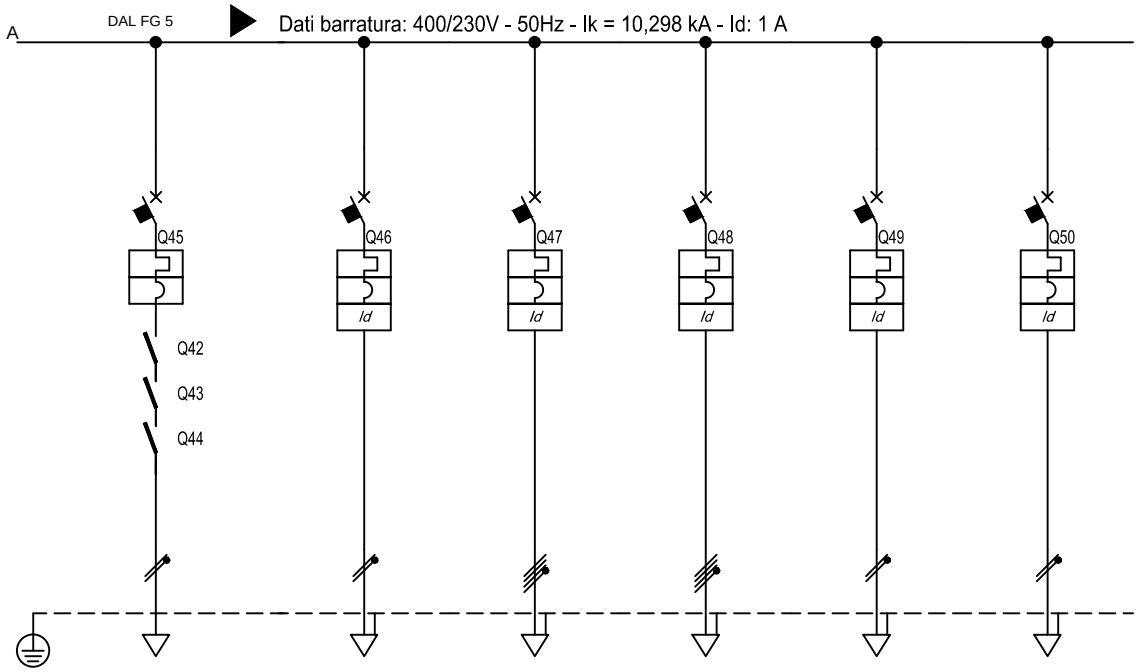


| Sigla utenza | | CONS. ILL. SIC. | AUX QE | RIS. | RIS. | RIS. | RIS. | | | |
|---|---|---|---|---|---|---|---|---|---|---|
| Descrizione | | CONSENSO ILLUMINAZIONE DI SICUREZZA | AUSILIARI QUADRO ELETTRICO | RISERVA | RISERVA | RISERVA | RISERVA | | | |
| POTENZA CONTEMPORANEA | [kW] | 0,1 | 0,1 | 6 | 3 | 1,5 | 1,5 | | | |
| CORRENTE (Ib) | [A] | 0,481 | 0,481 | 9,623 | 4,811 | 7,217 | 7,217 | | | |
| CosFi | | 0,9 | 0,9 | 0,9 | 0,9 | 0,9 | 0,9 | | | |
| COEFF. DI CONTEMPORANEITA' | [%] | 100 | 100 | 100 | 100 | 100 | 100 | | | |
| DISTRIBUZIONE | | Monofase L1+N | Monofase L1+N | Quadripolare | Quadripolare | Monofase L1+N | Monofase L3+N | | | |
| PROTEZIONE | Marca | SCHNEIDER | SCHNEIDER | SCHNEIDER | SCHNEIDER | SCHNEIDER | SCHNEIDER | | | |
| | Tipo | C60H | C60H+Vigi AC | C60H+Vigi AC | C60H+Vigi AC | C60H+Vigi AC | C60H+Vigi AC | | | |
| | Taglia (Ith) [A] | 6 | 10 | 32 | 16 | 16 | 16 | | | |
| | Polarità | 2 x 6 | 2 x 10 | 4 x 32 | 4 x 16 | 2 x 16 | 2 x 16 | | | |
| | In Max/Min/Reg. [A] | --/--/6 | --/--/10 | --/--/32 | --/--/16 | --/--/16 | --/--/16 | | | |
| | Im Max/Min/Reg. [A] | --/--/60 | --/--/100 | --/--/320 | --/--/160 | --/--/160 | --/--/160 | | | |
| | P.d.I. [kA] | 30 | 30 | 15 | 15 | 30 | 30 | | | |
| | I differenziale (Id) [A] | -- | 0,03 - Cl. AC | 0,03 - Cl. AC | 0,03 - Cl. AC | 0,03 - Cl. AC | 0,03 - Cl. AC | | | |
| | Esecuzione | MODULARE | MODULARE | MODULARE | MODULARE | MODULARE | MODULARE | | | |
| | Curva | C | C | C | C | C | C | | | |
| SIGLA APPARECCHI AUSILIARI | | | | | | | | | | |
| LINEA | Tipo Isolante | FTG10OM1 | N07 V-K | -- | -- | -- | -- | | | |
| | Posa | 12_ | __4 | 12_ | 12_ | __2 | __2 | | | |
| | Lunghezza Max [m] | 1,026 | 1,050 | -- | -- | -- | -- | | | |
| | Sezione [mmq] | 1(3G2,5) | 2(1x2,5)+(1PE2,5) | -- | -- | -- | -- | | | |
| | Portata (Iz) [A] | 26 | 19 | -- | -- | -- | -- | | | |
| | Caduta di Tensione [%] | | | | | | | | | |

| REV | DATA | DESCRIZIONE | DISEGNATO | CONTROLLATO |
|---|---|---|---|---|
| 01 | 01/02/2013 | REVISIONE | G.R. | G.R. |
| 00 | 06/07/2011 | EMISSIONE | G.R. | G.R. |

POLITECNICO DI TORINO
Servizio Edilizia
Impianti Elettrici

COMMITTENTE
"Residenza Carlo Mollino"
CORSO PESCHIERA
TORINO

OGGETTO
QUADRO ELETTRICO PIANO PRIMO

NOTA
QE-P1

FILE 00001906
DISEGNO E.01
FOGLIO 6
SEGUE -

POLITECNICO DI TORINO - TUTTI I DIRITTI RISERVATI

# QE-CUC

QUADRO ELETTRICO CUCINA

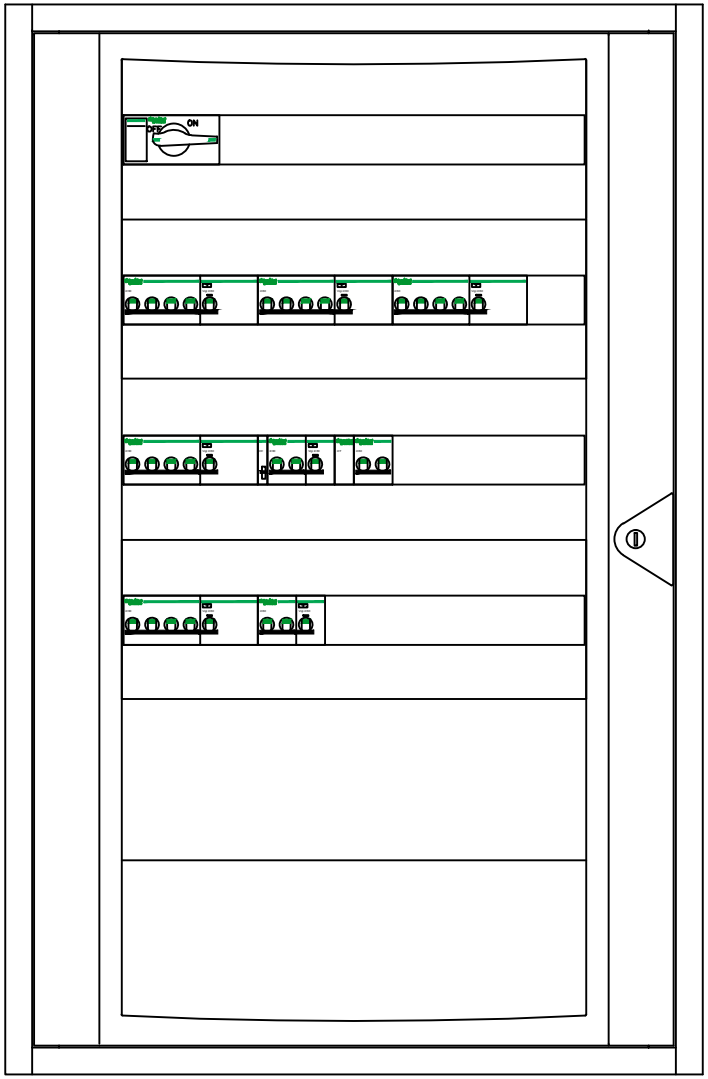


| REV | DATA | DESCRIZIONE | DISEGNATO | CONTROLLATO |
|---|---|---|---|---|
| 01 | 01/02/2013 | REVISIONE | G.R. | G.R. |
| 00 | 06/07/2011 | EMISSIONE | G.R. | G.R. |

POLITECNICO DI TORINO
Servizio Edilizia
Impianti Elettrici

COMMITTENTE
"Residenza Carlo Mollino"
CORSO PESCHIERA
TORINO

OGGETTO
QE CUCINA
FRONTE QUADRO

SIGLA
QE-CUC

FILE 00002000f
DISEGNO E.01
FOGLIO 1
SEGUE -

POLITECNICO DI TORINO - TUTTI I DIRITTI RISERVATI

| | |
|---|---|
| Da Quadro: | QE-P1 |
| Partenza: | CUCINA |
| Cavo [mm ]: ² | 1(5G25) |
| Lunghezza [m]: | 30 |
| Frequenza [Hz]: | 50 |
| Tensione [V]: | 400 |
| Polarita': | Quadripolare |
| Tipo morsetto: | |
| Numerazione morsetto: | |

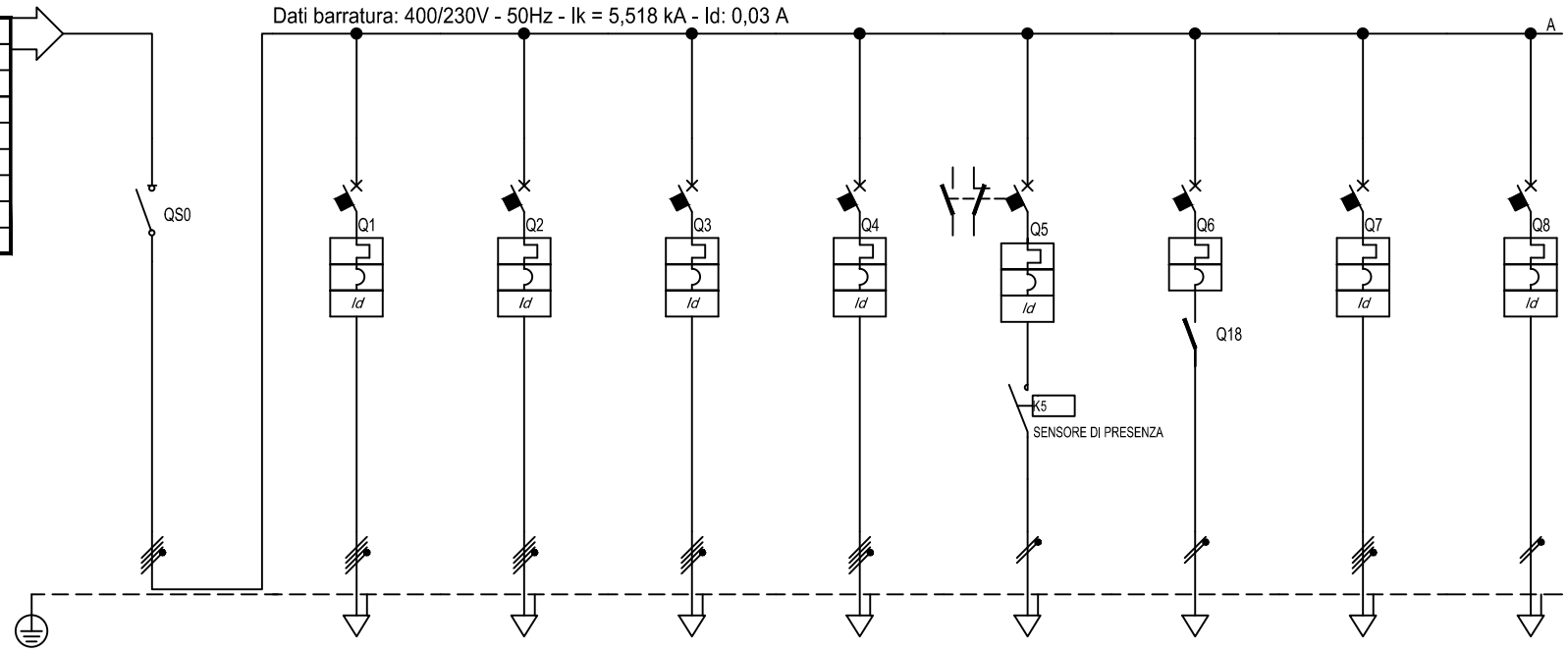


| Sigla utenza | | GQ | CUCINA | FRIGORIFERO | LAVASTOVIGLIE | PR. SERV. | ILL. | CONS. ILL. SIC. | RIS. | RIS. |
|---|---|---|---|---|---|---|---|---|---|---|
| Descrizione | | GENERALE QUADRO | CUCINA | FRIGORIFERO | LAVASTOVIGLIE | PRESE DI SERVIZIO | ILLUMINAZIONE | CONSENSO ILLUMINAZIONE DI SICUREZZA | RISERVA | RISERVA |
| POTENZA CONTEMPORANEA [kW] | | 15 | 5 | 2 | 3 | 3 | 0,6 | 0,1 | 3 | 1,5 |
| CORRENTE (Ib) [A] | | 29 | 8,019 | 3,208 | 4,811 | 4,811 | 2,887 | 0,481 | 4,811 | 7,217 |
| CosFi | | 0,9 | 0,9 | 0,9 | 0,9 | 0,9 | 0,9 | 0,9 | 0,9 | 0,9 |
| COEFF. DI CONTEMPORANEITA' [%] | | 80 | 100 | 100 | 100 | 100 | 100 | 100 | 100 | 100 |
| DISTRIBUZIONE | | Quadripolare | Quadripolare | Quadripolare | Quadripolare | Quadripolare | Monofase L3+N | Monofase L3+N | Quadripolare | Monofase L3+N |
| PROTEZIONE | Marca | SCHNEIDER | SCHNEIDER | SCHNEIDER | SCHNEIDER | SCHNEIDER | SCHNEIDER | SCHNEIDER | SCHNEIDER | SCHNEIDER |
| | Tipo | INS63 | C60H+Vigi AC | C60H+Vigi AC | C60H+Vigi AC | C60H+Vigi AC | C60H+Vigi AC | C60H | C60H+Vigi AC | C60H+Vigi AC |
| | Taglia (Ith) [A] | 63 | 25 | 16 | 16 | 16 | 10 | 6 | 16 | 16 |
| | Polarità | 3P x 63 + N | 4 x 25 | 4 x 16 | 4 x 16 | 4 x 16 | 2 x 10 | 2 x 6 | 4 x 16 | 2 x 16 |
| | In Max/Min/Reg. [A] | --/--/-- | --/--/25 | --/--/16 | --/--/16 | --/--/16 | --/--/10 | --/--/6 | --/--/16 | --/--/16 |
| | Im Max/Min/Reg. [A] | --/--/-- | --/--/250 | --/--/160 | --/--/160 | --/--/160 | --/--/100 | --/--/60 | --/--/160 | --/--/160 |
| | P.d.I. [kA] | -- | 15 | 15 | 15 | 15 | 30 | 30 | 15 | 30 |
| | I differenziale (Id) [A] | -- | 0,03 - Cl. AC | 0,03 - Cl. AC | 0,03 - Cl. AC | 0,03 - Cl. AC | 0,03 - Cl. AC | -- | 0,03 - Cl. AC | 0,03 - Cl. AC |
| | Esecuzione | SCATOLATO | MODULARE | MODULARE | MODULARE | MODULARE | MODULARE | MODULARE | MODULARE | MODULARE |
| | Curva | | C | C | C | C | C | C | C | C |
| SIGLA APPARECCHI AUSILIARI | | | | | | | | | | |
| LINEA | Tipo Isolante | -- | FG7OM1 | FG7OM1 | FG7OM1 | FG7OM1 | FG7OM1 | FTG10OM1 | -- | -- |
| | Posa | -- | 12_ | 12_ | 12_ | 12_ | 12_ | 12_ | 12_ | __2 |
| | Lunghezza Max [m] | -- | 174 | 441 | 292 | 292 | 152 | 920 | -- | -- |
| | Sezione [mmq] | -- | 1(5G4) | 1(5G4) | 1(5G4) | 1(5G4) | 1(3G2,5) | 1(3G2,5) | -- | -- |
| | Portata (Iz) [A] | -- | 32 | 32 | 32 | 32 | 26 | 26 | -- | -- |
| | Caduta di Tensione [%] | | | | | | | | | |

| REV | DATA | DESCRIZIONE | DISEGNATO | CONTROLLATO |
|---|---|---|---|---|
| 01 | 01/02/2013 | REVISIONE | G.R. | G.R. |
| 00 | 06/07/2011 | EMISSIONE | G.R. | G.R. |

POLITECNICO DI TORINO
Servizio Edilizia
Impianti Elettrici

COMMITTENTE
"Residenza Carlo Mollino"
CORSO PESCHIERA
TORINO

OGGETTO
QE CUCINA

NOTA
QE-CUC

FILE 00002001
DISEGNO E.01
FOGLIO 1
SEGUE -

POLITECNICO DI TORINO - TUTTI I DIRITTI RISERVATI

# QE-SERV-P1

QUADRO ELETTRICO SERVIZI IGIENICI PIANO PRIMO

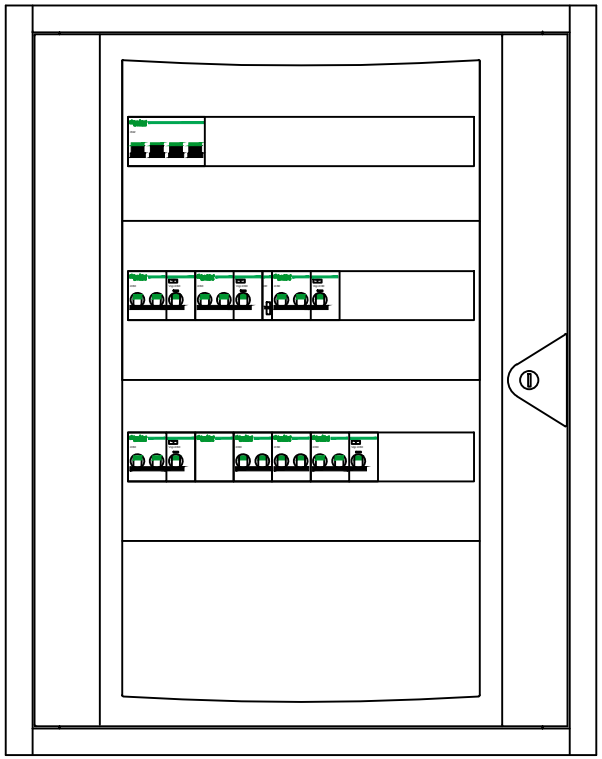

| REV | DATA | DESCRIZIONE | DISEGNATO | CONTROLLATO |
|---|---|---|---|---|
| 01 | 01/02/2013 | REVISIONE | G.R. | G.R. |
| 00 | 06/07/2011 | EMISSIONE | G.R. | G.R. |

POLITECNICO DI TORINO
Servizio Edilizia
Impianti Elettrici

COMMITTENTE
"Residenza Carlo Mollino"
CORSO PESCHIERA
TORINO

OGGETTO
QE SERVIZI IGIENICI PIANO PRIMO
FRONTE QUADRO

SIGLA
QE-SERV-P1

FILE 00002100f
DISEGNO E.01
FOGLIO 1
SEGUE -

POLITECNICO DI TORINO - TUTTI I DIRITTI RISERVATI

| | |
|---|---|
| Da Quadro: | QE-P1 |
| Partenza: | SERV. IGIENICI P1 |
| Cavo [mm ]: ² | 1(5G6) |
| Lunghezza [m]: | 30 |
| Frequenza [Hz]: | 50 |
| Tensione [V]: | 400 |
| Polarita': | Quadripolare |
| Tipo morsetto: | |
| Numerazione morsetto: | |

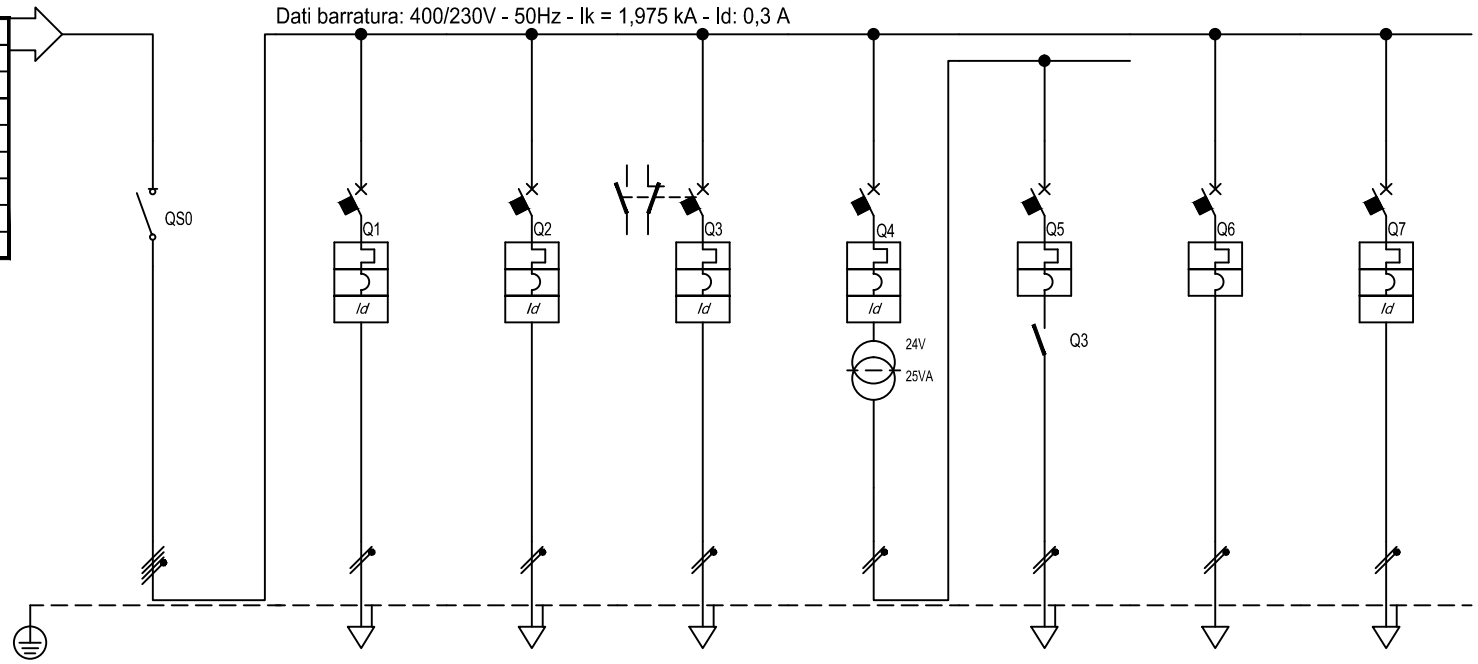


| Sigla utenza | | GQ | ASC. ELETTR. | PR. SERV. | ILL. WC | RS WC | SEC. 24V | CONS. ILL. SIC. | RIS. |
|---|---|---|---|---|---|---|---|---|---|
| Descrizione | | GENERALE QUADRO | ASCIUGAMANI ELETTRICI | PRESE DI SERVIZIO | ILLUMINAZIONE SERVIZI IGIENICI | RICHIESTA SOCCORSO WC | SECONDARIO 24V | CONSENSO ILLUMINAZIONE DI SICUREZZA | RISERVA |
| POTENZA CONTEMPORANEA | [kW] | 4,85 | 1,5 | 1,5 | 0,2 | 0,05 | 0,05 | 0,1 | 1,5 |
| CORRENTE (Ib) | [A] | 8,901 | 7,217 | 7,217 | 0,962 | 0,241 | 0,241 | 0,481 | 7,217 |
| CosFi | | 0,9 | 0,9 | 0,9 | 0,9 | 0,9 | 0,9 | 0,9 | 0,9 |
| COEFF. DI CONTEMPORANEITA' | [%] | 100 | 100 | 100 | 100 | 100 | 100 | 100 | 100 |
| DISTRIBUZIONE | | Quadripolare | Monofase L1+N | Monofase L2+N | Monofase L3+N | Monofase L3+N | Monofase L3+N | Monofase L3+N | Monofase L3+N |
| PROTEZIONE | Marca | SCHNEIDER | SCHNEIDER | SCHNEIDER | SCHNEIDER | SCHNEIDER | SCHNEIDER | SCHNEIDER | SCHNEIDER |
| | Tipo | I | C60H+Vigi AC | C60H+Vigi AC | C60H+Vigi AC | C60H+Vigi AC | C60H | C60H | C60H+Vigi AC |
| | Taglia (Ith) [A] | 32 | 16 | 16 | 10 | 6 | 6 | 6 | 16 |
| | Polarità | 3P x 32 + N | 2 x 16 | 2 x 16 | 2 x 10 | 2 x 6 | 2 x 6 | 2 x 6 | 2 x 16 |
| | In Max/Min/Reg. [A] | --/--/— | —/--/16 | —/--/16 | --/--/10 | --/--/6 | --/—/6 | —/—/6 | --/—/16 |
| | Im Max/Min/Reg. [A] | --/--/— | --/--/160 | --/—/160 | --/—/100 | —/--/60 | --/--/60 | —/—/60 | —/—/160 |
| | P.d.I. [kA] | -- | 30 | 30 | 30 | 30 | 30 | 30 | 30 |
| | I differenziale (Id) [A] | -- | 0,03 - Cl. AC | 0,03 - Cl. AC | 0,03 - Cl. AC | 0,03 - Cl. AC | -- | -- | 0,03 - Cl. AC |
| | Esecuzione | MODULARE | MODULARE | MODULARE | MODULARE | MODULARE | MODULARE | MODULARE | MODULARE |
| | Curva | | C | C | C | C | C | C | C |
| SIGLA APPARECCHI AUSILIARI | | | | | | | | | |
| LINEA | Tipo Isolante | -- | FG7OM1 | FG7OM1 | FG7OM1 | -- | FG7OM1 | FTG10OM1 | — |
| | Posa | -- | 12_ | 12_ | 12_ | -- | 12_ | 12_ | _2 |
| | Lunghezza Max [m] | -- | 93 | 93 | 449 | -- | 1,077 | 893 | — |
| | Sezione [mmq] | -- | 1(3G4) | 1(3G4) | 1(3G2,5) | -- | 1(3G1,5) | 1(3G2,5) | — |
| | Portata (Iz) [A] | -- | 36 | 36 | 26 | -- | 19 | 26 | — |
| | Caduta di Tensione [%] | | | | | | | | |

| REV | DATA | DESCRIZIONE | DISEGNATO | CONTROLLATO |
|---|---|---|---|---|
| 01 | 01/02/2013 | REVISIONE | G.R. | G.R. |
| 00 | 06/07/2011 | EMISSIONE | G.R. | G.R. |

POLITECNICO DI TORINO
Servizio Edilizia
Impianti Elettrici

COMMITTENTE
"Residenza Carlo Mollino"
CORSO PESCHIERA
TORINO

OGGETTO
QE SERVIZI IGIENICI PIANO PRIMO

NOTA
QE-SERV-P1

FILE 00002101
DISEGNO E.01
FOGLIO 1 SEGUE -

POLITECNICO DI TORINO - TUTTI I DIRITTI RISERVATI

# QE-RIU-P1

QUADRO ELETTRICO SALA RIUNIONI PIANO PRIMO

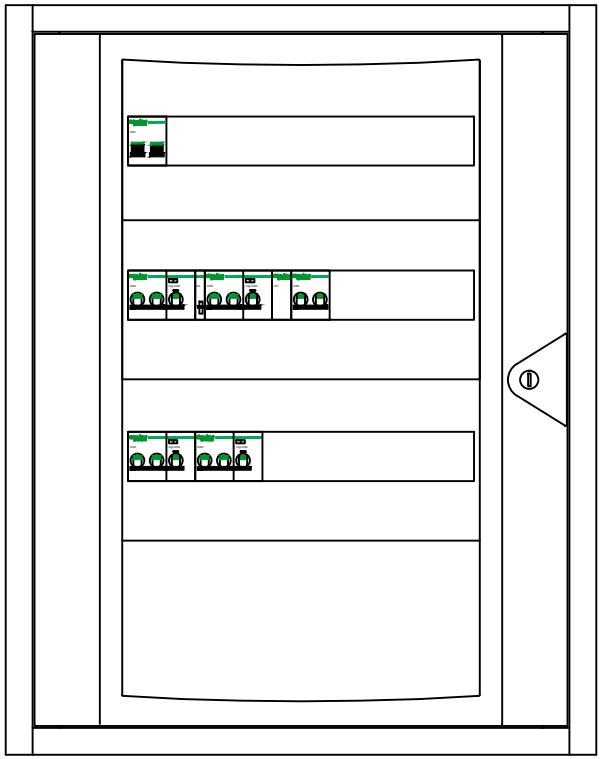

| REV | DATA | DESCRIZIONE | DISEGNATO | CONTROLLATO |
|---|---|---|---|---|
| 01 | 01/02/2013 | REVISIONE | G.R. | G.R. |
| 00 | 06/07/2011 | EMISSIONE | G.R. | G.R. |

POLITECNICO DI TORINO
Servizio Edilizia
Impianti Elettrici

COMMITTENTE
"Residenza Carlo Mollino"
CORSO PESCHIERA
TORINO

OGGETTO
QE SALA RIUNIONI PIANO PRIMO
FRONTE QUADRO

SIGLA
QE-RIU-P1

FILE 00002200f
DISEGNO E.01
FOGLIO 1
SEGUE -

POLITECNICO DI TORINO - TUTTI I DIRITTI RISERVATI

| | |
|---|---|
| Da Quadro: | QE-P1 |
| Partenza: | SALA RIUN. |
| Cavo [mm ]: ² | 1(5G6) |
| Lunghezza [m]: | 30 |
| Frequenza [Hz]: | 50 |
| Tensione [V]: | 230 |
| Polarita': | Monofase L2+N |
| Tipo morsetto: | |
| Numerazione morsetto: | |

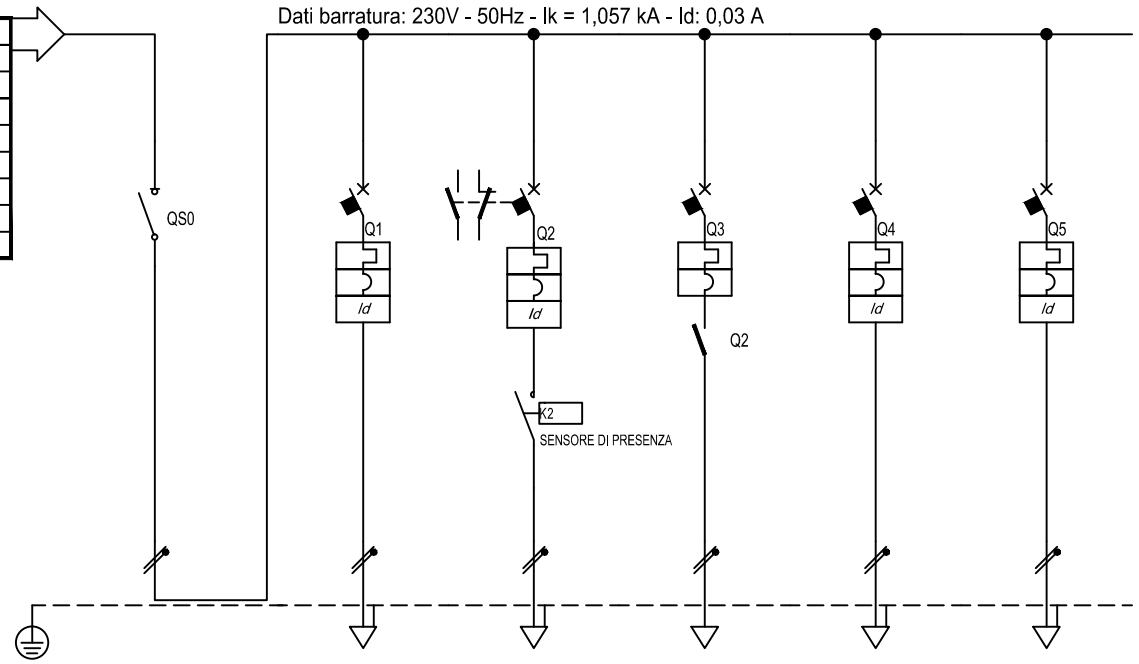


| Sigla utenza | | GQ | PR. SERV. | ILL. SALA RIUN. | CONS. ILL. SIC. | RIS. | RIS. | | | |
|---|---|---|---|---|---|---|---|---|---|---|
| Descrizione | | GENERALE QUADRO | PRESE DI SERVIZIO | ILLUMINAZIONE SALA RIUNIONI | CONSENSO ILLUMINAZIONE DI SICUREZZA | RISERVA | RISERVA | | | |
| POTENZA CONTEMPORANEA | [kW] | 3,36 | 1,5 | 0,6 | 0,1 | 0,5 | 1,5 | | | |
| CORRENTE (Ib) | [A] | 16 | 7,217 | 2,887 | 0,481 | 2,406 | 7,217 | | | |
| CosFi | | 0,9 | 0,9 | 0,9 | 0,9 | 0,9 | 0,9 | | | |
| COEFF. DI CONTEMPORANEITA' | [%] | 80 | 100 | 100 | 100 | 100 | 100 | | | |
| DISTRIBUZIONE | | Monofase L2+N | Monofase L2+N | Monofase L2+N | Monofase L2+N | Monofase L2+N | Monofase L2+N | | | |
| PROTEZIONE | Marca | SCHNEIDER | SCHNEIDER | SCHNEIDER | SCHNEIDER | SCHNEIDER | SCHNEIDER | | | |
| | Tipo | I | C60H+Vigi AC | C60H+Vigi AC | C60H | C60H+Vigi AC | C60H+Vigi AC | | | |
| | Taglia (Ith) [A] | 32 | 16 | 10 | 6 | 16 | 16 | | | |
| | Polarità | 2 x 32 | 2 x 16 | 2 x 10 | 2 x 6 | 2 x 16 | 2 x 16 | | | |
| | In Max/Min/Reg. [A] | --/--/— | —/--/16 | —/--/10 | --/--/6 | —/--/16 | --/--/16 | | | |
| | Im Max/Min/Reg. [A] | --/--/— | --/--/160 | --/—/100 | --/--/60 | --/—/160 | —/--/160 | | | |
| | P.d.I. [kA] | -- | 30 | 30 | 30 | 30 | 30 | | | |
| | I differenziale (Id) [A] | -- | 0,03 - Cl. AC | 0,03 - Cl. AC | — | 0,03 - Cl. AC | 0,03 - Cl. AC | | | |
| | Esecuzione | MODULARE | MODULARE | MODULARE | MODULARE | MODULARE | MODULARE | | | |
| | Curva | | C | C | C | C | C | | | |
| SIGLA APPARECCHI AUSILIARI | | | | | | | | | | |
| LINEA | Tipo Isolante | -- | FG7OM1 | FG7OM1 | FTG10OM1 | -- | -- | | | |
| | Posa | -- | 12_ | 12_ | 12_ | __2 | __2 | | | |
| | Lunghezza Max [m] | -- | 57 | 92 | 558 | -- | -- | | | |
| | Sezione [mmq] | -- | 1(3G4) | 1(3G2,5) | 1(3G2,5) | -- | -- | | | |
| | Portata (Iz) [A] | -- | 36 | 26 | 26 | -- | -- | | | |
| | Caduta di Tensione [%] | | | | | | | | | |

| REV | DATA | DESCRIZIONE | DISEGNATO | CONTROLLATO |
|---|---|---|---|---|
| 01 | 01/02/2013 | REVISIONE | G.R. | G.R. |
| 00 | 06/07/2011 | EMISSIONE | G.R. | G.R. |

POLITECNICO DI TORINO
Servizio Edilizia
Impianti Elettrici

COMMITTENTE
"Residenza Carlo Mollino"
CORSO PESCHIERA
TORINO

OGGETTO
QE SALA RIUNIONI PIANO PRIMO

NOTA
QE-RIU-P1

FILE 00002201
DISEGNO E.01
FOGLIO 1 SEGUE -

POLITECNICO DI TORINO - TUTTI I DIRITTI RISERVATI

# QE-P2

QUADRO ELETTRICO PIANO SECONDO

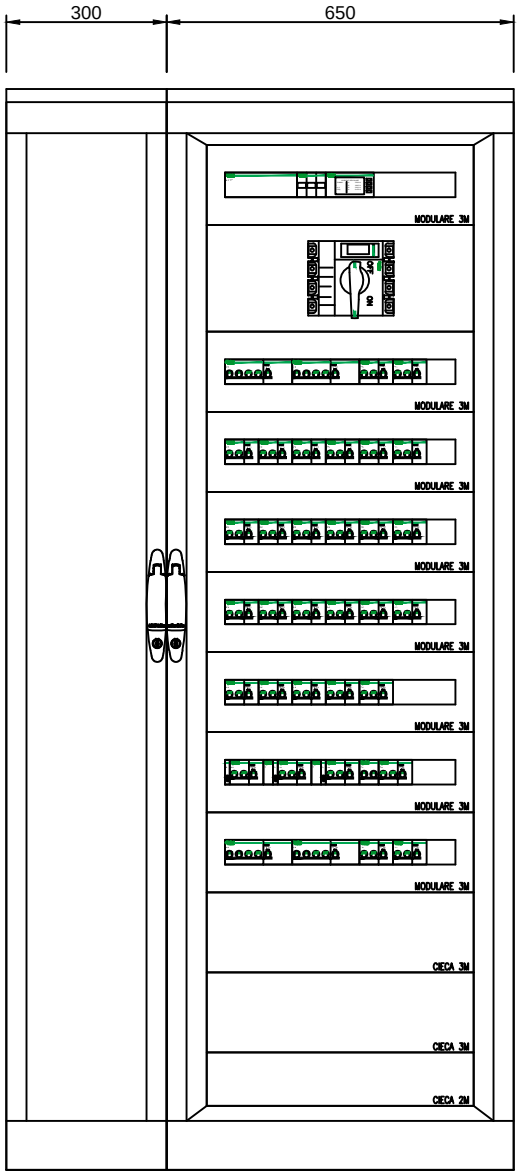


| REV | DATA | DESCRIZIONE | DISEGNATO | CONTROLLATO |
|---|---|---|---|---|
| 01 | 01/02/2013 | REVISIONE | G.R. | G.R. |
| 00 | 06/07/2011 | EMISSIONE | G.R. | G.R. |

POLITECNICO DI TORINO
Servizio Edilizia
Impianti Elettrici

COMMITTENTE
"Residenza Carlo Mollino"
CORSO PESCHIERA
TORINO

OGGETTO
QUADRO ELETTRICO PIANO SECONDO
FRONTE QUADRO

SIGLA
QE-P2

FILE 00005500f
DISEGNO E.01
FOGLIO 1
SEGUE -

POLITECNICO DI TORINO - TUTTI I DIRITTI RISERVATI

| | |
|---|---|
| Da Quadro: | QEG |
| Partenza: | QE-P2 |
| Cavo [mm ]: ² | 4(1x70)+(1PE35) |
| Lunghezza [m]: | 40 |
| Frequenza [Hz]: | 50 |
| Tensione [V]: | 400 |
| Polarita': | Quadripolare |
| Tipo morsetto: | |
| Numerazione morsetto: | |

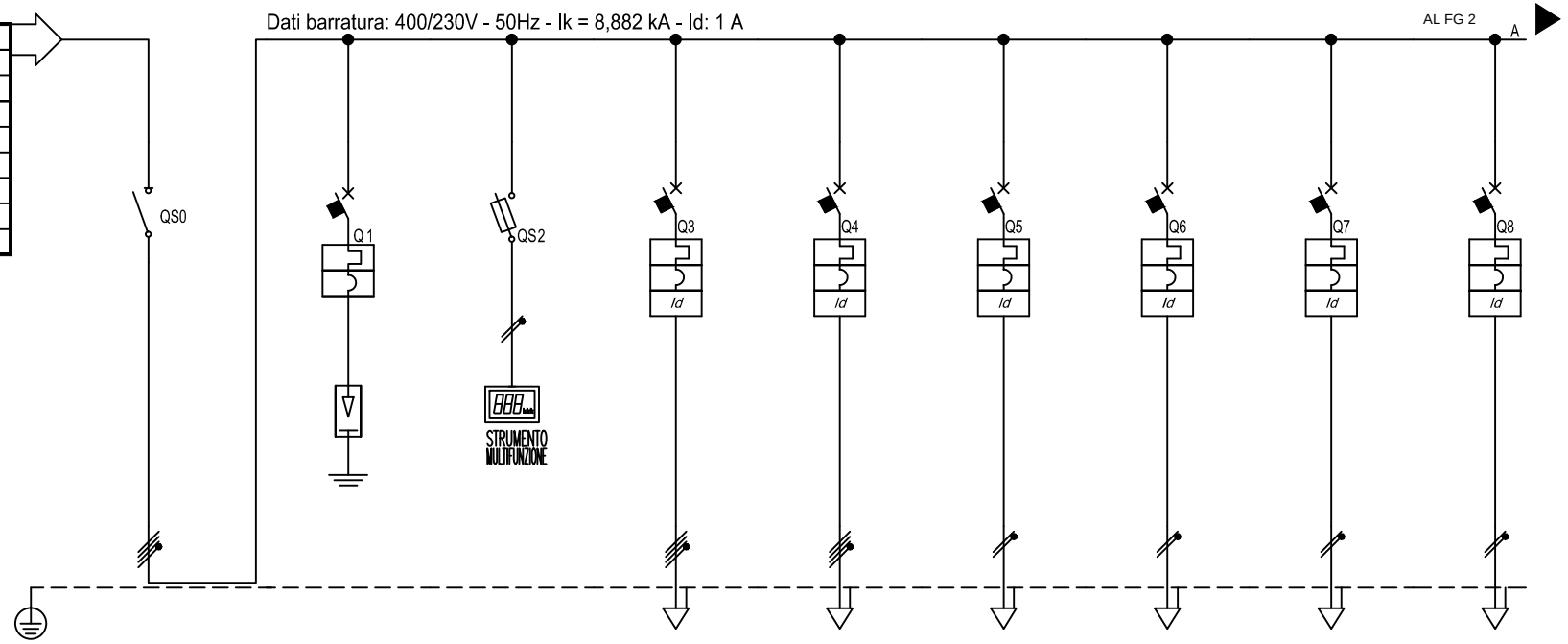


| Sigla utenza | | GQ | SPD | STR. MULT. Q.E. | SERV. IGIENICI | PR. SERV. PART. COMUNI P2 | FM LOC. QE | VIDEOSORV. P2 | RACK P2 | SALA RIUN. |
|---|---|---|---|---|---|---|---|---|---|---|
| Descrizione | | GENERALE QUADRO | SCARICATORE DI SOVRATENSIONE | STRUMENTO MULTIFUNZIONE QUADRO ELETTRICO | SERVIZI IGIENICI | PR. SERV. PARTI COMUNI PIANO SECONDO | FM LOCALE QUADRO ELETTRICO | VIDEOSORVEGLIANZA PIANO SECONDO | ARMADIO DATI PIANO SECONDO | SALA RIUNIONI |
| POTENZA CONTEMPORANEA [kW] | | 58 | 0 | 0,1 | 3,85 | 3 | 0,5 | 0,5 | 0,5 | 4,16 |
| CORRENTE (Ib) [A] | | 96 | 0 | 0,16 | 7,217 | 4,811 | 2,406 | 2,406 | 2,406 | 20 |
| CosFi | | 0,9 | --- | 0,9 | 0,9 | 0,9 | 0,9 | 0,9 | 0,9 | 0,9 |
| COEFF. DI CONTEMPORANEITA' [%] | | 70 | 100 | 100 | 100 | 100 | 100 | 100 | 100 | 100 |
| DISTRIBUZIONE | | Quadripolare | Quadripolare | Tripolare | Quadripolare | Quadripolare | Monofase L2+N | Monofase L3+N | Monofase L2+N | Monofase L1+N |
| PROTEZIONE | Marca | SCHNEIDER | SCHNEIDER | SCHNEIDER | SCHNEIDER | SCHNEIDER | SCHNEIDER | SCHNEIDER | SCHNEIDER | SCHNEIDER |
| | Tipo | INS250 | PRD65R Cl.II-Up 1.5 kV TN-C/S TT | STI Gr. 10.3x38 | C60H+Vigi A si | C60H+Vigi AC | C60H+Vigi AC | C60H+Vigi A | C60H+Vigi A | C60H+Vigi A si |
| | Taglia (Ith) [A] | 250 | 50 | 32 | 16 | 16 | 16 | 10 | 10 | 25 |
| | Polarità | 3P x 250 + N | 4 x 50 | 3 x 32 | 4 x 16 | 4 x 16 | 2 x 16 | 2 x 10 | 2 x 10 | 2 x 25 |
| | In Max/Min/Reg. [A] | --/--/— | —/—/50 | --/—/2 | --/--/16 | —/--/16 | --/--/16 | —/—/10 | --/—/10 | --/--/25 |
| | Im Max/Min/Reg. [A] | --/--/— | --/--/500 | --/--/4,9 | --/—/160 | --/—/160 | —/--/160 | --/--/100 | —/—/100 | --/—/250 |
| | P.d.I. [kA] | --- | 10 | 100 | 15 | 15 | 30 | 30 | 30 | 30 |
| | I differenziale (Id) [A] | --- | --- | — | 0,03 - Cl. A si | 0,03 - Cl. AC | 0,03 - Cl. AC | 0,03 - Cl. A | 0,03 - Cl. A | 0,03 - Cl. A si |
| | Esecuzione | SCATOLATO | MODULARE | MODULARE | MODULARE | MODULARE | MODULARE | MODULARE | MODULARE | MODULARE |
| | Curva | | C | gL | C | C | C | C | C | C |
| SIGLA APPARECCHI AUSILIARI | | | | | | | | | | |
| LINEA | Tipo Isolante | --- | --- | N07 V-K | FG7OM1 | FG7OM1 | FG7OM1 | FG7OM1 | FG7OM1 | FG7OM1 |
| | Posa | --- | --- | __3 | 12_ | 12_ | 12_ | 12_ | 12_ | 12_ |
| | Lunghezza Max [m] | --- | --- | 2,232 | 203 | 308 | 310 | 193 | 193 | 52 |
| | Sezione [mmq] | --- | --- | 3(1x1,5)+(1PE1,5) | 1(5G4) | 1(5G4) | 1(3G4) | 1(3G2,5) | 1(3G2,5) | 1(5G6) |
| | Portata (Iz) [A] | --- | --- | 12 | 32 | 32 | 36 | 26 | 26 | 46 |
| | Caduta di Tensione [%] | | | | | | | | | |

| REV | DATA | DESCRIZIONE | DISEGNATO | CONTROLLATO |
|---|---|---|---|---|
| 01 | 01/02/2013 | REVISIONE | G.R. | G.R. |
| 00 | 06/07/2011 | EMISSIONE | G.R. | G.R. |

POLITECNICO DI TORINO
Servizio Edilizia
Impianti Elettrici

COMMITTENTE
"Residenza Carlo Mollino"
CORSO PESCHIERA
TORINO

OGGETTO
QUADRO ELETTRICO PIANO SECONDO

NOTA
QE-P2

FILE 00005501
DISEGNO E.01
FOGLIO 1 SEGUE 2

POLITECNICO DI TORINO - TUTTI I DIRITTI RISERVATI

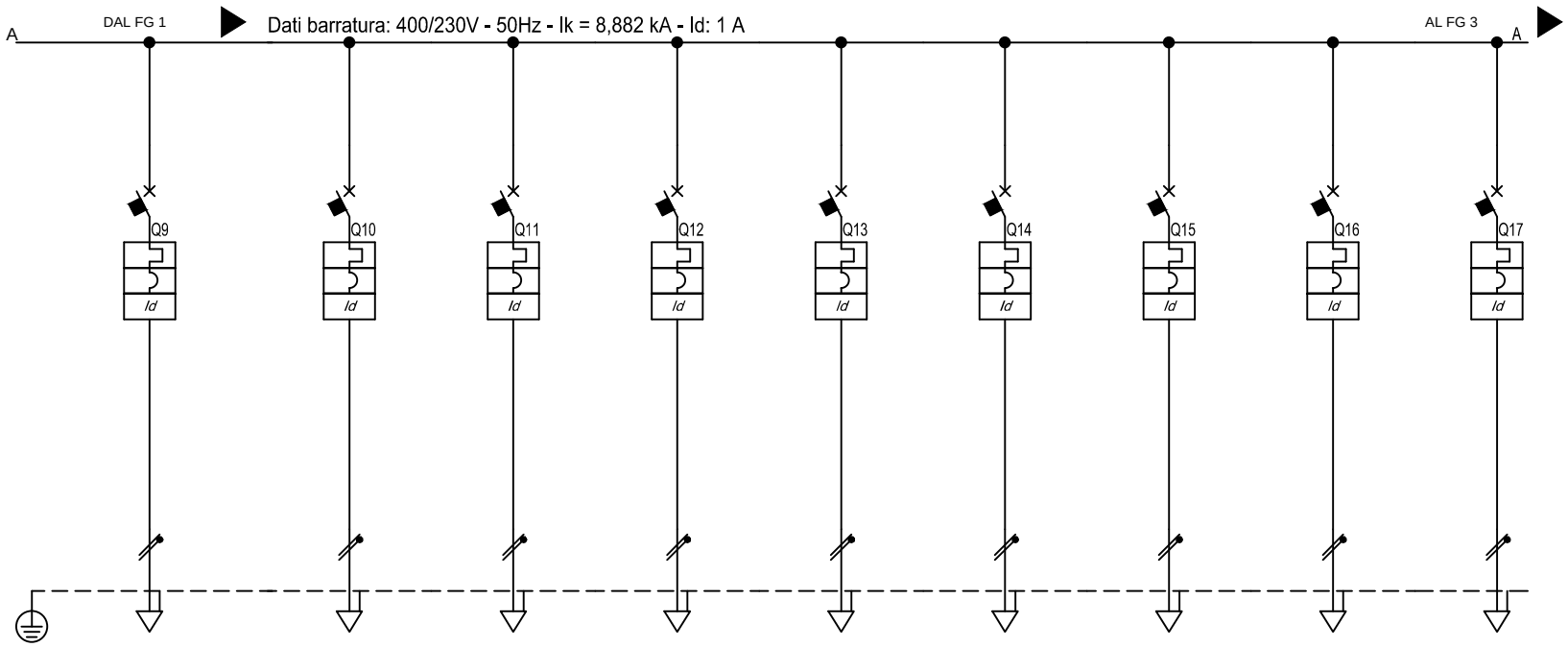


| Sigla utenza | | | CAMERA 2 1 | CAMERA 2 3 | CAMERA 2 7 | CAMERA 2 10/12 | CAMERA 2 14/16 | CAMERA 2 18/20 | CAMERA 2 22/24 | CAMERA 2 30/32 | CAMERA 2 34 |
|---|---|---|---|---|---|---|---|---|---|---|---|
| Descrizione | | | CAMERA 2 1 | CAMERA 2 3 | CAMERA 2 7 | CAMERA 2 10/12 | CAMERA 2 14/16 | CAMERA 2 18/20 | CAMERA 2 22/24 | CAMERA 2 30/32 | CAMERA 2 34 |
| POTENZA CONTEMPORANEA | | [kW] | 1,8 | 1,8 | 1,8 | 3,3 | 3,3 | 3,3 | 3,3 | 3,3 | 1,8 |
| CORRENTE (Ib) | | [A] | 8,66 | 8,66 | 8,66 | 16 | 16 | 16 | 16 | 16 | 8,66 |
| CosFi | | | 0,9 | 0,9 | 0,9 | 0,9 | 0,9 | 0,9 | 0,9 | 0,9 | 0,9 |
| COEFF. DI CONTEMPORANEITA' | | [%] | 100 | 100 | 100 | 100 | 100 | 100 | 100 | 100 | 100 |
| DISTRIBUZIONE | | | Monofase L3+N | Monofase L2+N | Monofase L3+N | Monofase L2+N | Monofase L3+N | Monofase L1+N | Monofase L2+N | Monofase L3+N | Monofase L1+N |
| PROTEZIONE | Marca | | SCHNEIDER | SCHNEIDER | SCHNEIDER | SCHNEIDER | SCHNEIDER | SCHNEIDER | SCHNEIDER | SCHNEIDER | SCHNEIDER |
| | Tipo | | C60H+Vigi A S si | C60H+Vigi A S si | C60H+Vigi A S si | C60H+Vigi A S si | C60H+Vigi A S si | C60H+Vigi A S si | C60H+Vigi A S si | C60H+Vigi A S si | C60H+Vigi A S si |
| | Taglia (Ith) | [A] | 25 | 25 | 25 | 25 | 25 | 25 | 25 | 25 | 25 |
| | Polarità | | 2 x 25 | 2 x 25 | 2 x 25 | 2 x 25 | 2 x 25 | 2 x 25 | 2 x 25 | 2 x 25 | 2 x 25 |
| | In Max/Min/Reg. | [A] | --/--/25 | --/--/25 | --/--/25 | --/--/25 | --/--/25 | --/--/25 | --/--/25 | --/--/25 | --/--/25 |
| | Im Max/Min/Reg. | [A] | --/--/250 | --/--/250 | --/--/250 | --/--/250 | --/--/250 | --/--/250 | --/--/250 | --/--/250 | --/--/250 |
| | P.d.I. | [kA] | 30 | 30 | 30 | 30 | 30 | 30 | 30 | 30 | 30 |
| | I differenziale (Id) | [A] | 0,3 - Cl. AS si | 0,3 - Cl. AS si | 0,3 - Cl. AS si | 0,3 - Cl. AS si | 0,3 - Cl. AS si | 0,3 - Cl. AS si | 0,3 - Cl. AS si | 0,3 - Cl. AS si | 0,3 - Cl. AS si |
| | Esecuzione | | MODULARE | MODULARE | MODULARE | MODULARE | MODULARE | MODULARE | MODULARE | MODULARE | MODULARE |
| | Curva | | C | C | C | C | C | C | C | C | C |
| SIGLA APPARECCHI AUSILIARI | | | | | | | | | | | |
| LINEA | Tipo Isolante | | FG7OM1 | FG7OM1 | FG7OM1 | FG7OM1 | FG7OM1 | FG7OM1 | FG7OM1 | FG7OM1 | FG7OM1 |
| | Posa | | 12_ | 12_ | 12_ | 12_ | 12_ | 12_ | 12_ | 12_ | 12_ |
| | Lunghezza Max | [m] | 127 | 127 | 127 | 67 | 67 | 67 | 67 | 67 | 127 |
| | Sezione | [mmq] | 1(5G6) | 1(5G6) | 1(5G6) | 1(5G6) | 1(5G6) | 1(5G6) | 1(5G6) | 1(5G6) | 1(5G6) |
| | Portata (Iz) | [A] | 46 | 46 | 46 | 46 | 46 | 46 | 46 | 46 | 46 |
| | Caduta di Tensione | [%] | | | | | | | | | |

| REV | DATA | DESCRIZIONE | DISEGNATO | CONTROLLATO |
|---|---|---|---|---|
| 01 | 01/02/2013 | REVISIONE | G.R. | G.R. |
| 00 | 06/07/2011 | EMISSIONE | G.R. | G.R. |

POLITECNICO DI TORINO
Servizio Edilizia
Impianti Elettrici

COMMITTENTE
"Residenza Carlo Mollino"
CORSO PESCHIERA
TORINO

OGGETTO
QUADRO ELETTRICO PIANO SECONDO

NOTA
QE-P2

FILE 00005502
DISEGNO E.01
FOGLIO 2 SEGUE 3

POLITECNICO DI TORINO - TUTTI I DIRITTI RISERVATI

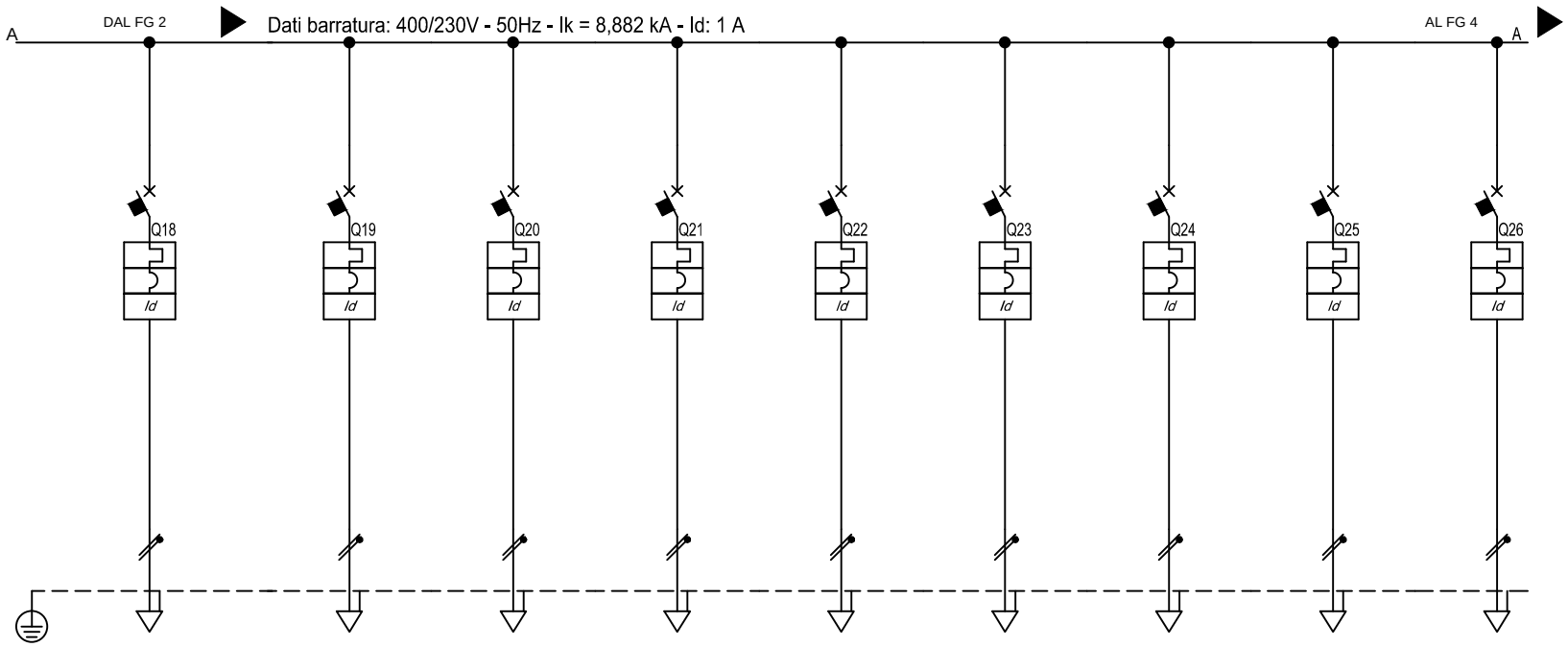


| Sigla utenza | | CAMERA 2 36 | CAMERA 2 38/40 | CAMERA 2 42/44 | CAMERA 2 46/48 | CAMERA 2 50/52 | CAMERA 2 54/56 | CAMERA 2 58/60 | CAMERA 2 62 | CAMERA 2 64 |
|---|---|---|---|---|---|---|---|---|---|---|
| Descrizione | | CAMERA 2 36 | CAMERA 2 38/40 | CAMERA 2 42/44 | CAMERA 2 46/48 | CAMERA 2 50/52 | CAMERA 2 54/56 | CAMERA 2 58/60 | CAMERA 2 62 | CAMERA 2 64 |
| POTENZA CONTEMPORANEA [kW] | | 1,8 | 3,3 | 3,3 | 3,3 | 3,3 | 3,3 | 3,3 | 1,8 | 1,8 |
| CORRENTE (Ib) [A] | | 8,66 | 16 | 16 | 16 | 16 | 16 | 16 | 8,66 | 8,66 |
| CosFi | | 0,9 | 0,9 | 0,9 | 0,9 | 0,9 | 0,9 | 0,9 | 0,9 | 0,9 |
| COEFF. DI CONTEMPORANEITA' [%] | | 100 | 100 | 100 | 100 | 100 | 100 | 100 | 100 | 100 |
| DISTRIBUZIONE | | Monofase L2+N | Monofase L1+N | Monofase L3+N | Monofase L2+N | Monofase L1+N | Monofase L3+N | Monofase L2+N | Monofase L1+N | Monofase L3+N |
| PROTEZIONE | Marca | SCHNEIDER | SCHNEIDER | SCHNEIDER | SCHNEIDER | SCHNEIDER | SCHNEIDER | SCHNEIDER | SCHNEIDER | SCHNEIDER |
| | Tipo | C60H+Vigi A S si | C60H+Vigi A S si | C60H+Vigi A S si | C60H+Vigi A S si | C60H+Vigi A S si | C60H+Vigi A S si | C60H+Vigi A S si | C60H+Vigi A S si | C60H+Vigi A S si |
| | Taglia (Ith) [A] | 25 | 25 | 25 | 25 | 25 | 25 | 25 | 25 | 25 |
| | Polarità | 2 x 25 | 2 x 25 | 2 x 25 | 2 x 25 | 2 x 25 | 2 x 25 | 2 x 25 | 2 x 25 | 2 x 25 |
| | In Max/Min/Reg. [A] | --/--/25 | --/--/25 | --/--/25 | --/--/25 | --/--/25 | --/--/25 | --/--/25 | --/--/25 | --/--/25 |
| | Im Max/Min/Reg. [A] | --/--/250 | --/--/250 | --/--/250 | --/--/250 | --/--/250 | --/--/250 | --/--/250 | --/--/250 | --/--/250 |
| | P.d.I. [kA] | 30 | 30 | 30 | 30 | 30 | 30 | 30 | 30 | 30 |
| | I differenziale (Id) [A] | 0,3 - Cl. AS si | 0,3 - Cl. AS si | 0,3 - Cl. AS si | 0,3 - Cl. AS si | 0,3 - Cl. AS si | 0,3 - Cl. AS si | 0,3 - Cl. AS si | 0,3 - Cl. AS si | 0,3 - Cl. AS si |
| | Esecuzione | MODULARE | MODULARE | MODULARE | MODULARE | MODULARE | MODULARE | MODULARE | MODULARE | MODULARE |
| | Curva | C | C | C | C | C | C | C | C | C |
| SIGLA APPARECCHI AUSILIARI | | | | | | | | | | |
| LINEA | Tipo Isolante | FG7OM1 | FG7OM1 | FG7OM1 | FG7OM1 | FG7OM1 | FG7OM1 | FG7OM1 | FG7OM1 | FG7OM1 |
| | Posa | 12_ | 12_ | 12_ | 12_ | 12_ | 12_ | 12_ | 12_ | 12_ |
| | Lunghezza Max [m] | 127 | 67 | 67 | 67 | 67 | 67 | 67 | 127 | 127 |
| | Sezione [mmq] | 1(5G6) | 1(5G6) | 1(5G6) | 1(5G6) | 1(5G6) | 1(5G6) | 1(5G6) | 1(5G6) | 1(5G6) |
| | Portata (Iz) [A] | 46 | 46 | 46 | 46 | 46 | 46 | 46 | 46 | 46 |
| | Caduta di Tensione [%] | | | | | | | | | |

| REV | DATA | DESCRIZIONE | DISEGNATO | CONTROLLATO |
|---|---|---|---|---|
| 01 | 01/02/2013 | REVISIONE | G.R. | G.R. |
| 00 | 06/07/2011 | EMISSIONE | G.R. | G.R. |

POLITECNICO DI TORINO
Servizio Edilizia
Impianti Elettrici

COMMITTENTE
"Residenza Carlo Mollino"
CORSO PESCHIERA
TORINO

OGGETTO
QUADRO ELETTRICO PIANO SECONDO

NOTA
QE-P2

FILE 00005503
DISEGNO E.01
FOGLIO 3 SEGUE 4

POLITECNICO DI TORINO - TUTTI I DIRITTI RISERVATI

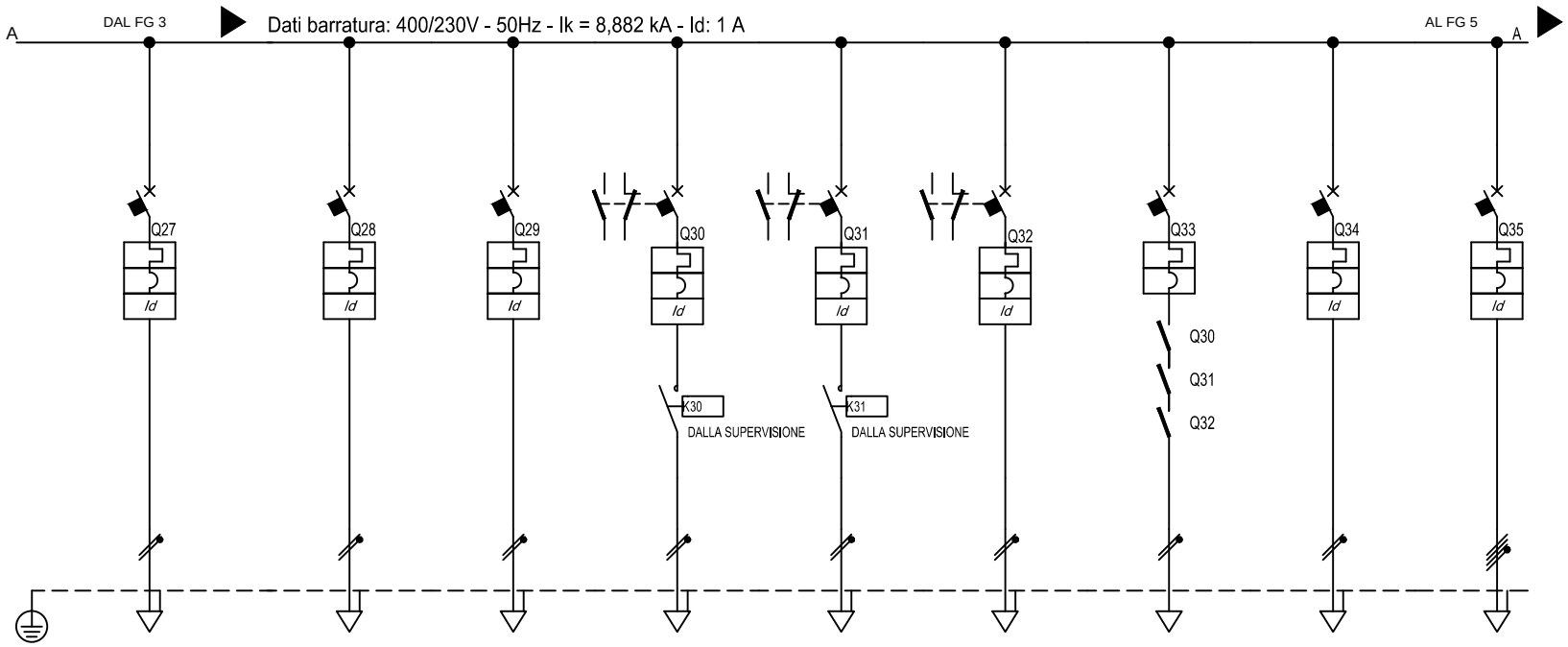


| Sigla utenza | | CAMERA 2 66 | CAMERA 2 68 | CAMERA 2 70/72 | ILL. CORR. NORM. | ILL. CORR. NOTT. | ILL. LOC. QE | CONS. ILL. SIC. | AUX QE | RIS. |
|---|---|---|---|---|---|---|---|---|---|---|
| Descrizione | | CAMERA 2 66 | CAMERA 2 68 | CAMERA 2 70/72 | ILLUMINAZIONE CORRIDOIO CIRCUITO NORMALE | ILLUMINAZIONE CORRIDOIO CIRCUITO NOTTURNE | ILLUMINAZIONE LOCALE QUADRO ELETTRICO | CONSENSO ILLUMINAZIONE DI SICUREZZA | AUSILIARI QUADRO ELETTRICO | RISERVA |
| POTENZA CONTEMPORANEA | [kW] | 1,8 | 1,8 | 3,3 | 0,85 | 0,35 | 1 | 0,1 | 0,1 | 6 |
| CORRENTE (Ib) | [A] | 8,66 | 8,66 | 16 | 4,09 | 1,684 | 4,811 | 0,481 | 0,481 | 9,623 |
| CosFi | | 0,9 | 0,9 | 0,9 | 0,9 | 0,9 | 0,9 | 0,9 | 0,9 | 0,9 |
| COEFF. DI CONTEMPORANEITA' | [%] | 100 | 100 | 100 | 100 | 100 | 100 | 100 | 100 | 100 |
| DISTRIBUZIONE | | Monofase L2+N | Monofase L1+N | Monofase L3+N | Monofase L2+N | Monofase L1+N | Monofase L2+N | Monofase L1+N | Monofase L1+N | Quadripolare |
| PROTEZIONE | Marca | SCHNEIDER | SCHNEIDER | SCHNEIDER | SCHNEIDER | SCHNEIDER | SCHNEIDER | SCHNEIDER | SCHNEIDER | SCHNEIDER |
| | Tipo | C60H+Vigi A S si | C60H+Vigi A S si | C60H+Vigi A S si | C60H+Vigi AC | C60H+Vigi AC | C60H+Vigi A | C60H | C60H+Vigi AC | C60H+Vigi AC |
| | Taglia (Ith) [A] | 25 | 25 | 25 | 10 | 10 | 10 | 6 | 10 | 32 |
| | Polarità | 2 x 25 | 2 x 25 | 2 x 25 | 2 x 10 | 2 x 10 | 2 x 10 | 2 x 6 | 2 x 10 | 4 x 32 |
| | In Max/Min/Reg. [A] | --/--/25 | --/--/25 | --/--/25 | --/--/10 | --/--/10 | --/--/10 | --/--/6 | --/--/10 | --/--/32 |
| | Im Max/Min/Reg. [A] | --/--/250 | --/--/250 | --/--/250 | --/--/100 | --/--/100 | --/--/100 | --/--/60 | --/--/100 | --/--/320 |
| | P.d.I. [kA] | 30 | 30 | 30 | 30 | 30 | 30 | 30 | 30 | 15 |
| | I differenziale (Id) [A] | 0,3 - Cl. AS si | 0,3 - Cl. AS si | 0,3 - Cl. AS si | 0,03 - Cl. AC | 0,03 - Cl. AC | 0,03 - Cl. A | -- | 0,03 - Cl. AC | 0,03 - Cl. AC |
| | Esecuzione | MODULARE | MODULARE | MODULARE | MODULARE | MODULARE | MODULARE | MODULARE | MODULARE | MODULARE |
| | Curva | C | C | C | C | C | C | C | C | C |
| SIGLA APPARECCHI AUSILIARI | | | | | | | | | | |
| LINEA | Tipo Isolante | FG7OM1 | FG7OM1 | FG7OM1 | FG7OM1 | FG7OM1 | FG7OM1 | FTG10OM1 | N07 V-K | -- |
| | Posa | 12_ | 12_ | 12_ | 12_ | 12_ | 12_ | 12_ | __4 | 12_ |
| | Lunghezza Max [m] | 127 | 127 | 67 | 112 | 277 | 95 | 970 | 994 | -- |
| | Sezione [mmq] | 1(5G6) | 1(5G6) | 1(5G6) | 1(3G2,5) | 1(3G2,5) | 1(3G2,5) | 1(3G2,5) | 2(1x2,5)+(1PE2,5) | -- |
| | Portata (Iz) [A] | 46 | 46 | 46 | 26 | 26 | 26 | 26 | 19 | -- |
| | Caduta di Tensione [%] | | | | | | | | | |

| REV | DATA | DESCRIZIONE | DISEGNATO | CONTROLLATO |
|---|---|---|---|---|
| 01 | 01/02/2013 | REVISIONE | G.R. | G.R. |
| 00 | 06/07/2011 | EMISSIONE | G.R. | G.R. |

POLITECNICO DI TORINO
Servizio Edilizia
Impianti Elettrici

COMMITTENTE
"Residenza Carlo Mollino"
CORSO PESCHIERA
TORINO

OGGETTO
QUADRO ELETTRICO PIANO SECONDO

NOTA
QE-P2

FILE 00005504
DISEGNO E.01
FOGLIO 4 SEGUE 5

POLITECNICO DI TORINO - TUTTI I DIRITTI RISERVATI

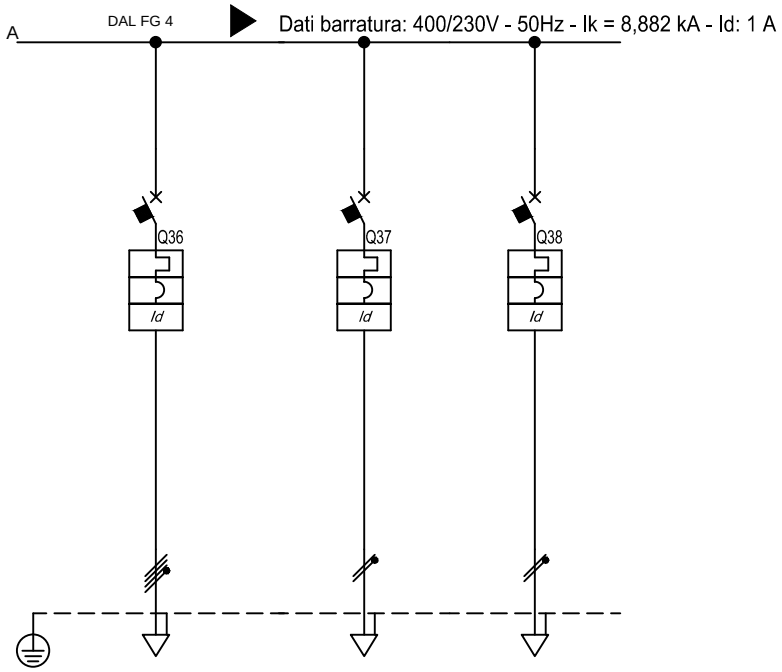


| Sigla utenza | | | RIS. | RIS. | RIS. | | | | | | |
|---|---|---|---|---|---|---|---|---|---|---|---|
| Descrizione | | | RISERVA | RISERVA | RISERVA | | | | | | |
| POTENZA CONTEMPORANEA | | [kW] | 3 | 1,5 | 1,5 | | | | | | |
| CORRENTE (Ib) | | [A] | 4,811 | 7,217 | 7,217 | | | | | | |
| CosFi | | | 0,9 | 0,9 | 0,9 | | | | | | |
| COEFF. DI CONTEMPORANEITA' | | [%] | 100 | 100 | 100 | | | | | | |
| DISTRIBUZIONE | | | Quadripolare | Monofase L1+N | Monofase L2+N | | | | | | |
| PROTEZIONE | Marca | | SCHNEIDER | SCHNEIDER | SCHNEIDER | | | | | | |
| | Tipo | | C60H+Vigi AC | C60H+Vigi AC | C60H+Vigi AC | | | | | | |
| | Taglia (Ith) | [A] | 16 | 16 | 16 | | | | | | |
| | Polarità | | 4 x 16 | 2 x 16 | 2 x 16 | | | | | | |
| | In Max/Min/Reg. | [A] | --/--/16 | --/--/16 | --/--/16 | | | | | | |
| | Im Max/Min/Reg. | [A] | --/--/160 | --/--/160 | --/--/160 | | | | | | |
| | P.d.I. | [kA] | 15 | 30 | 30 | | | | | | |
| | I differenziale (Id) | [A] | 0,03 - Cl. AC | 0,03 - Cl. AC | 0,03 - Cl. AC | | | | | | |
| | Esecuzione | | MODULARE | MODULARE | MODULARE | | | | | | |
| | Curva | | C | C | C | | | | | | |
| SIGLA APPARECCHI AUSILIARI | | | | | | | | | | | |
| LINEA | Tipo Isolante | | -- | -- | -- | | | | | | |
| | Posa | | 12_ | __2 | __2 | | | | | | |
| | Lunghezza Max | [m] | -- | -- | -- | | | | | | |
| | Sezione | [mmq] | -- | -- | -- | | | | | | |
| | Portata (Iz) | [A] | -- | -- | -- | | | | | | |
| | Caduta di Tensione | [%] | | | | | | | | | |

| REV | DATA | DESCRIZIONE | DISEGNATO | CONTROLLATO |
|---|---|---|---|---|
| 01 | 01/02/2013 | REVISIONE | G.R. | G.R. |
| 00 | 06/07/2011 | EMISSIONE | G.R. | G.R. |

POLITECNICO DI TORINO
Servizio Edilizia
Impianti Elettrici

COMMITTENTE
"Residenza Carlo Mollino"
CORSO PESCHIERA
TORINO

OGGETTO
QUADRO ELETTRICO PIANO SECONDO

NOTA
QE-P2

FILE 00005505
DISEGNO E.01
FOGLIO 5 SEGUE -

POLITECNICO DI TORINO - TUTTI I DIRITTI RISERVATI

# QE-SERV-P2

QUADRO ELETTRICO SERVIZI IGIENICI PIANO SECONDO

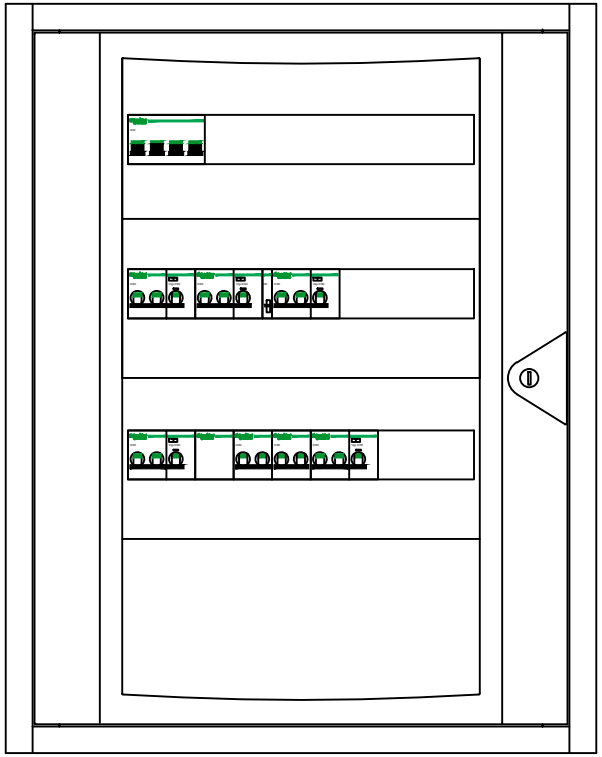

| REV | DATA | DESCRIZIONE | DISEGNATO | CONTROLLATO |
|---|---|---|---|---|
| 01 | 01/02/2013 | REVISIONE | G.R. | G.R. |
| 00 | 06/07/2011 | EMISSIONE | G.R. | G.R. |

POLITECNICO DI TORINO
Servizio Edilizia
Impianti Elettrici

COMMITTENTE
"Residenza Carlo Mollino"
CORSO PESCHIERA
TORINO

OGGETTO
QE SERVIZI IGIENICI PIANO SECONDO
FRONTE QUADRO

SIGLA
QE-SERV-P2

FILE 00005600f
DISEGNO E.01
FOGLIO 1
SEGUE -

POLITECNICO DI TORINO - TUTTI I DIRITTI RISERVATI

| | |
|---|---|
| Da Quadro: | QE-P2 |
| Partenza: | SERV. IGIENICI |
| Cavo [mm ]: ² | 1(5G4) |
| Lunghezza [m]: | 30 |
| Frequenza [Hz]: | 50 |
| Tensione [V]: | 400 |
| Polarita': | Quadripolare |
| Tipo morsetto: | |
| Numerazione morsetto: | |

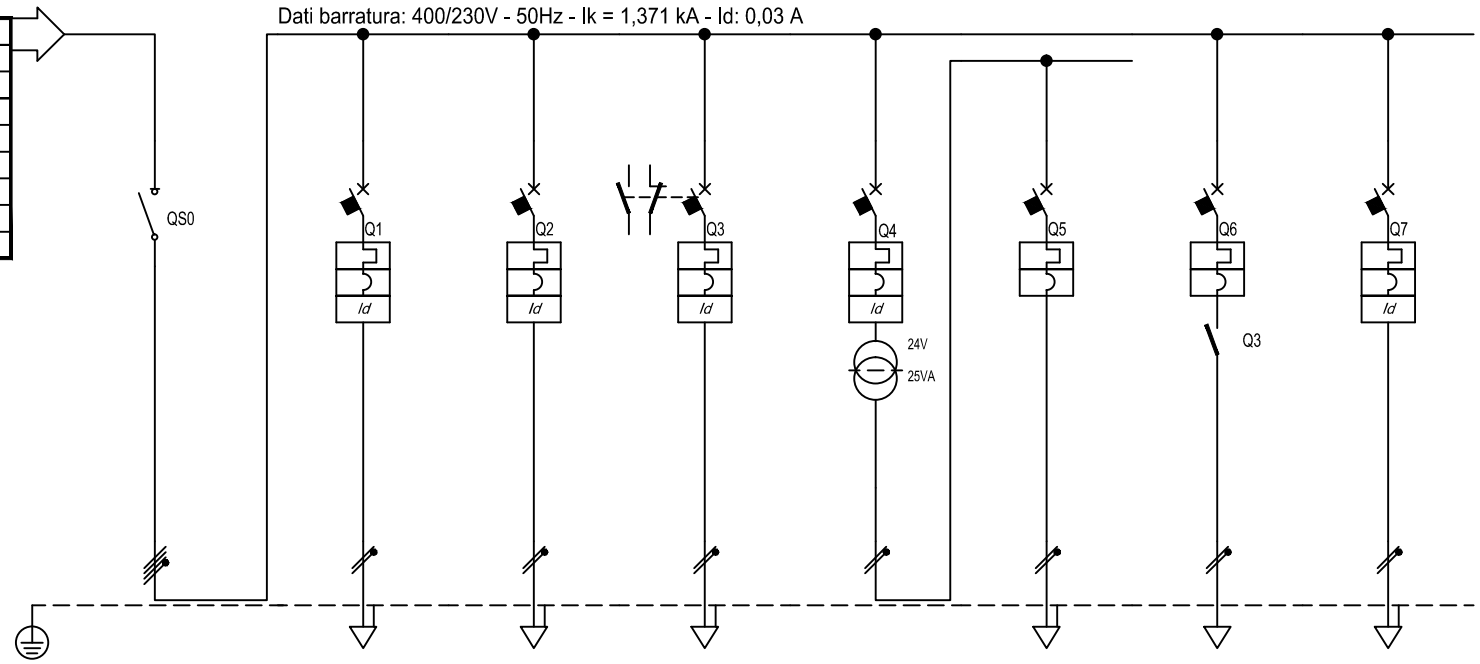


| Sigla utenza | | GQ | ASC. ELETTR. | PR. SERV. | ILL. WC | RS WC | SEC. 24V | CONS. ILL. SIC. | RIS. |
|---|---|---|---|---|---|---|---|---|---|
| Descrizione | | GENERALE QUADRO | ASCIUGAMANI ELETTRICI | PRESE DI SERVIZIO | ILLUMINAZIONE SERVIZI IGIENICI | RICHIESTA SOCCORSO WC | SECONDARIO 24V | CONSENSO ILLUMINAZIONE DI SICUREZZA | RISERVA |
| POTENZA CONTEMPORANEA | [kW] | 3,85 | 1,5 | 1,5 | 0,2 | 0,05 | 0,05 | 0,1 | 0,5 |
| CORRENTE (Ib) | [A] | 7,217 | 7,217 | 7,217 | 0,962 | 0,241 | 0,241 | 0,481 | 2,406 |
| CosFi | | 0,9 | 0,9 | 0,9 | 0,9 | 0,9 | 0,9 | 0,9 | 0,9 |
| COEFF. DI CONTEMPORANEITA' | [%] | 100 | 100 | 100 | 100 | 100 | 100 | 100 | 100 |
| DISTRIBUZIONE | | Quadripolare | Monofase L2+N | Monofase L1+N | Monofase L3+N | Monofase L3+N | Monofase L3+N | Monofase L3+N | Monofase L3+N |
| PROTEZIONE | Marca | SCHNEIDER | SCHNEIDER | SCHNEIDER | SCHNEIDER | SCHNEIDER | SCHNEIDER | SCHNEIDER | SCHNEIDER |
| | Tipo | I | C60H+Vigi AC | C60H+Vigi AC | C60H+Vigi AC | C60H+Vigi AC | C60H | C60H | C60H+Vigi AC |
| | Taglia (Ith) [A] | 20 | 16 | 16 | 10 | 6 | 6 | 6 | 16 |
| | Polarità | 3P x 20 + N | 2 x 16 | 2 x 16 | 2 x 10 | 2 x 6 | 2 x 6 | 2 x 6 | 2 x 16 |
| | In Max/Min/Reg. [A] | --/--/— | —/--/16 | —/--/16 | --/--/10 | --/--/6 | --/—/6 | —/—/6 | --/—/16 |
| | Im Max/Min/Reg. [A] | --/--/— | --/--/160 | --/—/160 | --/—/100 | —/--/60 | --/--/60 | —/—/60 | —/—/160 |
| | P.d.I. [kA] | -- | 30 | 30 | 30 | 30 | 30 | 30 | 30 |
| | I differenziale (Id) [A] | -- | 0,03 - Cl. AC | 0,03 - Cl. AC | 0,03 - Cl. AC | 0,03 - Cl. AC | -- | -- | 0,03 - Cl. AC |
| | Esecuzione | MODULARE | MODULARE | MODULARE | MODULARE | MODULARE | MODULARE | MODULARE | MODULARE |
| | Curva | | C | C | C | C | C | C | C |
| SIGLA APPARECCHI AUSILIARI | | | | | | | | | |
| LINEA | Tipo Isolante | -- | FG7OM1 | FG7OM1 | FG7OM1 | -- | FG7OM1 | FTG10OM1 | — |
| | Posa | -- | 12_ | 12_ | 12_ | -- | 12_ | 12_ | _2 |
| | Lunghezza Max [m] | -- | 84 | 84 | 410 | -- | 981 | 814 | — |
| | Sezione [mmq] | -- | 1(3G4) | 1(3G4) | 1(3G2,5) | -- | 1(3G1,5) | 1(3G2,5) | — |
| | Portata (Iz) [A] | -- | 36 | 36 | 26 | -- | 19 | 26 | — |
| | Caduta di Tensione [%] | | | | | | | | |

| REV | DATA | DESCRIZIONE | DISEGNATO | CONTROLLATO |
|---|---|---|---|---|
| 01 | 01/02/2013 | REVISIONE | G.R. | G.R. |
| 00 | 06/07/2011 | EMISSIONE | G.R. | G.R. |

POLITECNICO DI TORINO
Servizio Edilizia
Impianti Elettrici

COMMITTENTE
"Residenza Carlo Mollino"
CORSO PESCHIERA
TORINO

OGGETTO
QE SERVIZI IGIENICI PIANO SECONDO

NOTA
QE-SERV-P2

FILE 00005601
DISEGNO E.01
FOGLIO 1 SEGUE -

POLITECNICO DI TORINO - TUTTI I DIRITTI RISERVATI

# QE-RIU-P2

QUADRO ELETTRICO SALA RIUNIONI PIANO SECONDO

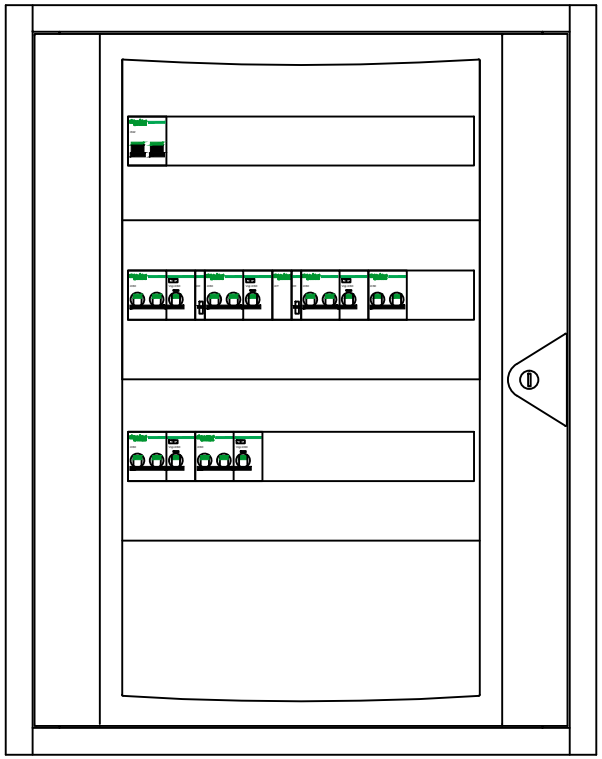

| REV | DATA | DESCRIZIONE | DISEGNATO | CONTROLLATO |
|---|---|---|---|---|
| 01 | 01/02/2013 | REVISIONE | G.R. | G.R. |
| 00 | 06/07/2011 | EMISSIONE | G.R. | G.R. |

POLITECNICO DI TORINO
Servizio Edilizia
Impianti Elettrici

COMMITTENTE
"Residenza Carlo Mollino"
CORSO PESCHIERA
TORINO

OGGETTO
QE SALA RIUNIONI PIANO SECONDO
FRONTE QUADRO

SIGLA
QE-RIU-P2

FILE 00005700f
DISEGNO E.01
FOGLIO 1
SEGUE -

POLITECNICO DI TORINO - TUTTI I DIRITTI RISERVATI

| | |
|---|---|
| Da Quadro: | QE-P2 |
| Partenza: | SALA RIUN. |
| Cavo [mm ]: ² | 1(5G6) |
| Lunghezza [m]: | 30 |
| Frequenza [Hz]: | 50 |
| Tensione [V]: | 230 |
| Polarita': | Monofase L1+N |
| Tipo morsetto: | |
| Numerazione morsetto: | |

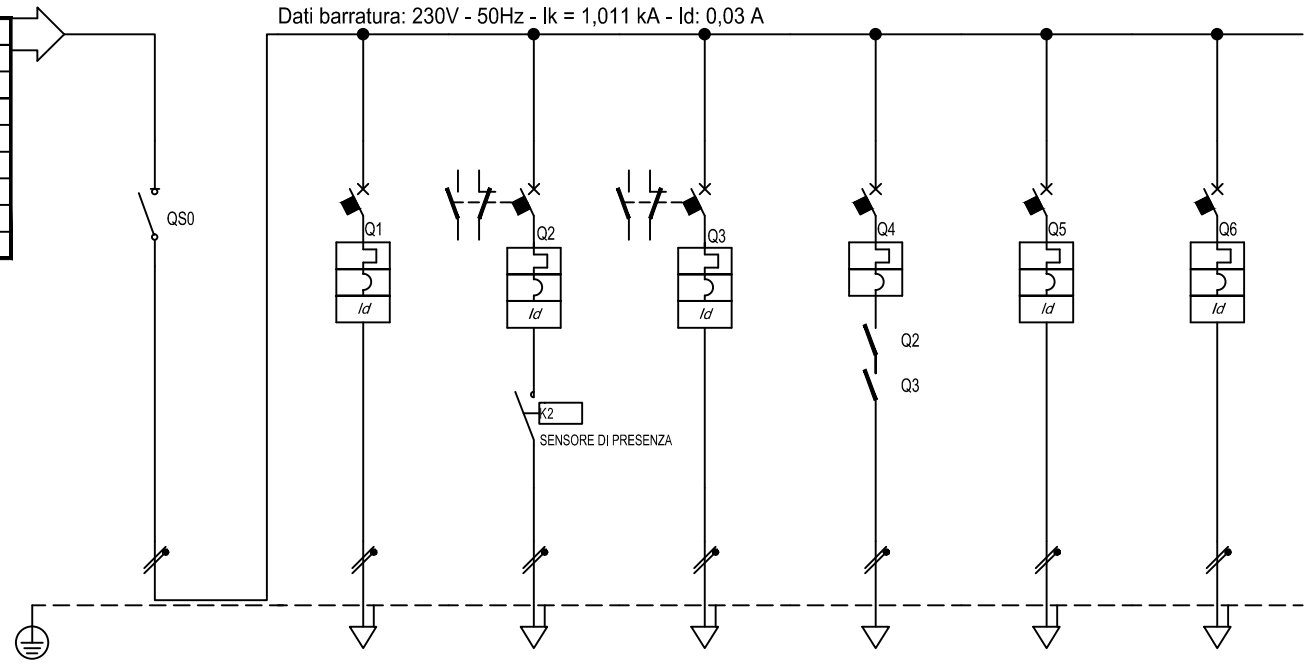


| Sigla utenza | | GQ | PR. SERV. | ILL. SALA RIUN. | ILL. POST. PC | CONS. ILL. SIC. | RIS. | RIS. | | |
|---|---|---|---|---|---|---|---|---|---|---|
| Descrizione | | GENERALE QUADRO | PRESE DI SERVIZIO | ILLUMINAZIONE SALA RIUNIONI | ILLUMINAZIONE POSTAZIONE PC | CONSENSO ILLUMINAZIONE DI SICUREZZA | RISERVA | RISERVA | | |
| POTENZA CONTEMPORANEA | [kW] | 4,16 | 1,5 | 0,5 | 0,1 | 0,1 | 1,5 | 1,5 | | |
| CORRENTE (Ib) | [A] | 20 | 7,217 | 2,406 | 0,481 | 0,481 | 7,217 | 7,217 | | |
| CosFi | | 0,9 | 0,9 | 0,9 | 0,9 | 0,9 | 0,9 | 0,9 | | |
| COEFF. DI CONTEMPORANEITA' | [%] | 80 | 100 | 100 | 100 | 100 | 100 | 100 | | |
| DISTRIBUZIONE | | Monofase L1+N | Monofase L1+N | Monofase L1+N | Monofase L1+N | Monofase L1+N | Monofase L1+N | Monofase L1+N | | |
| PROTEZIONE | Marca | SCHNEIDER | SCHNEIDER | SCHNEIDER | SCHNEIDER | SCHNEIDER | SCHNEIDER | SCHNEIDER | | |
| | Tipo | I | C60H+Vigi AC | C60H+Vigi AC | C60H+Vigi AC | C60H | C60H+Vigi AC | C60H+Vigi AC | | |
| | Taglia (Ith) [A] | 32 | 16 | 10 | 10 | 6 | 16 | 16 | | |
| | Polarità | 2 x 32 | 2 x 16 | 2 x 10 | 2 x 10 | 2 x 6 | 2 x 16 | 2 x 16 | | |
| | In Max/Min/Reg. [A] | --/--/-- | --/--/16 | --/--/10 | --/--/10 | --/--/6 | --/--/16 | --/--/16 | | |
| | Im Max/Min/Reg. [A] | --/--/-- | --/--/160 | --/--/100 | --/--/100 | --/--/60 | --/--/160 | --/--/160 | | |
| | P.d.I. [kA] | -- | 30 | 30 | 30 | 30 | 30 | 30 | | |
| | I differenziale (Id) [A] | -- | 0,03 - Cl. AC | 0,03 - Cl. AC | 0,03 - Cl. AC | -- | 0,03 - Cl. AC | 0,03 - Cl. AC | | |
| | Esecuzione | MODULARE | MODULARE | MODULARE | MODULARE | MODULARE | MODULARE | MODULARE | | |
| | Curva | | C | C | C | C | C | C | | |
| SIGLA APPARECCHI AUSILIARI | | | | | | | | | | |
| LINEA | Tipo Isolante | -- | FG7OM1 | FG7OM1 | FG7OM1 | FTG10OM1 | -- | -- | | |
| | Posa | -- | 12_ | 12_ | 12_ | 12_ | __2 | __2 | | |
| | Lunghezza Max [m] | -- | 39 | 76 | 392 | 384 | -- | -- | | |
| | Sezione [mmq] | -- | 1(3G4) | 1(3G2,5) | 1(3G2,5) | 1(3G2,5) | -- | -- | | |
| | Portata (Iz) [A] | -- | 36 | 26 | 26 | 26 | -- | -- | | |
| | Caduta di Tensione [%] | | | | | | | | | |

| REV | DATA | DESCRIZIONE | DISEGNATO | CONTROLLATO |
|---|---|---|---|---|
| 01 | 01/02/2013 | REVISIONE | G.R. | G.R. |
| 00 | 06/07/2011 | EMISSIONE | G.R. | G.R. |

POLITECNICO DI TORINO
Servizio Edilizia
Impianti Elettrici

COMMITTENTE
"Residenza Carlo Mollino"
CORSO PESCHIERA
TORINO

OGGETTO
QE SALA RIUNIONI PIANO SECONDO

NOTA
QE-RIU-P2

FILE 00005701
DISEGNO E.01
FOGLIO 1 SEGUE -

POLITECNICO DI TORINO - TUTTI I DIRITTI RISERVATI

# QE-P3

## QUADRO ELETTRICO PIANO TERZO

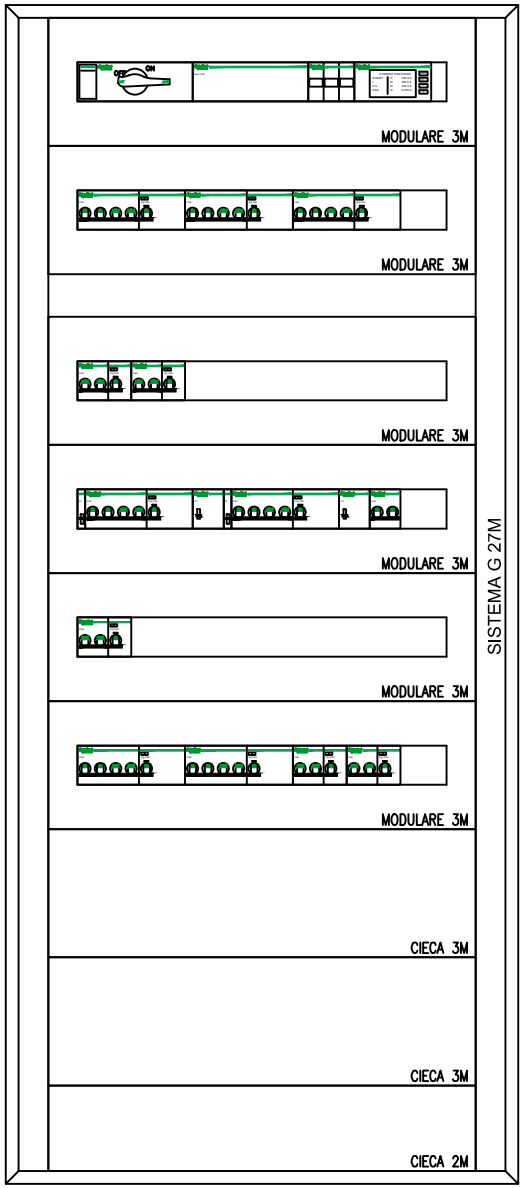


| REV | DATA | DESCRIZIONE | DISEGNATO | CONTROLLATO |
|---|---|---|---|---|
| 01 | 01/02/2013 | REVISIONE | G.R. | G.R. |
| 00 | 06/07/2011 | EMISSIONE | G.R. | G.R. |

POLITECNICO DI TORINO
Servizio Edilizia
Impianti Elettrici

COMMITTENTE
"Residenza Carlo Mollino"
CORSO PESCHIERA
TORINO

OGGETTO
QUADRO ELETTRICO PIANO TERZO
FRONTE QUADRO

SIGLA
QE-P3

FILE 00007900f
DISEGNO E.01
FOGLIO 1
SEGUE -

POLITECNICO DI TORINO - TUTTI I DIRITTI RISERVATI

| | |
|---|---|
| Da Quadro: | QEG |
| Partenza: | QE-P3 |
| Cavo [mm ]: ² | 4(1x35)+(1PE35) |
| Lunghezza [m]: | 50 |
| Frequenza [Hz]: | 50 |
| Tensione [V]: | 400 |
| Polarita': | Quadripolare |
| Tipo morsetto: | |
| Numerazione morsetto: | |

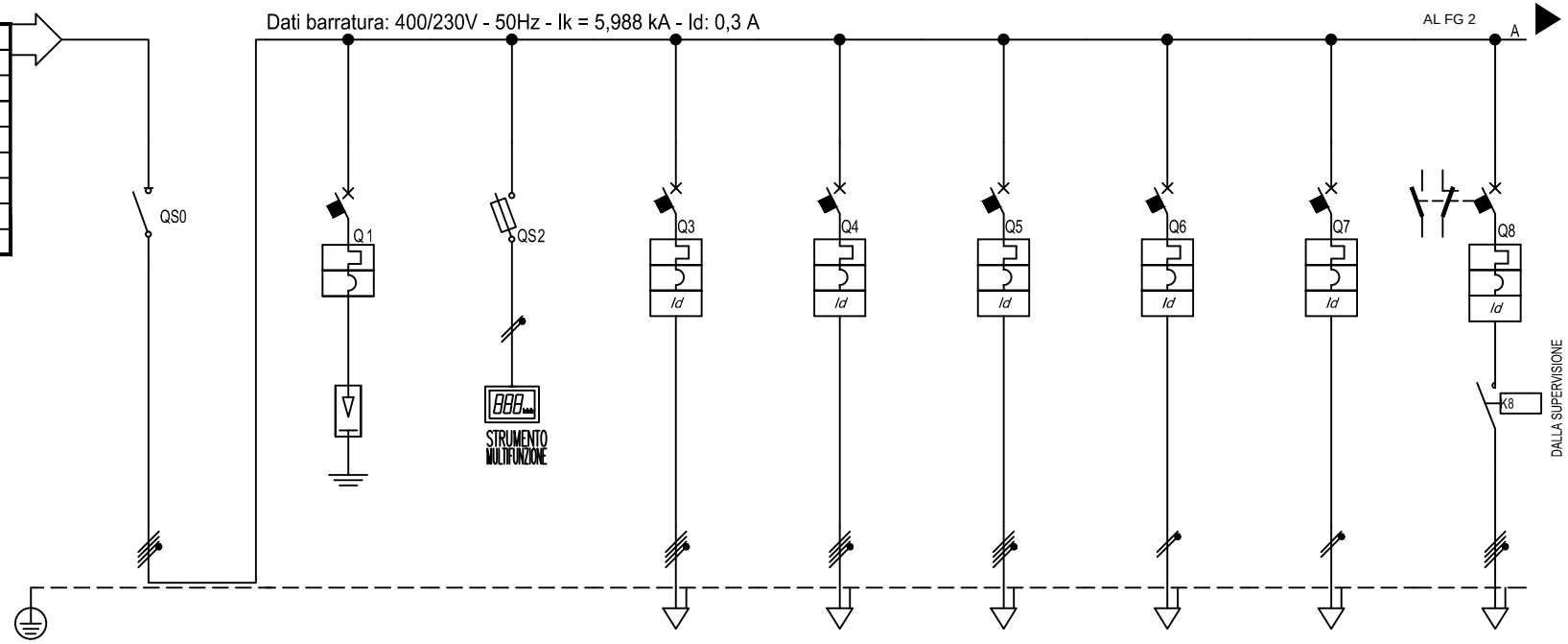


| Sigla utenza | | GQ | SPD | STR. MULT. Q.E. | SPOGL. UOMINI | SPOGL. DONNE | PR. SERV. PART. COMUNI P3 | VIDEOSORV. P3 | RACK P3 | ILL. CIRC.1 |
|---|---|---|---|---|---|---|---|---|---|---|
| Descrizione | | GENERALE QUADRO | SCARICATORE DI SOVRATENSIONE | STRUMENTO MULTIFUNZIONE QUADRO ELETTRICO | SPOGLIATOIO UOMINI | SPOGLIATOIO DONNE | PR. SERV. PARTI COMUNI PIANO TERZO | VIDEOSORVEGLIANZA PIANO TERZO | ARMADIO DATI PIANO TERZO | ILLUMINAZIONE CIRCUITO 1 |
| POTENZA CONTEMPORANEA [kW] | | 25 | 0 | 0,1 | 8,84 | 8,92 | 3 | 0,5 | 0,5 | 2 |
| CORRENTE (Ib) [A] | | 42 | 0 | 0,16 | 15 | 15 | 4,811 | 2,406 | 2,406 | 3,208 |
| CosFi | | 0,9 | --- | 0,9 | 0,9 | 0,9 | 0,9 | 0,9 | 0,9 | 0,9 |
| COEFF. DI CONTEMPORANEITA' [%] | | 70 | 100 | 100 | 100 | 100 | 100 | 100 | 100 | 100 |
| DISTRIBUZIONE | | Quadripolare | Quadripolare | Tripolare | Quadripolare | Quadripolare | Quadripolare | Monofase L1+N | Monofase L1+N | Quadripolare |
| PROTEZIONE | Marca | SCHNEIDER | SCHNEIDER | SCHNEIDER | SCHNEIDER | SCHNEIDER | SCHNEIDER | SCHNEIDER | SCHNEIDER | SCHNEIDER |
| | Tipo | INS125 | PRD65R Cl.II-Up 1.5 kV TN-C/S TT | STI Gr. 10.3x38 | C60H+Vigi A si | C60H+Vigi A si | C60H+Vigi AC | C60H+Vigi A | C60H+Vigi A | C60H+Vigi AC |
| | Taglia (Ith) [A] | 125 | 50 | 32 | 25 | 25 | 16 | 10 | 10 | 16 |
| | Polarità | 3P x 125 + N | 4 x 50 | 3 x 32 | 4 x 25 | 4 x 25 | 4 x 16 | 2 x 10 | 2 x 10 | 4 x 16 |
| | In Max/Min/Reg. [A] | --/--/-- | --/--/50 | --/--/2 | --/--/25 | --/--/25 | --/--/16 | --/--/10 | --/--/10 | --/--/16 |
| | Im Max/Min/Reg. [A] | --/--/-- | --/--/500 | --/--/4,9 | --/--/250 | --/--/250 | --/--/160 | --/--/100 | --/--/100 | --/--/160 |
| | P.d.I. [kA] | --- | 10 | 100 | 15 | 15 | 15 | 30 | 30 | 15 |
| | I differenziale (Id) [A] | --- | --- | -- | 0,03 - Cl. A si | 0,03 - Cl. A si | 0,03 - Cl. AC | 0,03 - Cl. A | 0,03 - Cl. A | 0,03 - Cl. AC |
| | Esecuzione | SCATOLATO | MODULARE | MODULARE | MODULARE | MODULARE | MODULARE | MODULARE | MODULARE | MODULARE |
| | Curva | | C | gL | C | C | C | C | C | C |
| SIGLA APPARECCHI AUSILIARI | | | | | | | | | | |
| LINEA | Tipo Isolante | --- | --- | N07 V-K | FG7OM1 | FG7OM1 | FG7OM1 | FG7OM1 | FG7OM1 | FG7OM1 |
| | Posa | --- | --- | __3 | 12_ | 12_ | 12_ | 12_ | 12_ | 12_ |
| | Lunghezza Max [m] | --- | --- | 3.580 | 144 | 144 | 309 | 194 | 194 | 467 |
| | Sezione [mmq] | --- | --- | 3(1x1,5)+(1PE1,5) | 1(5G6) | 1(5G6) | 1(5G4) | 1(3G2,5) | 1(3G2,5) | 1(5G4) |
| | Portata (Iz) [A] | --- | --- | 12 | 42 | 42 | 32 | 26 | 26 | 32 |
| | Caduta di Tensione [%] | | | | | | | | | |

| REV | DATA | DESCRIZIONE | DISEGNATO | CONTROLLATO |
|---|---|---|---|---|
| 01 | 01/02/2013 | REVISIONE | G.R. | G.R. |
| 00 | 06/07/2011 | EMISSIONE | G.R. | G.R. |

POLITECNICO DI TORINO
Servizio Edilizia
Impianti Elettrici

COMMITTENTE
"Residenza Carlo Mollino"
CORSO PESCHIERA
TORINO

OGGETTO
QUADRO ELETTRICO PIANO TERZO

NOTA
QE-P3

FILE 00007901
DISEGNO E.01
FOGLIO 1 SEGUE 2

POLITECNICO DI TORINO - TUTTI I DIRITTI RISERVATI

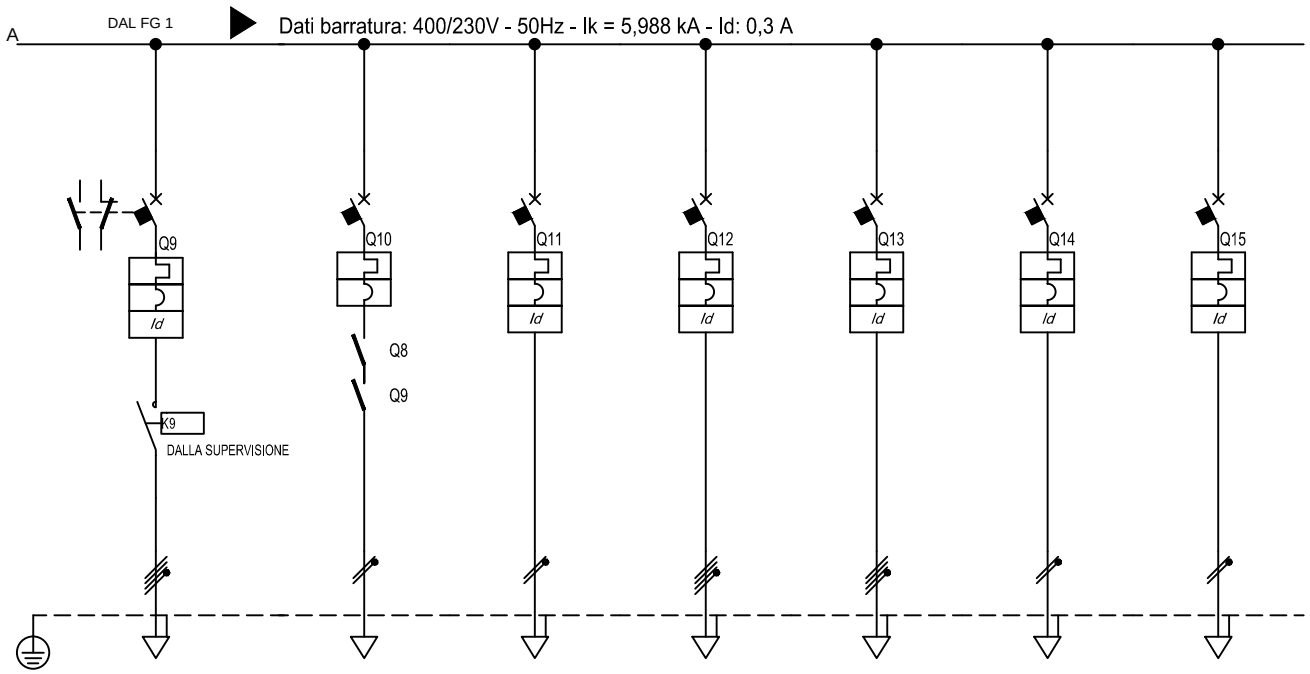


| Sigla utenza | | ILL. CIRC.2 | CONS. ILL. SIC. | AUX QE | RIS. | RIS. | RIS. | RIS. | | |
|---|---|---|---|---|---|---|---|---|---|---|
| Descrizione | | ILLUMINAZIONE CIRCUITO 2 | CONSENSO ILLUMINAZIONE DI SICUREZZA | AUSILIARI QUADRO ELETTRICO | RISERVA | RISERVA | RISERVA | RISERVA | | |
| POTENZA CONTEMPORANEA [kW] | | 2 | 0,1 | 0,1 | 3 | 3 | 1,5 | 1,5 | | |
| CORRENTE (Ib) [A] | | 3,208 | 0,481 | 0,481 | 4,811 | 4,811 | 7,217 | 7,217 | | |
| CosFi | | 0,9 | 0,9 | 0,9 | 0,9 | 0,9 | 0,9 | 0,9 | | |
| COEFF. DI CONTEMPORANEITA' [%] | | 100 | 100 | 100 | 100 | 100 | 100 | 100 | | |
| DISTRIBUZIONE | | Quadripolare | Monofase L3+N | Monofase L1+N | Quadripolare | Quadripolare | Monofase L3+N | Monofase L1+N | | |
| PROTEZIONE | Marca | SCHNEIDER | SCHNEIDER | SCHNEIDER | SCHNEIDER | SCHNEIDER | SCHNEIDER | SCHNEIDER | | |
| | Tipo | C60H+Vigi AC | C60H | C60H+Vigi AC | C60H+Vigi AC | C60H+Vigi AC | C60H+Vigi AC | C60H+Vigi AC | | |
| | Taglia (Ith) [A] | 16 | 6 | 10 | 16 | 16 | 16 | 16 | | |
| | Polarità | 4 x 16 | 2 x 6 | 2 x 10 | 4 x 16 | 4 x 16 | 2 x 16 | 2 x 16 | | |
| | In Max/Min/Reg. [A] | --/--/16 | —/—/6 | —/—/10 | --/--/16 | —/—/16 | --/--/16 | —/—/16 | | |
| | Im Max/Min/Reg. [A] | —/—/160 | —/—/60 | —/—/100 | --/—/160 | --/—/160 | —/—/160 | --/--/160 | | |
| | P.d.I. [kA] | 15 | 30 | 30 | 15 | 15 | 30 | 30 | | |
| | I differenziale (Id) [A] | 0,03 - Cl. AC | -- | 0,03 - Cl. AC | 0,03 - Cl. AC | 0,03 - Cl. AC | 0,03 - Cl. AC | 0,03 - Cl. AC | | |
| | Esecuzione | MODULARE | MODULARE | MODULARE | MODULARE | MODULARE | MODULARE | MODULARE | | |
| | Curva | C | C | C | C | C | C | C | | |
| SIGLA APPARECCHI AUSILIARI | | | | | | | | | | |
| LINEA | Tipo Isolante | FG7OM1 | FTG10OM1 | N07 V-K | — | -- | -- | -- | | |
| | Posa | 12_ | 12_ | __4 | 12_ | 12_ | __2 | __2 | | |
| | Lunghezza Max [m] | 467 | 973 | 997 | — | -- | -- | -- | | |
| | Sezione [mmq] | 1(5G4) | 1(3G2,5) | 2(1x2,5)+(1PE2,5) | — | -- | -- | -- | | |
| | Portata (Iz) [A] | 32 | 26 | 19 | — | -- | -- | -- | | |
| | Caduta di Tensione [%] | | | | | | | | | |

| REV | DATA | DESCRIZIONE | DISEGNATO | CONTROLLATO |
|---|---|---|---|---|
| 01 | 01/02/2013 | REVISIONE | G.R. | G.R. |
| 00 | 06/07/2011 | EMISSIONE | G.R. | G.R. |

POLITECNICO DI TORINO
Servizio Edilizia
Impianti Elettrici

COMMITTENTE
"Residenza Carlo Mollino"
CORSO PESCHIERA
TORINO

OGGETTO
QUADRO ELETTRICO PIANO TERZO

NOTA
QE-P3

FILE 00007902
DISEGNO E.01
FOGLIO 2 SEGUE -

POLITECNICO DI TORINO - TUTTI I DIRITTI RISERVATI

# QE-SP-U-P3

QUADRO ELETTRICO SPOGLIATOIO UOMINI PIANO TERZO

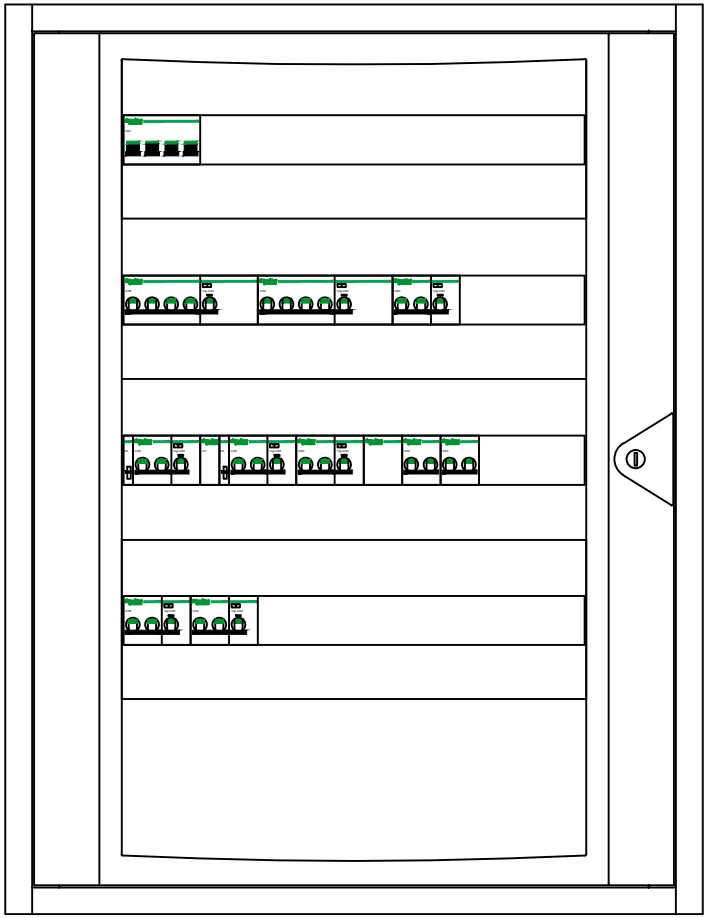

| REV | DATA | DESCRIZIONE | DISEGNATO | CONTROLLATO |
|---|---|---|---|---|
| 01 | 01/02/2013 | REVISIONE | G.R. | G.R. |
| 00 | 06/07/2011 | EMISSIONE | G.R. | G.R. |

POLITECNICO DI TORINO
Servizio Edilizia
Impianti Elettrici

COMMITTENTE
"Residenza Carlo Mollino"
CORSO PESCHIERA
TORINO

OGGETTO
QE SPOGLIATOIO UOMINI PIANO TERZO
FRONTE QUADRO

SIGLA
QE-SP-U-P3

FILE 00008000f
DISEGNO E.01
FOGLIO 1
SEGUE -

POLITECNICO DI TORINO - TUTTI I DIRITTI RISERVATI

| | |
|---|---|
| Da Quadro: | QE-P3 |
| Partenza: | SPOGL. UOMINI |
| Cavo [mm ]: ² | 1(5G6) |
| Lunghezza [m]: | 30 |
| Frequenza [Hz]: | 50 |
| Tensione [V]: | 400 |
| Polarita': | Quadripolare |
| Tipo morsetto: | |
| Numerazione morsetto: | |

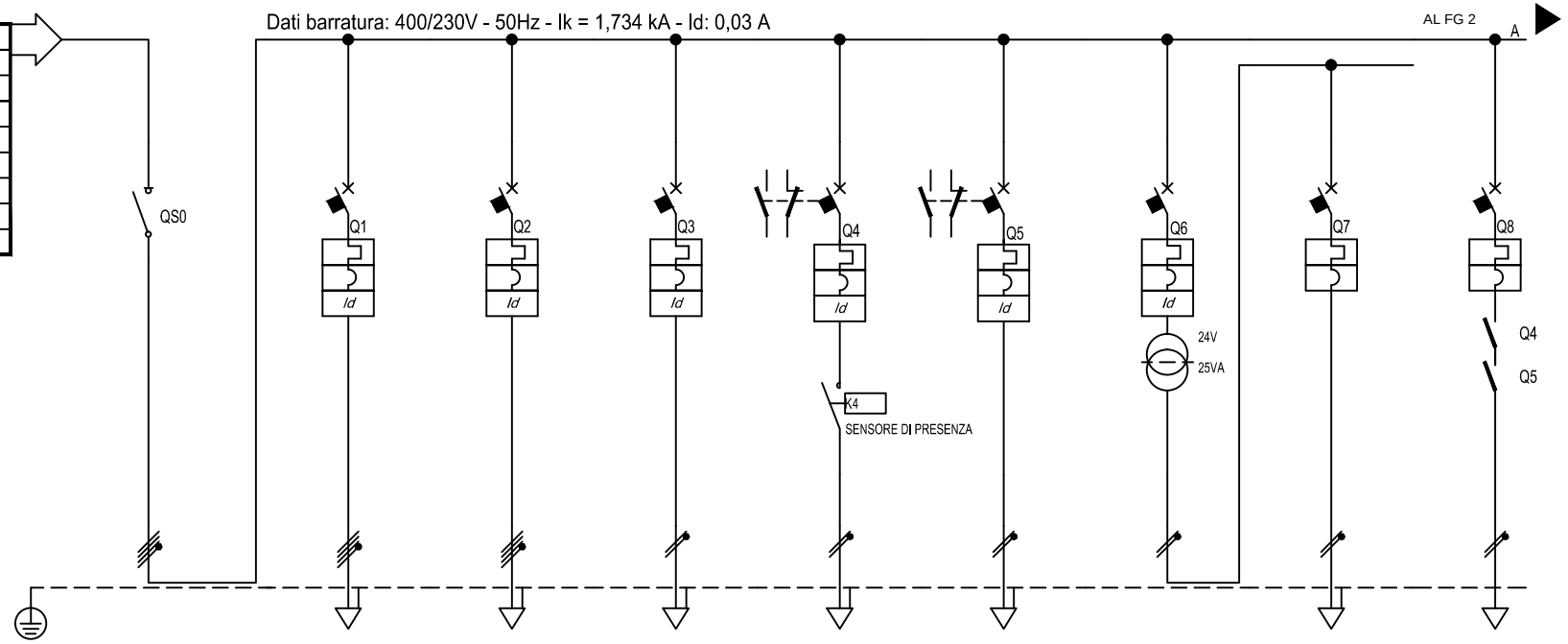


| Sigla utenza | | GQ | ASC. ELETTR. | ASCIUGACAP. ELETTR. | PR. SERV. | ILL. SPOG. | ILL. LOC. DOCCE | RS WC | SEC. 24V | CONS. ILL. SIC. |
|---|---|---|---|---|---|---|---|---|---|---|
| Descrizione | | GENERALE QUADRO | ASCIUGAMANI ELETTRICI | ASCIUGACAPELLI ELETTRICO | PRESE DI SERVIZIO | ILLUMINAZIONE SPOGLIATOI | ILLUMINAZIONE LOCALE DOCCE | RICHIESTA SOCCORSO WC | SECONDARIO 24V | CONSENSO ILLUMINAZIONE DI SICUREZZA |
| POTENZA CONTEMPORANEA | [kW] | 8,84 | 3 | 3 | 1,5 | 0,2 | 0,2 | 0,05 | 0,05 | 0,1 |
| CORRENTE (Ib) | [A] | 15 | 4,811 | 4,811 | 7,217 | 0,962 | 0,962 | 0,241 | 0,241 | 0,481 |
| CosFi | | 0,9 | 0,9 | 0,9 | 0,9 | 0,9 | 0,9 | 0,9 | 0,9 | 0,9 |
| COEFF. DI CONTEMPORANEITA' | [%] | 80 | 100 | 100 | 100 | 100 | 100 | 100 | 100 | 100 |
| DISTRIBUZIONE | | Quadripolare | Quadripolare | Quadripolare | Monofase L1+N | Monofase L3+N | Monofase L3+N | Monofase L2+N | Monofase L2+N | Monofase L2+N |
| PROTEZIONE | Marca | SCHNEIDER | SCHNEIDER | SCHNEIDER | SCHNEIDER | SCHNEIDER | SCHNEIDER | SCHNEIDER | SCHNEIDER | SCHNEIDER |
| | Tipo | I | C60H+Vigi AC | C60H+Vigi AC | C60H+Vigi AC | C60H+Vigi AC | C60H+Vigi AC | C60H+Vigi AC | C60H | C60H |
| | Taglia (Ith) [A] | 32 | 16 | 16 | 16 | 10 | 10 | 6 | 6 | 6 |
| | Polarità | 3P x 32 + N | 4 x 16 | 4 x 16 | 2 x 16 | 2 x 10 | 2 x 10 | 2 x 6 | 2 x 6 | 2 x 6 |
| | In Max/Min/Reg. [A] | --/--/-- | --/--/16 | --/--/16 | --/--/16 | --/--/10 | --/--/10 | --/--/6 | --/--/6 | --/--/6 |
| | Im Max/Min/Reg. [A] | --/--/-- | --/--/160 | --/--/160 | --/--/160 | --/--/100 | --/--/100 | --/--/60 | --/--/60 | --/--/60 |
| | P.d.I. [kA] | -- | 15 | 15 | 30 | 30 | 30 | 30 | 30 | 30 |
| | I differenziale (Id) [A] | -- | 0,03 - Cl. AC | 0,03 - Cl. AC | 0,03 - Cl. AC | 0,03 - Cl. AC | 0,03 - Cl. AC | 0,03 - Cl. AC | -- | -- |
| | Esecuzione | MODULARE | MODULARE | MODULARE | MODULARE | MODULARE | MODULARE | MODULARE | MODULARE | MODULARE |
| | Curva | | C | C | C | C | C | C | C | C |
| SIGLA APPARECCHI AUSILIARI | | | | | | | | | | |
| LINEA | Tipo Isolante | -- | FG7OM1 | FG7OM1 | FG7OM1 | FG7OM1 | FG7OM1 | -- | FG7OM1 | FTG10OM1 |
| | Posa | -- | 12_ | 12_ | 12_ | 12_ | 12_ | -- | 12_ | 12_ |
| | Lunghezza Max [m] | -- | 241 | 241 | 78 | 381 | 381 | -- | 911 | 756 |
| | Sezione [mmq] | -- | 1(5G4) | 1(5G4) | 1(3G4) | 1(3G2,5) | 1(3G2,5) | -- | 1(3G1,5) | 1(3G2,5) |
| | Portata (Iz) [A] | -- | 32 | 32 | 36 | 26 | 26 | -- | 19 | 26 |
| | Caduta di Tensione [%] | | | | | | | | | |

| REV | DATA | DESCRIZIONE | DISEGNATO | CONTROLLATO |
|---|---|---|---|---|
| 01 | 01/02/2013 | REVISIONE | G.R. | G.R. |
| 00 | 06/07/2011 | EMISSIONE | G.R. | G.R. |

POLITECNICO DI TORINO
Servizio Edilizia
Impianti Elettrici

COMMITTENTE
"Residenza Carlo Mollino"
CORSO PESCHIERA
TORINO

OGGETTO
QE SPOGLIATOIO UOMINI PIANO TERZO

NOTA
QE-SP-U-P3

FILE 00008001
DISEGNO E.01
FOGLIO 1 SEGUE 2

POLITECNICO DI TORINO - TUTTI I DIRITTI RISERVATI

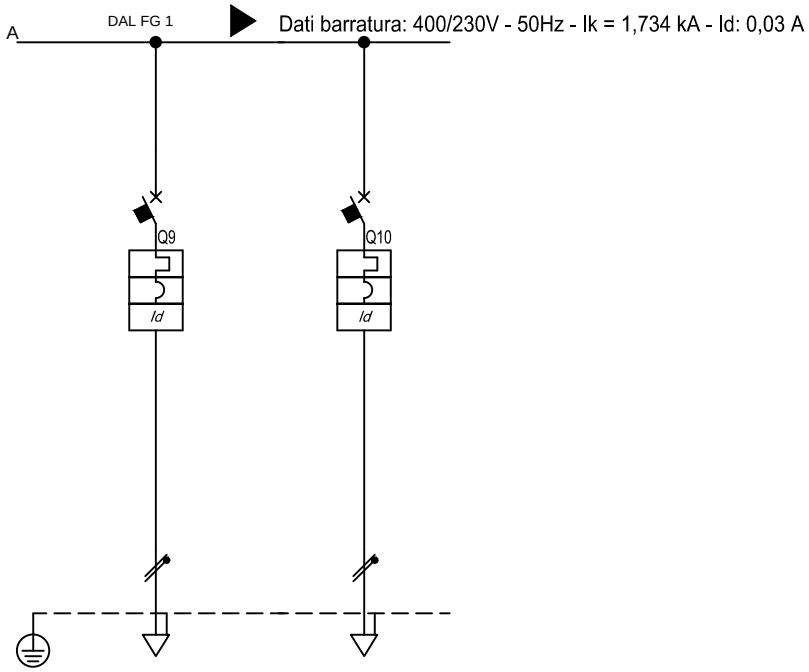


| | | | | | | | | | | |
|---|---|---|---|---|---|---|---|---|---|---|
| Sigla utenza | | RIS. | RIS. | | | | | | | |
| Descrizione | | RISERVA | RISERVA | | | | | | | |
| POTENZA CONTEMPORANEA | [kW] | 1,5 | 1,5 | | | | | | | |
| CORRENTE (Ib) | [A] | 7,217 | 7,217 | | | | | | | |
| CosFi | | 0,9 | 0,9 | | | | | | | |
| COEFF. DI CONTEMPORANEITA' | [%] | 100 | 100 | | | | | | | |
| DISTRIBUZIONE | | Monofase L3+N | Monofase L2+N | | | | | | | |
| PROTEZIONE | Marca | SCHNEIDER | SCHNEIDER | | | | | | | |
| | Tipo | C60H+Vigi AC | C60H+Vigi AC | | | | | | | |
| | Taglia (Ith) [A] | 16 | 16 | | | | | | | |
| | Polarità | 2 x 16 | 2 x 16 | | | | | | | |
| | In Max/Min/Reg. [A] | ---/---/16 | ---/---/16 | | | | | | | |
| | Im Max/Min/Reg. [A] | ---/---/160 | ---/---/160 | | | | | | | |
| | P.d.I. [kA] | 30 | 30 | | | | | | | |
| | I differenziale (Id) [A] | 0,03 - Cl. AC | 0,03 - Cl. AC | | | | | | | |
| | Esecuzione | MODULARE | MODULARE | | | | | | | |
| | Curva | C | C | | | | | | | |
| SIGLA APPARECCHI AUSILIARI | | | | | | | | | | |
| LINEA | Tipo Isolante | --- | --- | | | | | | | |
| | Posa | __2 | __2 | | | | | | | |
| | Lunghezza Max [m] | --- | --- | | | | | | | |
| | Sezione [mmq] | --- | --- | | | | | | | |
| | Portata (Iz) [A] | --- | --- | | | | | | | |
| | Caduta di Tensione [%] | | | | | | | | | |

| REV | DATA | DESCRIZIONE | DISEGNATO | CONTROLLATO |
|---|---|---|---|---|
| 01 | 01/02/2013 | REVISIONE | G.R. | G.R. |
| 00 | 06/07/2011 | EMISSIONE | G.R. | G.R. |

POLITECNICO DI TORINO
Servizio Edilizia
Impianti Elettrici

COMMITTENTE
"Residenza Carlo Mollino"
CORSO PESCHIERA
TORINO

OGGETTO
QE SPOGLIATOIO UOMINI PIANO TERZO

NOTA
QE-SP-U-P3

FILE 00008002
DISEGNO E.01
FOGLIO 2 SEGUE -

POLITECNICO DI TORINO - TUTTI I DIRITTI RISERVATI

# QE-SP-D-P3

QUADRO ELETTRICO SPOGLIATOIO DONNE PIANO TERZO

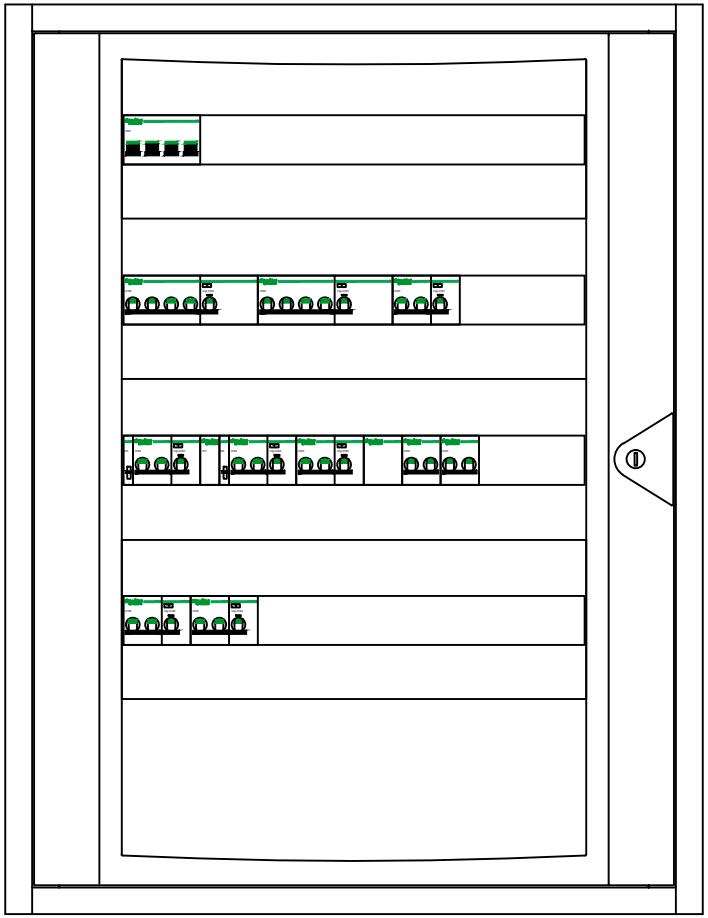

| REV | DATA | DESCRIZIONE | DISEGNATO | CONTROLLATO |
|---|---|---|---|---|
| 01 | 01/02/2013 | REVISIONE | G.R. | G.R. |
| 00 | 06/07/2011 | EMISSIONE | G.R. | G.R. |

POLITECNICO DI TORINO
Servizio Edilizia
Impianti Elettrici

COMMITTENTE
"Residenza Carlo Mollino"
CORSO PESCHIERA
TORINO

OGGETTO
QE SPOGLIATOIO DONNE PIANO TERZO
FRONTE QUADRO

SIGLA
QE-SP-D-P3

FILE 00008100f
DISEGNO E.01
FOGLIO 1 SEGUE -

POLITECNICO DI TORINO - TUTTI I DIRITTI RISERVATI

| | |
|---|---|
| Da Quadro: | QE-P3 |
| Partenza: | SPOGL. DONNE |
| Cavo [mm ]: ² | 1(5G6) |
| Lunghezza [m]: | 30 |
| Frequenza [Hz]: | 50 |
| Tensione [V]: | 400 |
| Polarita': | Quadripolare |
| Tipo morsetto: | |
| Numerazione morsetto: | |

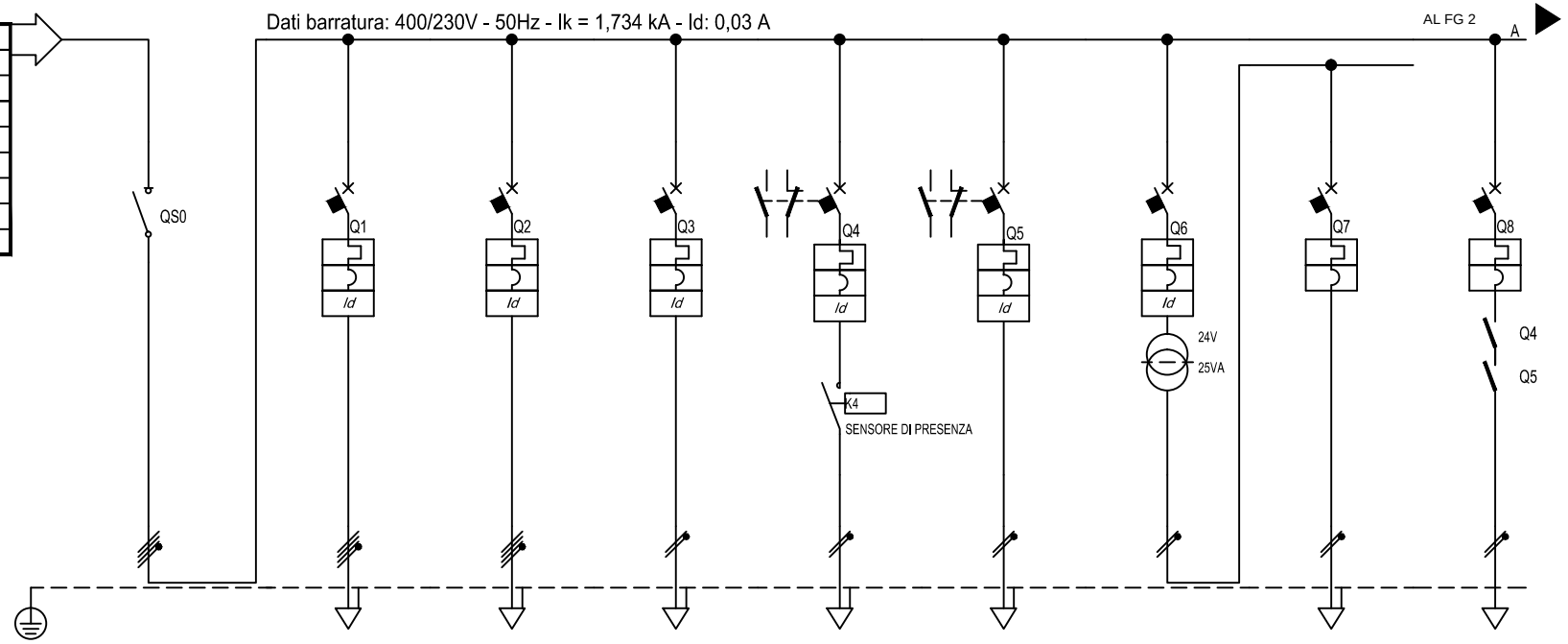


| Sigla utenza | | GQ | ASC. ELETTR. | ASCIUGACAP. ELETTR. | PR. SERV. | ILL. SPOG. | ILL. LOC. DOCCE | RS WC | SEC. 24V | ILL. SIC. |
|---|---|---|---|---|---|---|---|---|---|---|
| Descrizione | | GENERALE QUADRO | ASCIUGAMANI ELETTRICI | ASCIUGACAPELLI ELETTRICO | PRESE DI SERVIZIO | ILLUMINAZIONE SPOGLIATOI | ILLUMINAZIONE LOCALE DOCCE | RICHIESTA SOCCORSO WC | SECONDARIO 24V | ILLUMINAZIONE DI SICUREZZA |
| POTENZA CONTEMPORANEA [kW] | | 8,92 | 3 | 3 | 1,5 | 0,2 | 0,2 | 0,05 | 0,05 | 0,2 |
| CORRENTE (Ib) [A] | | 15 | 4,811 | 4,811 | 7,217 | 0,962 | 0,962 | 0,241 | 0,241 | 0,962 |
| CosFi | | 0,9 | 0,9 | 0,9 | 0,9 | 0,9 | 0,9 | 0,9 | 0,9 | 0,9 |
| COEFF. DI CONTEMPORANEITA' [%] | | 80 | 100 | 100 | 100 | 100 | 100 | 100 | 100 | 100 |
| DISTRIBUZIONE | | Quadripolare | Quadripolare | Quadripolare | Monofase L1+N | Monofase L3+N | Monofase L2+N | Monofase L3+N | Monofase L3+N | Monofase L2+N |
| PROTEZIONE | Marca | SCHNEIDER | SCHNEIDER | SCHNEIDER | SCHNEIDER | SCHNEIDER | SCHNEIDER | SCHNEIDER | SCHNEIDER | SCHNEIDER |
| | Tipo | I | C60H+Vigi AC | C60H+Vigi AC | C60H+Vigi AC | C60H+Vigi AC | C60H+Vigi AC | C60H+Vigi AC | C60H | C60H |
| | Taglia (Ith) [A] | 32 | 16 | 16 | 10 | 10 | 10 | 6 | 6 | 6 |
| | Polarità | 3P x 32 + N | 4 x 16 | 4 x 16 | 2 x 10 | 2 x 10 | 2 x 10 | 2 x 6 | 2 x 6 | 2 x 6 |
| | In Max/Min/Reg. [A] | --/--/— | —/--/16 | —/--/16 | --/--/10 | —/--/10 | --/--/10 | —/—/6 | —/--/6 | --/--/6 |
| | Im Max/Min/Reg. [A] | --/--/— | --/--/160 | --/—/160 | --/—/100 | --/—/100 | —/--/100 | —/—/60 | --/—/60 | --/--/60 |
| | P.d.I. [kA] | -- | 15 | 15 | 30 | 30 | 30 | 30 | 30 | 30 |
| | I differenziale (Id) [A] | -- | 0,03 - Cl. AC | 0,03 - Cl. AC | 0,03 - Cl. AC | 0,03 - Cl. AC | 0,03 - Cl. AC | 0,03 - Cl. AC | — | — |
| | Esecuzione | MODULARE | MODULARE | MODULARE | MODULARE | MODULARE | MODULARE | MODULARE | MODULARE | MODULARE |
| | Curva | | C | C | C | C | C | C | C | C |
| SIGLA APPARECCHI AUSILIARI | | | | | | | | | | |
| LINEA | Tipo Isolante | -- | FG7OM1 | FG7OM1 | FG7OM1 | FG7OM1 | FG7OM1 | -- | FG7OM1 | FTG10OM1 |
| | Posa | -- | 12_ | 12_ | 12_ | 12_ | 12_ | -- | 12_ | 12_ |
| | Lunghezza Max [m] | -- | 241 | 241 | 47 | 381 | 381 | -- | 911 | 373 |
| | Sezione [mmq] | -- | 1(5G4) | 1(5G4) | 1(3G2,5) | 1(3G2,5) | 1(3G2,5) | -- | 1(3G1,5) | 1(3G2,5) |
| | Portata (Iz) [A] | -- | 32 | 32 | 26 | 26 | 26 | -- | 19 | 26 |
| | Caduta di Tensione [%] | | | | | | | | | |

| REV | DATA | DESCRIZIONE | DISEGNATO | CONTROLLATO |
|---|---|---|---|---|
| 01 | 01/02/2013 | REVISIONE | G.R. | G.R. |
| 00 | 06/07/2011 | EMISSIONE | G.R. | G.R. |

POLITECNICO DI TORINO
Servizio Edilizia
Impianti Elettrici

COMMITTENTE
"Residenza Carlo Mollino"
CORSO PESCHIERA
TORINO

OGGETTO
QE SPOGLIATOIO DONNE PIANO TERZO

NOTA
QE-SP-D-P3

FILE 00008101
DISEGNO E.01
FOGLIO 1 SEGUE 2

POLITECNICO DI TORINO - TUTTI I DIRITTI RISERVATI

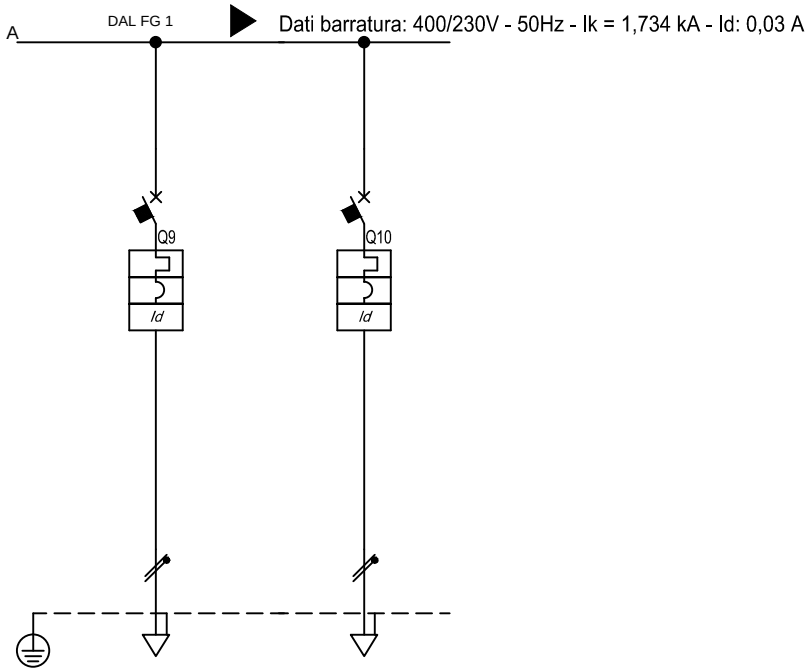


| | | | | | | | | | | |
|---|---|---|---|---|---|---|---|---|---|---|
| Sigla utenza | | RIS. | RIS. | | | | | | | |
| Descrizione | | RISERVA | RISERVA | | | | | | | |
| POTENZA CONTEMPORANEA | [kW] | 1,5 | 1,5 | | | | | | | |
| CORRENTE (Ib) | [A] | 7,217 | 7,217 | | | | | | | |
| CosFi | | 0,9 | 0,9 | | | | | | | |
| COEFF. DI CONTEMPORANEITA' | [%] | 100 | 100 | | | | | | | |
| DISTRIBUZIONE | | Monofase L3+N | Monofase L2+N | | | | | | | |
| PROTEZIONE | Marca | SCHNEIDER | SCHNEIDER | | | | | | | |
| | Tipo | C60H+Vigi AC | C60H+Vigi AC | | | | | | | |
| | Taglia (Ith) [A] | 16 | 16 | | | | | | | |
| | Polarità | 2 x 16 | 2 x 16 | | | | | | | |
| | In Max/Min/Reg. [A] | ---/---/16 | ---/---/16 | | | | | | | |
| | Im Max/Min/Reg. [A] | ---/---/160 | ---/---/160 | | | | | | | |
| | P.d.I. [kA] | 30 | 30 | | | | | | | |
| | I differenziale (Id) [A] | 0,03 - Cl. AC | 0,03 - Cl. AC | | | | | | | |
| | Esecuzione | MODULARE | MODULARE | | | | | | | |
| | Curva | C | C | | | | | | | |
| SIGLA APPARECCHI AUSILIARI | | | | | | | | | | |
| LINEA | Tipo Isolante | --- | --- | | | | | | | |
| | Posa | __2 | __2 | | | | | | | |
| | Lunghezza Max [m] | --- | --- | | | | | | | |
| | Sezione [mmq] | --- | --- | | | | | | | |
| | Portata (Iz) [A] | --- | --- | | | | | | | |
| | Caduta di Tensione [%] | | | | | | | | | |

| REV | DATA | DESCRIZIONE | DISEGNATO | CONTROLLATO |
|---|---|---|---|---|
| 01 | 01/02/2013 | REVISIONE | G.R. | G.R. |
| 00 | 06/07/2011 | EMISSIONE | G.R. | G.R. |

POLITECNICO DI TORINO
Servizio Edilizia
Impianti Elettrici

COMMITTENTE
"Residenza Carlo Mollino"
CORSO PESCHIERA
TORINO

OGGETTO
QE SPOGLIATOIO DONNE PIANO TERZO

NOTA
QE-SP-D-P3

FILE 00008102
DISEGNO E.01
FOGLIO 2 SEGUE -

POLITECNICO DI TORINO - TUTTI I DIRITTI RISERVATI

# QE-L-TERM-1

QUADRO ELETTRICO LOCALE TECNICO TERMICO 1

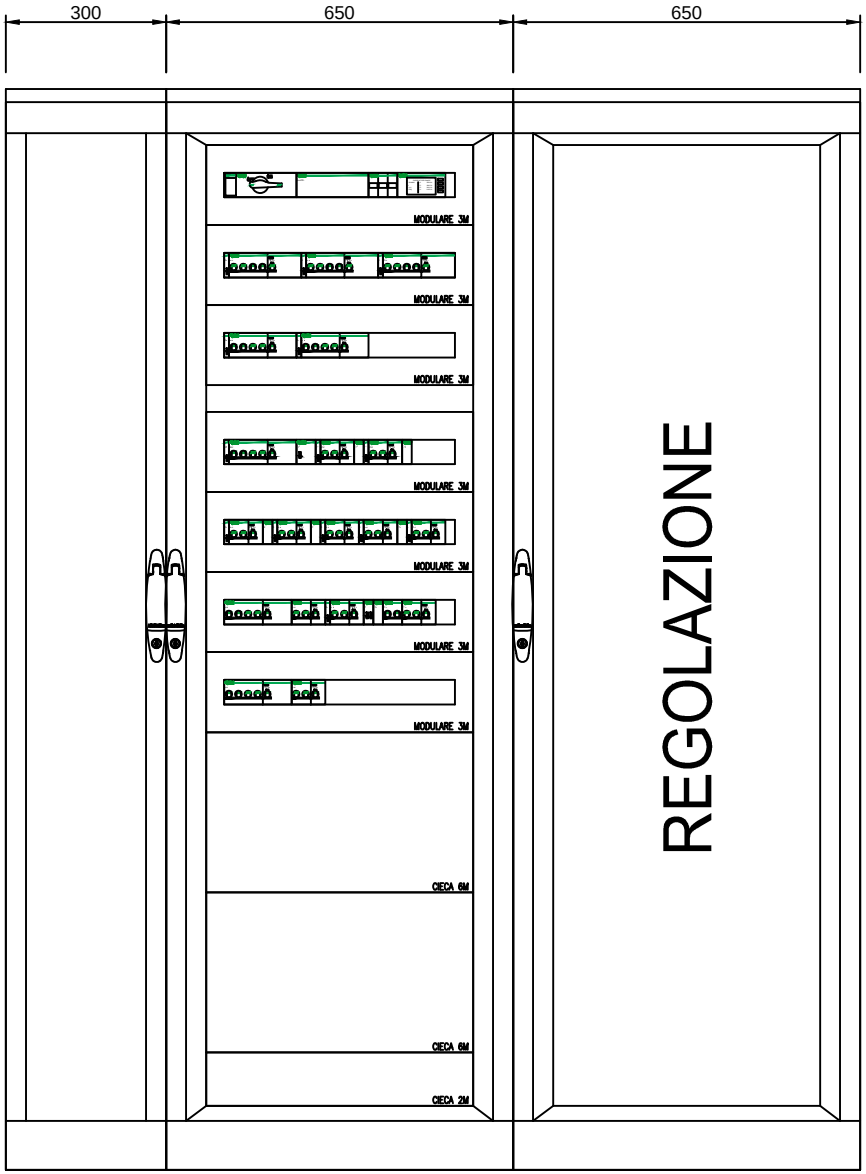


POLITECNICO DI TORINO - TUTTI I DIRITTI RISERVATI

| REV | DATA | DESCRIZIONE | DISEGNATO | CONTROLLATO |
|---|---|---|---|---|
| 01 | 01/02/2013 | REVISIONE | G.R. | G.R. |
| 00 | 06/07/2011 | EMISSIONE | G.R. | G.R. |

POLITECNICO DI TORINO
Servizio Edilizia
Impianti Elettrici

COMMITTENTE
"Residenza Carlo Mollino"
CORSO PESCHIERA
TORINO

OGGETTO
QE LOC. TECNICO TERM.1
FRONTE QUADRO

SIGLA
QE-L-TERM-1

FILE 00008200f
DISEGNO E.01
FOGLIO 1
SEGUE -

| | |
|---|---|
| Da Quadro: | QEG |
| Partenza: | LOC. TECN. TERM. 1 |
| Cavo [mm ]: ² | 4(1x95)+(1PE50) |
| Lunghezza [m]: | 60 |
| Frequenza [Hz]: | 50 |
| Tensione [V]: | 400 |
| Polarita': | Quadripolare |
| Tipo morsetto: | |
| Numerazione morsetto: | |

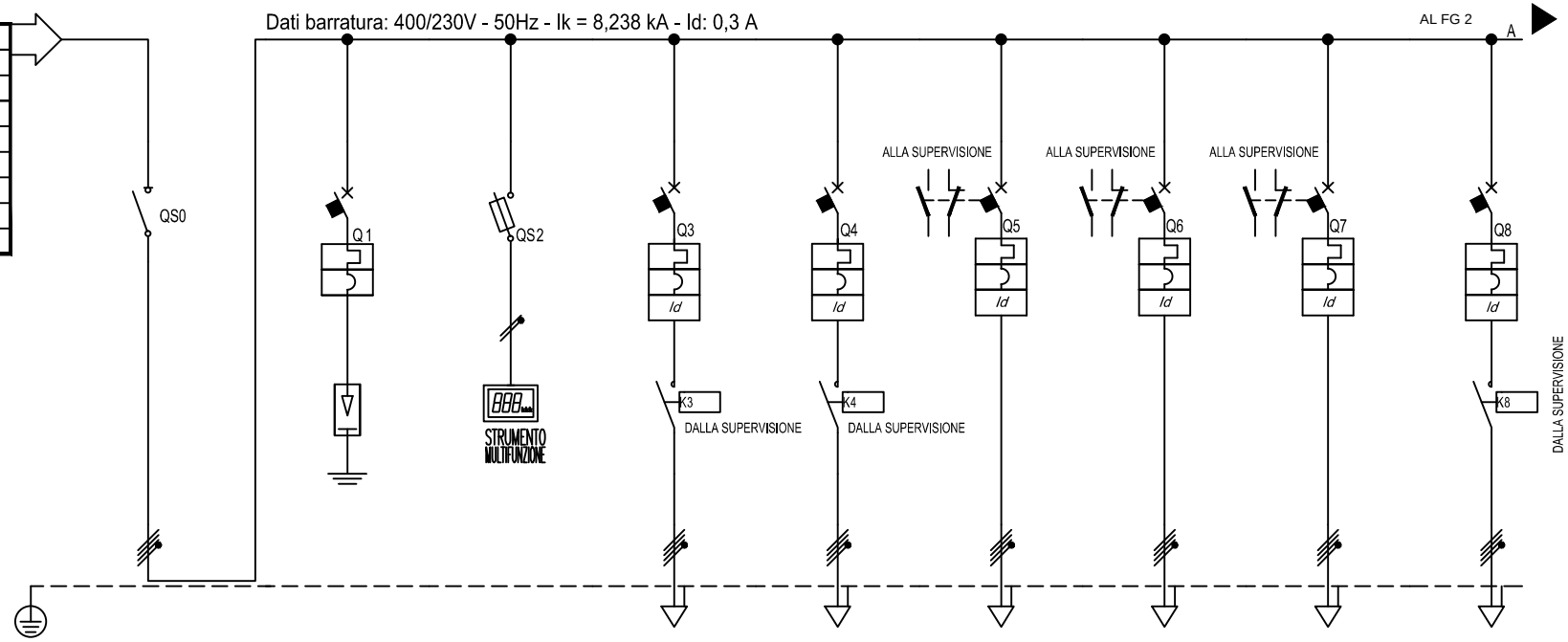


| Sigla utenza | | GQ | SPD | STR. MULT. Q.E. | BOYLER 2 | BOYLER 3 | POMP. CAL. N.1 | UTA 1 MAND. | UTA 1 RIP. | PRED.UMID.UTA 1 |
|---|---|---|---|---|---|---|---|---|---|---|
| Descrizione | | GENERALE QUADRO | SCARICATORE DI SOVRATENSIONE | STRUMENTO MULTIFUNZIONE QUADRO ELETTRICO | BOYLER 2 | BOYLER 3 | POMPA DI CALORE N.1 | UTA 1 MANDATA | UTA 1 RIPRESA | PREDISPOSIZIONE UMIDIFICATORE UTA 1 |
| POTENZA CONTEMPORANEA | [kW] | 118 | 0 | 0,1 | 30 | 30 | 35 | 3 | 1,5 | 8 |
| CORRENTE (Ib) | [A] | 191 | 0 | 0,16 | 48 | 48 | 56 | 4,811 | 2,406 | 13 |
| CosFi | | 0,9 | --- | 0,9 | 0,9 | 0,9 | 0,9 | 0,9 | 0,9 | 0,9 |
| COEFF. DI CONTEMPORANEITA' | [%] | 100 | 100 | 100 | 100 | 100 | 100 | 100 | 100 | 100 |
| DISTRIBUZIONE | | Quadripolare | Quadripolare | Tripolare | Quadripolare | Quadripolare | Quadripolare | Quadripolare | Quadripolare | Quadripolare |
| PROTEZIONE | Marca | SCHNEIDER | SCHNEIDER | SCHNEIDER | SCHNEIDER | SCHNEIDER | SCHNEIDER | SCHNEIDER | SCHNEIDER | SCHNEIDER |
| | Tipo | INS250 | PRD65R Cl.II-Up 1.5 kV TN-C/S TT | STI Gr. 10.3x38 | C60H+Vigi AC | C60H+Vigi AC | C60H+Vigi A | C60H+Vigi AC | C60H+Vigi AC | C60H+Vigi AC |
| | Taglia (Ith) [A] | 250 | 50 | 32 | 63 | 63 | 63 | 16 | 16 | 16 |
| | Polarità | 3P x 250 + N | 4 x 50 | 3 x 32 | 4 x 63 | 4 x 63 | 4 x 63 | 4 x 16 | 4 x 16 | 4 x 16 |
| | In Max/Min/Reg. [A] | —/—/— | —-/—-/50 | —/—/2 | —/—/63 | —/—/63 | —-/—-/63 | —-/—/16 | —-/—-/16 | —-/—-/16 |
| | Im Max/Min/Reg. [A] | —/—/— | —-/—-/500 | —-/—/4,9 | —-/—-/882 | —/—/882 | —/—/882 | —-/—-/224 | —-/—/224 | —/—-/224 |
| | P.d.I. [kA] | — | 10 | 100 | 10 | 10 | 10 | 10 | 10 | 10 |
| | I differenziale (Id) [A] | — | --- | — | 0,03 - Cl. AC | 0,03 - Cl. AC | 0,03 - Cl. A | 0,03 - Cl. AC | 0,03 - Cl. AC | 0,03 - Cl. AC |
| | Esecuzione | SCATOLATO | MODULARE | MODULARE | MODULARE | MODULARE | MODULARE | MODULARE | MODULARE | MODULARE |
| | Curva | | C | gL | D | D | D | D | D | D |
| SIGLA APPARECCHI AUSILIARI | | | | | | | | | | |
| LINEA | Tipo Isolante | — | --- | N07 V-K | FG7M1/N07 V-K PE | FG7M1/N07 V-K PE | FG7OM1 | FG7OM1 | FG7OM1 | FG7OM1 |
| | Posa | — | --- | __3 | 12_ | 12_ | 12_ | 12_ | 12_ | 12_ |
| | Lunghezza Max [m] | — | --- | 2.646 | 182 | 182 | 68 | 229 | 462 | 82 |
| | Sezione [mmq] | — | --- | 3(1x1,5)+(1PE1,5) | 4(1x35)+(1PE16) | 4(1x35)+(1PE16) | 1(5G16) | 1(5G4) | 1(5G4) | 1(5G4) |
| | Portata (Iz) [A] | — | --- | 12 | 135 | 135 | 77 | 32 | 32 | 32 |
| | Caduta di Tensione [%] | | | | | | | | | |

| REV | DATA | DESCRIZIONE | DISEGNATO | CONTROLLATO |
|---|---|---|---|---|
| 01 | 01/02/2013 | REVISIONE | G.R. | G.R. |
| 00 | 06/07/2011 | EMISSIONE | G.R. | G.R. |

POLITECNICO DI TORINO
Servizio Edilizia
Impianti Elettrici

COMMITTENTE
"Residenza Carlo Mollino"
CORSO PESCHIERA
TORINO

OGGETTO
QE LOC. TECNICO TERM.1

NOTA
QE-L-TERM-1

FILE 00008201
DISEGNO
FOGLIO 1 SEGUE 2

POLITECNICO DI TORINO - TUTTI I DIRITTI RISERVATI

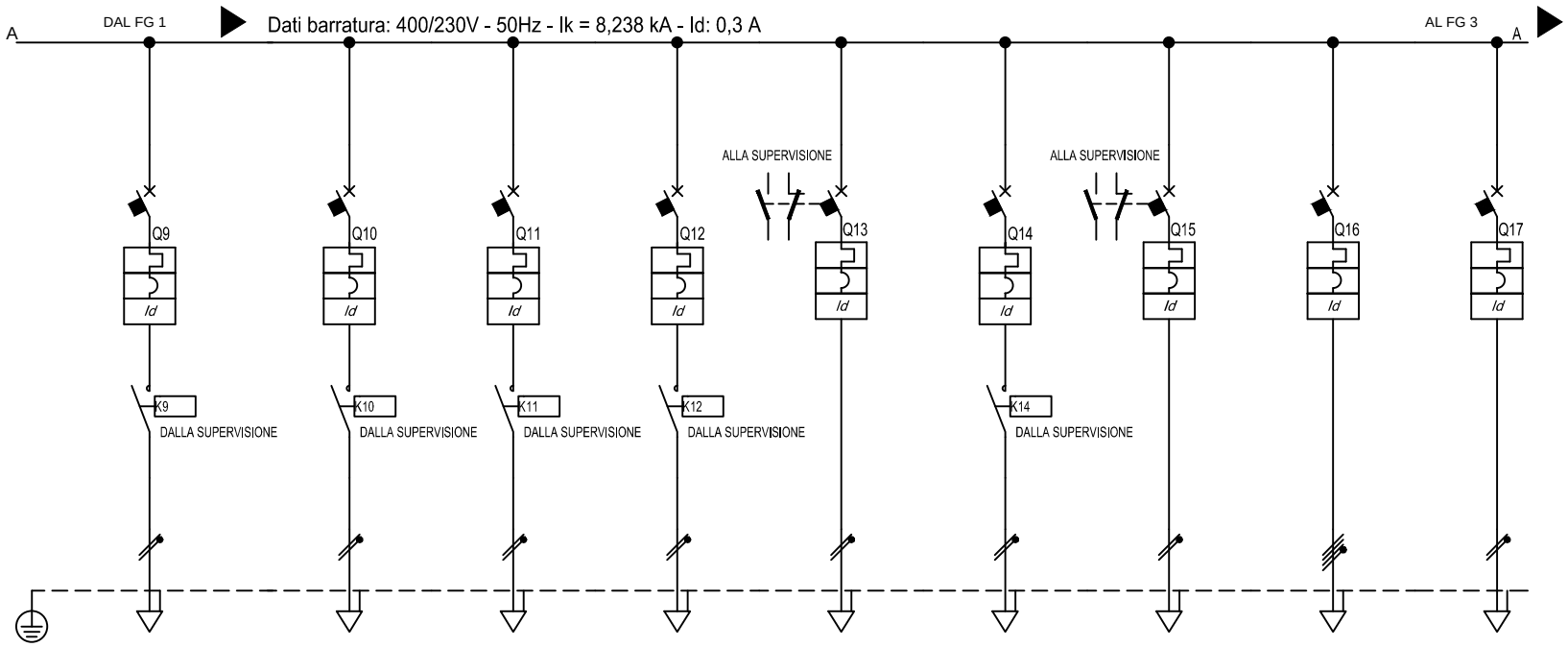


| Sigla utenza | | P1 PAN. SOL. | P2 TRAV. | P3 RIC. | P4 B-S | P5 PAN. RAD. | P6 DES | ADD. 1 | PR. SERV. | REG. |
|---|---|---|---|---|---|---|---|---|---|---|
| Descrizione | | POMPA P1 PANNELLI SOLARI | POMPA P2 TRAVASO | POMPA P3 RICIRCOLO | POMPA P4 BOYLER - SCAMBIATORE | POMPA P5 PANNELLI RADIANTI | POMPA P6 DESURRISCALDATORE | ADDOLCITORE 1 | PRESE DI SERVIZIO | REGOLAZIONE |
| POTENZA CONTEMPORANEA | [kW] | 0,3 | 0,1 | 0,1 | 0,2 | 0,5 | 0,2 | 0,1 | 3 | 0,8 |
| CORRENTE (Ib) | [A] | 1,443 | 0,481 | 0,481 | 0,962 | 2,406 | 0,962 | 0,481 | 4,811 | 3,849 |
| CosFi | | 0,9 | 0,9 | 0,9 | 0,9 | 0,9 | 0,9 | 0,9 | 0,9 | 0,9 |
| COEFF. DI CONTEMPORANEITA' | [%] | 100 | 100 | 100 | 100 | 100 | 100 | 100 | 100 | 100 |
| DISTRIBUZIONE | | Monofase L2+N | Monofase L2+N | Monofase L2+N | Monofase L2+N | Monofase L2+N | Monofase L3+N | Monofase L1+N | Quadripolare | Monofase L1+N |
| PROTEZIONE | Marca | SCHNEIDER | SCHNEIDER | SCHNEIDER | SCHNEIDER | SCHNEIDER | SCHNEIDER | SCHNEIDER | SCHNEIDER | SCHNEIDER |
| | Tipo | C60H+Vigi A | C60H+Vigi A | C60H+Vigi A | C60H+Vigi A | C60H+Vigi A | C60H+Vigi A | C60H+Vigi A | C60H+Vigi AC | C60H+Vigi AC |
| | Taglia (Ith) [A] | 16 | 16 | 16 | 16 | 16 | 16 | 16 | 16 | 10 |
| | Polarità | 2 x 16 | 2 x 16 | 2 x 16 | 2 x 16 | 2 x 16 | 2 x 16 | 2 x 16 | 4 x 16 | 2 x 10 |
| | In Max/Min/Reg. [A] | --/--/16 | --/--/16 | --/--/16 | --/--/16 | --/--/16 | --/--/16 | --/--/16 | --/--/16 | --/--/10 |
| | Im Max/Min/Reg. [A] | --/--/224 | --/--/224 | --/--/224 | --/--/224 | --/--/224 | --/--/224 | --/--/224 | --/--/160 | --/--/100 |
| | P.d.I. [kA] | 10 | 10 | 10 | 10 | 10 | 10 | 10 | 10 | 10 |
| | I differenziale (Id) [A] | 0,03 - Cl. A | 0,03 - Cl. A | 0,03 - Cl. A | 0,03 - Cl. A | 0,03 - Cl. A | 0,03 - Cl. A | 0,03 - Cl. A | 0,03 - Cl. AC | 0,03 - Cl. AC |
| | Esecuzione | MODULARE | MODULARE | MODULARE | MODULARE | MODULARE | MODULARE | MODULARE | MODULARE | MODULARE |
| | Curva | D | D | D | D | D | D | D | C | C |
| SIGLA APPARECCHI AUSILIARI | | | | | | | | | | |
| LINEA | Tipo Isolante | FG7OM1 | FG7OM1 | FG7OM1 | FG7OM1 | FG7OM1 | FG7OM1 | FG7OM1 | FG7OM1 | FG7OM1 |
| | Posa | 12_ | 12_ | 12_ | 12_ | 12_ | 12_ | 12_ | 12_ | 12_ |
| | Lunghezza Max [m] | 242 | 729 | 729 | 364 | 144 | 364 | 729 | 229 | 88 |
| | Sezione [mmq] | 1(3G2,5) | 1(3G2,5) | 1(3G2,5) | 1(3G2,5) | 1(3G2,5) | 1(3G2,5) | 1(3G2,5) | 1(5G4) | 1(3G2,5) |
| | Portata (Iz) [A] | 26 | 26 | 26 | 26 | 26 | 26 | 26 | 32 | 26 |
| | Caduta di Tensione [%] | | | | | | | | | |

| REV | DATA | DESCRIZIONE | DISEGNATO | CONTROLLATO |
|---|---|---|---|---|
| 01 | 01/02/2013 | REVISIONE | G.R. | G.R. |
| 00 | 06/07/2011 | EMISSIONE | G.R. | G.R. |

POLITECNICO DI TORINO
Servizio Edilizia
Impianti Elettrici

COMMITTENTE
"Residenza Carlo Mollino"
CORSO PESCHIERA
TORINO

OGGETTO
QE LOC. TECNICO TERM.1

NOTA
QE-L-TERM-1

FILE 00008202
DISEGNO
FOGLIO 2 SEGUE 3

POLITECNICO DI TORINO - TUTTI I DIRITTI RISERVATI

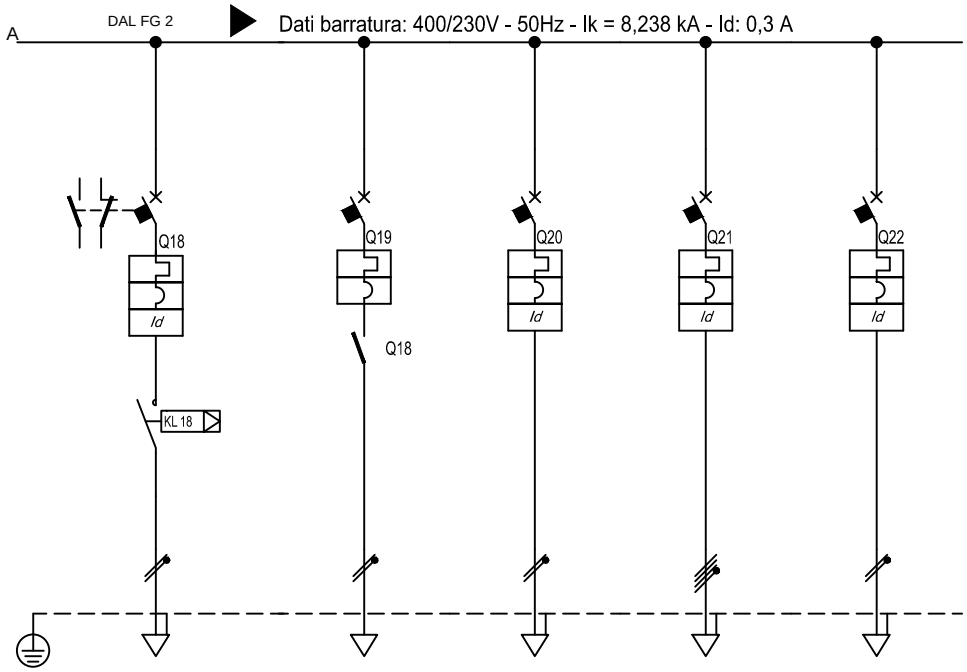


| Sigla utenza | | ILL. | CONS. ILL. SIC. | AUX QE | RIS. | RIS. | | | | |
|---|---|---|---|---|---|---|---|---|---|---|
| Descrizione | | ILLUMINAZIONE | CONSENSO ILLUMINAZIONE DI SICUREZZA | AUSILIARI QUADRO ELETTRICO | RISERVA | RISERVA | | | | |
| POTENZA CONTEMPORANEA | [kW] | 0,5 | 0,1 | 0,1 | 3 | 1,5 | | | | |
| CORRENTE (Ib) | [A] | 2,406 | 0,481 | 0,481 | 4,811 | 7,217 | | | | |
| CosFi | | 0,9 | 0,9 | 0,9 | 0,9 | 0,9 | | | | |
| COEFF. DI CONTEMPORANEITA' | [%] | 100 | 100 | 100 | 100 | 100 | | | | |
| DISTRIBUZIONE | | Monofase L2+N | Monofase L3+N | Monofase L3+N | Quadripolare | Monofase L3+N | | | | |
| PROTEZIONE | Marca | SCHNEIDER | SCHNEIDER | SCHNEIDER | SCHNEIDER | SCHNEIDER | | | | |
| | Tipo | C60H+Vigi AC | C60H | C60H+Vigi AC | C60H+Vigi AC | C60H+Vigi AC | | | | |
| | Taglia (Ith) [A] | 10 | 6 | 10 | 16 | 16 | | | | |
| | Polarità | 2 x 10 | 2 x 6 | 2 x 10 | 4 x 16 | 2 x 16 | | | | |
| | In Max/Min/Reg. [A] | --/--/10 | --/--/6 | --/--/10 | --/--/16 | --/--/16 | | | | |
| | Im Max/Min/Reg. [A] | --/--/100 | --/--/60 | --/--/100 | --/--/160 | --/--/160 | | | | |
| | P.d.I. [kA] | 10 | 30 | 30 | 10 | 10 | | | | |
| | I differenziale (Id) [A] | 0,03 - Cl. AC | --- | 0,03 - Cl. AC | 0,03 - Cl. AC | 0,03 - Cl. AC | | | | |
| | Esecuzione | MODULARE | MODULARE | MODULARE | MODULARE | MODULARE | | | | |
| | Curva | C | C | C | C | C | | | | |
| SIGLA APPARECCHI AUSILIARI | | | | | | | | | | |
| LINEA | Tipo Isolante | FG7OM1 | FTG10OM1 | N07 V-K | -- | -- | | | | |
| | Posa | 12_ | 12_ | __4 | 12_ | __2 | | | | |
| | Lunghezza Max [m] | 143 | 720 | 739 | -- | -- | | | | |
| | Sezione [mmq] | 1(3G2,5) | 1(3G2,5) | 2(1x2,5)+(1PE2,5) | -- | -- | | | | |
| | Portata (Iz) [A] | 26 | 26 | 19 | -- | -- | | | | |
| | Caduta di Tensione [%] | | | | | | | | | |

| REV | DATA | DESCRIZIONE | DISEGNATO | CONTROLLATO |
|---|---|---|---|---|
| 01 | 01/02/2013 | REVISIONE | G.R. | G.R. |
| 00 | 06/07/2011 | EMISSIONE | G.R. | G.R. |

POLITECNICO DI TORINO
Servizio Edilizia
Impianti Elettrici

COMMITTENTE
"Residenza Carlo Mollino"
CORSO PESCHIERA
TORINO

OGGETTO
QE LOC. TECNICO TERM.1

NOTA
QE-L-TERM-1

FILE 00008203
DISEGNO
FOGLIO 3 SEGUE 4

POLITECNICO DI TORINO - TUTTI I DIRITTI RISERVATI

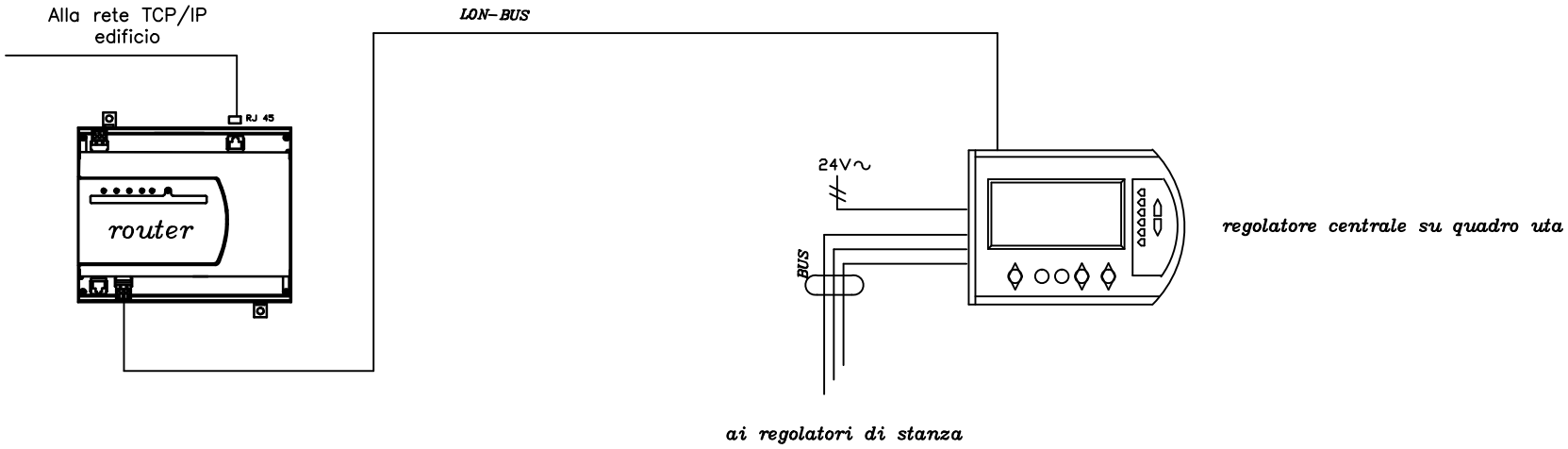


| REV | DATA | DESCRIZIONE | DISEGNATO | CONTROLLATO |
|---|---|---|---|---|
| 01 | 01/02/2013 | REVISIONE | G.R. | G.R. |
| 00 | 06/07/2011 | EMISSIONE | G.R. | G.R. |

POLITECNICO DI TORINO
Servizio Edilizia
Impianti Elettrici

COMMITTENTE
"Residenza Carlo Mollino"
CORSO PESCHIERA
TORINO

OGGETTO
QE LOC. TECNICO TERM.1

NOTA
Schema Regolazione

FILE 00008204
DISEGNO
FOGLIO 4 SEGUE 5

POLITECNICO DI TORINO - TUTTI I DIRITTI RISERVATI

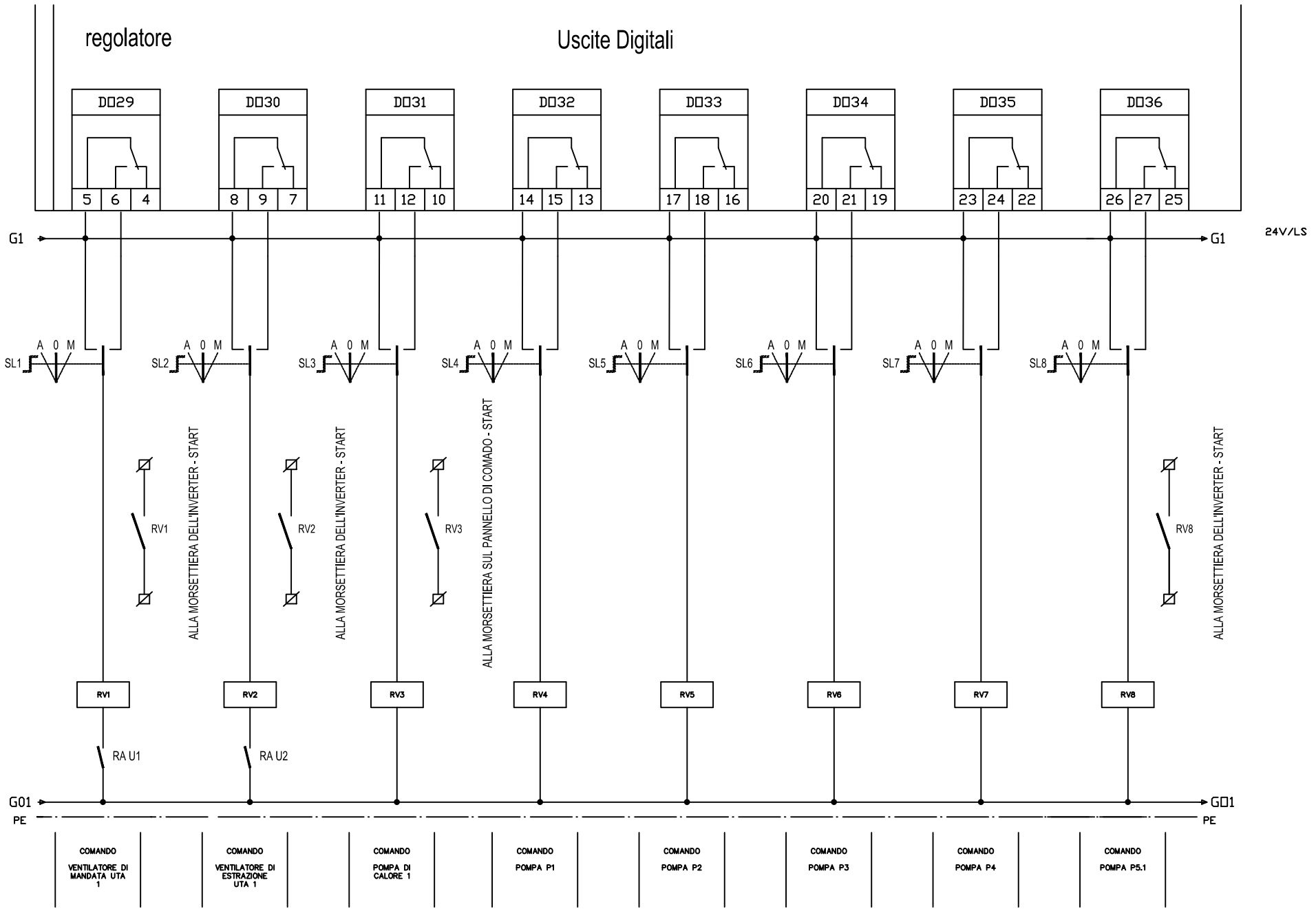


| REV | DATA | DESCRIZIONE | DISEGNATO | CONTROLLATO |
|---|---|---|---|---|
| 01 | 01/02/2013 | REVISIONE | G.R. | G.R. |
| 00 | 06/07/2011 | EMISSIONE | G.R. | G.R. |

POLITECNICO DI TORINO
Servizio Edilizia
Impianti Elettrici

COMMITTENTE
"Residenza Carlo Mollino"
CORSO PESCHIERA
TORINO

OGGETTO
QE LOC. TECNICO TERM.1

NOTA
Schema Regolazione

FILE 00008205
DISEGNO
FOGLIO 5 SEGUE 6

POLITECNICO DI TORINO - TUTTI I DIRITTI RISERVATI

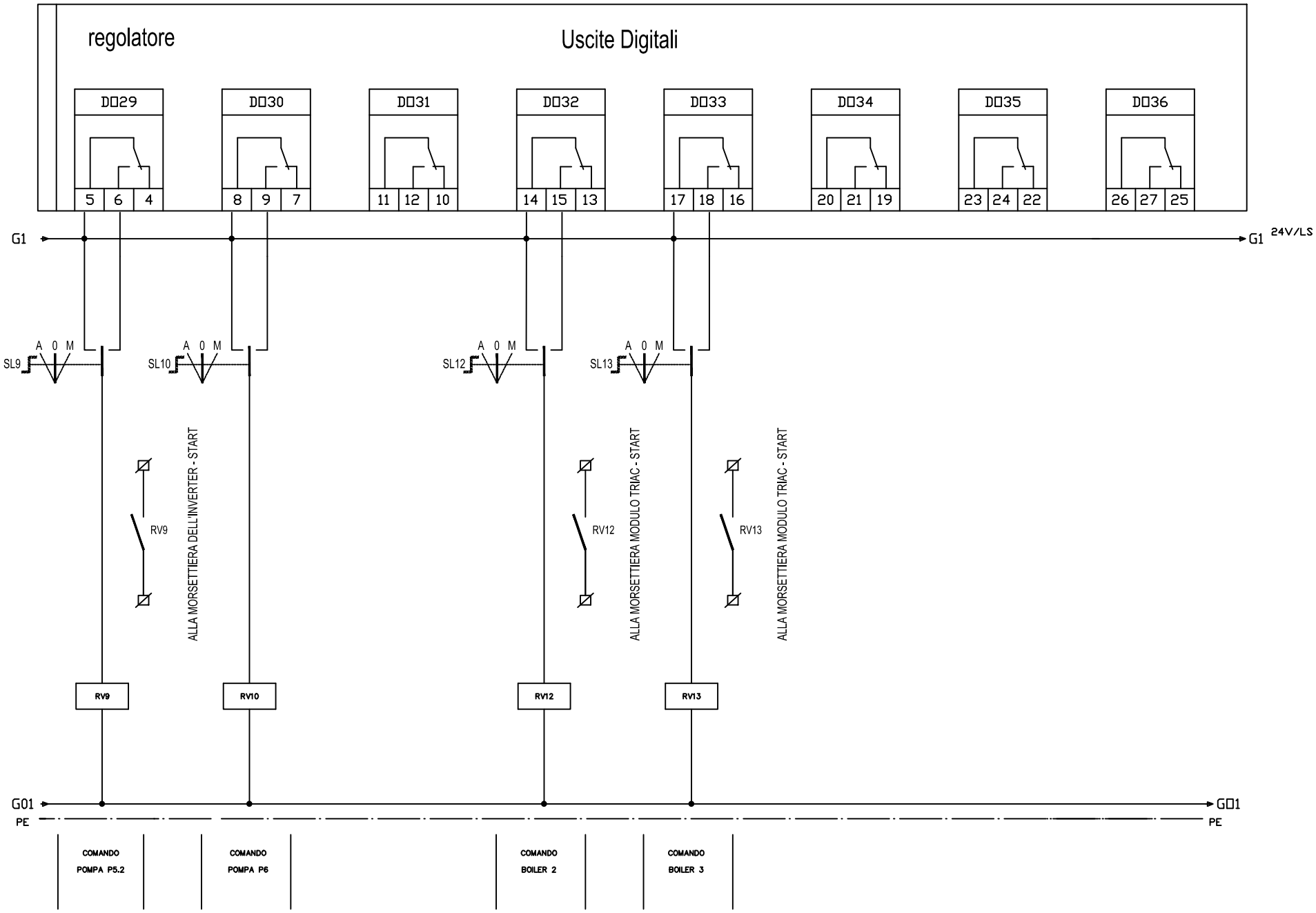


POLITECNICO DI TORINO - TUTTI I DIRITTI RISERVATI

| REV | DATA | DESCRIZIONE | DISEGNATO | CONTROLLATO |
|---|---|---|---|---|
| 01 | 01/02/2013 | REVISIONE | G.R. | G.R. |
| 00 | 06/07/2011 | EMISSIONE | G.R. | G.R. |

POLITECNICO DI TORINO
Servizio Edilizia
Impianti Elettrici

COMMITTENTE
"Residenza Carlo Mollino"
CORSO PESCHIERA
TORINO

OGGETTO
QE LOC. TECNICO TERM.1

NOTA
Schema funzionale

FILE 00008206
DISEGNO
FOGLIO 6 SEGUE 7

GLI INVERTER DEVONO ESSERE COLLEGATI IN PROSSIMITA' DEL MOTORE DEL VENTILATORE

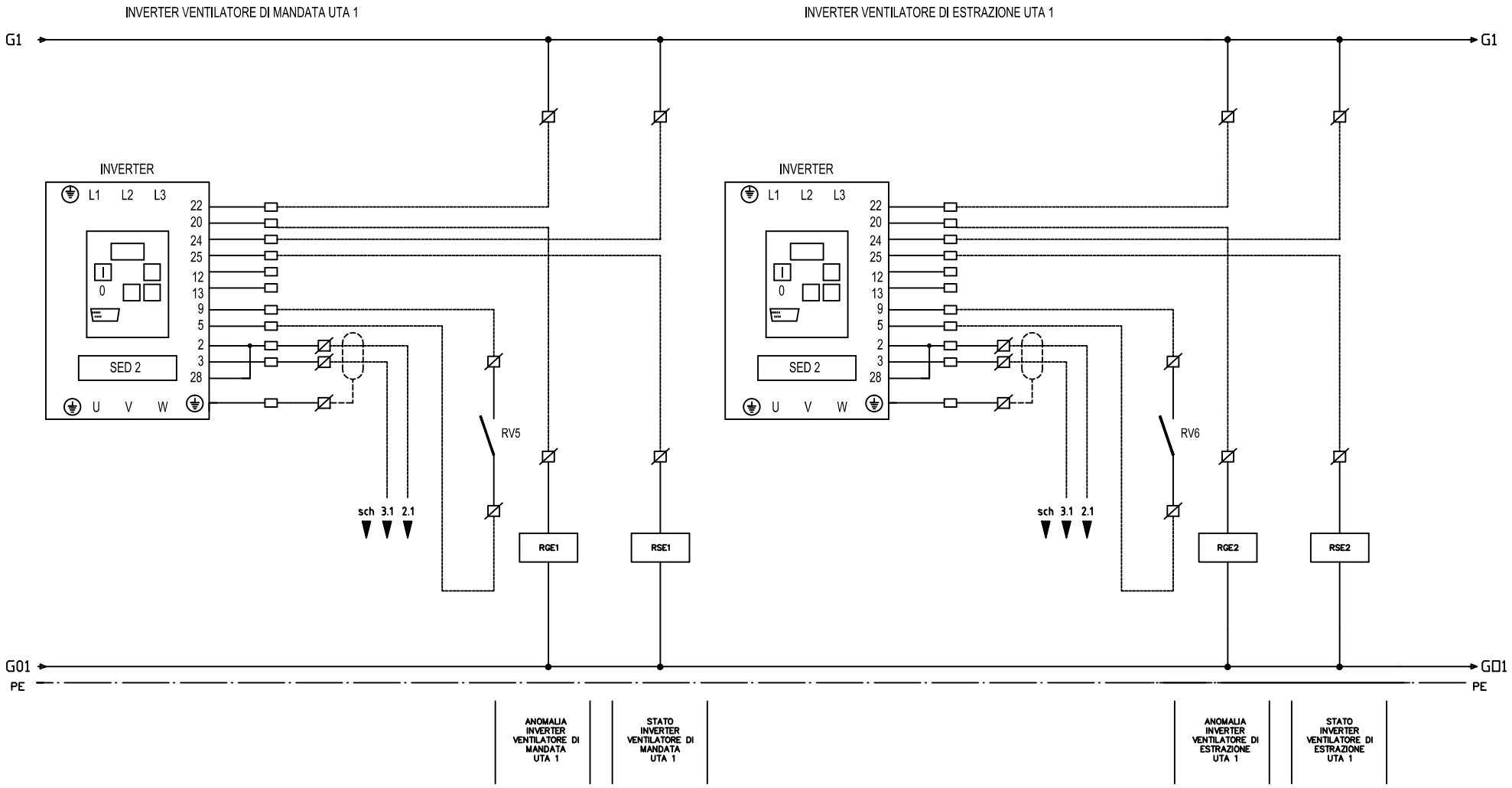


| REV | DATA | DESCRIZIONE | DISEGNATO | CONTROLLATO |
|---|---|---|---|---|
| 01 | 01/02/2013 | REVISIONE | G.R. | G.R. |
| 00 | 06/07/2011 | EMISSIONE | G.R. | G.R. |

POLITECNICO DI TORINO
Servizio Edilizia
Impianti Elettrici

COMMITTENTE
"Residenza Carlo Mollino"
CORSO PESCHIERA
TORINO

OGGETTO
QE LOC. TECNICO TERM.1

NOTA
Schema Regolazione

FILE 00008207
DISEGNO
FOGLIO 7 SEGUE 8

POLITECNICO DI TORINO - TUTTI I DIRITTI RISERVATI

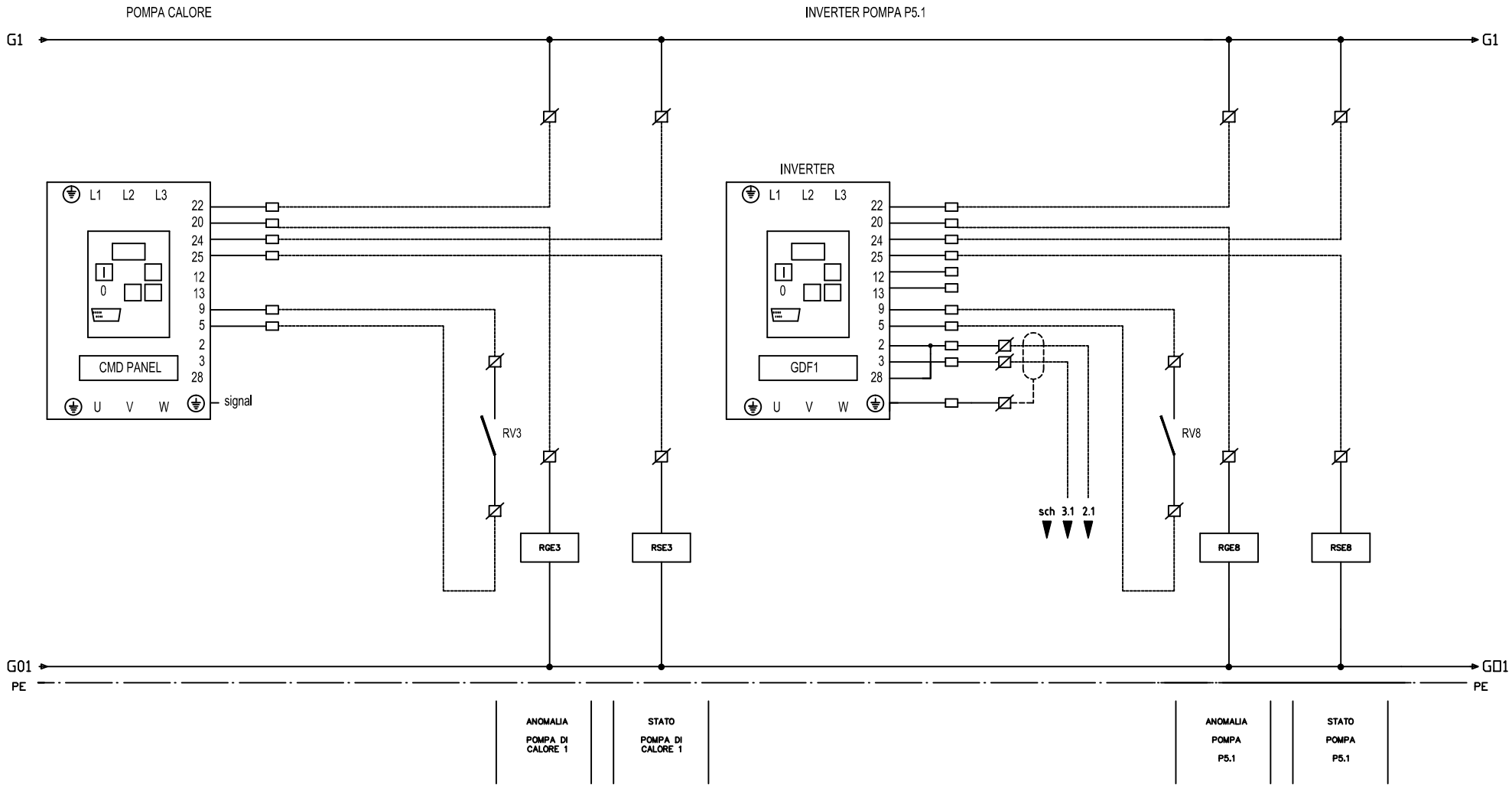


| REV | DATA | DESCRIZIONE | DISEGNATO | CONTROLLATO |
|---|---|---|---|---|
| 01 | 01/02/2013 | REVISIONE | G.R. | G.R. |
| 00 | 06/07/2011 | EMISSIONE | G.R. | G.R. |

POLITECNICO DI TORINO
Servizio Edilizia
Impianti Elettrici

COMMITTENTE
"Residenza Carlo Mollino"
CORSO PESCHIERA
TORINO

OGGETTO
QE LOC. TECNICO TERM.1

NOTA
Schema Regolazione

FILE 00008208
DISEGNO
FOGLIO 8
SEGUE 9

POLITECNICO DI TORINO - TUTTI I DIRITTI RISERVATI

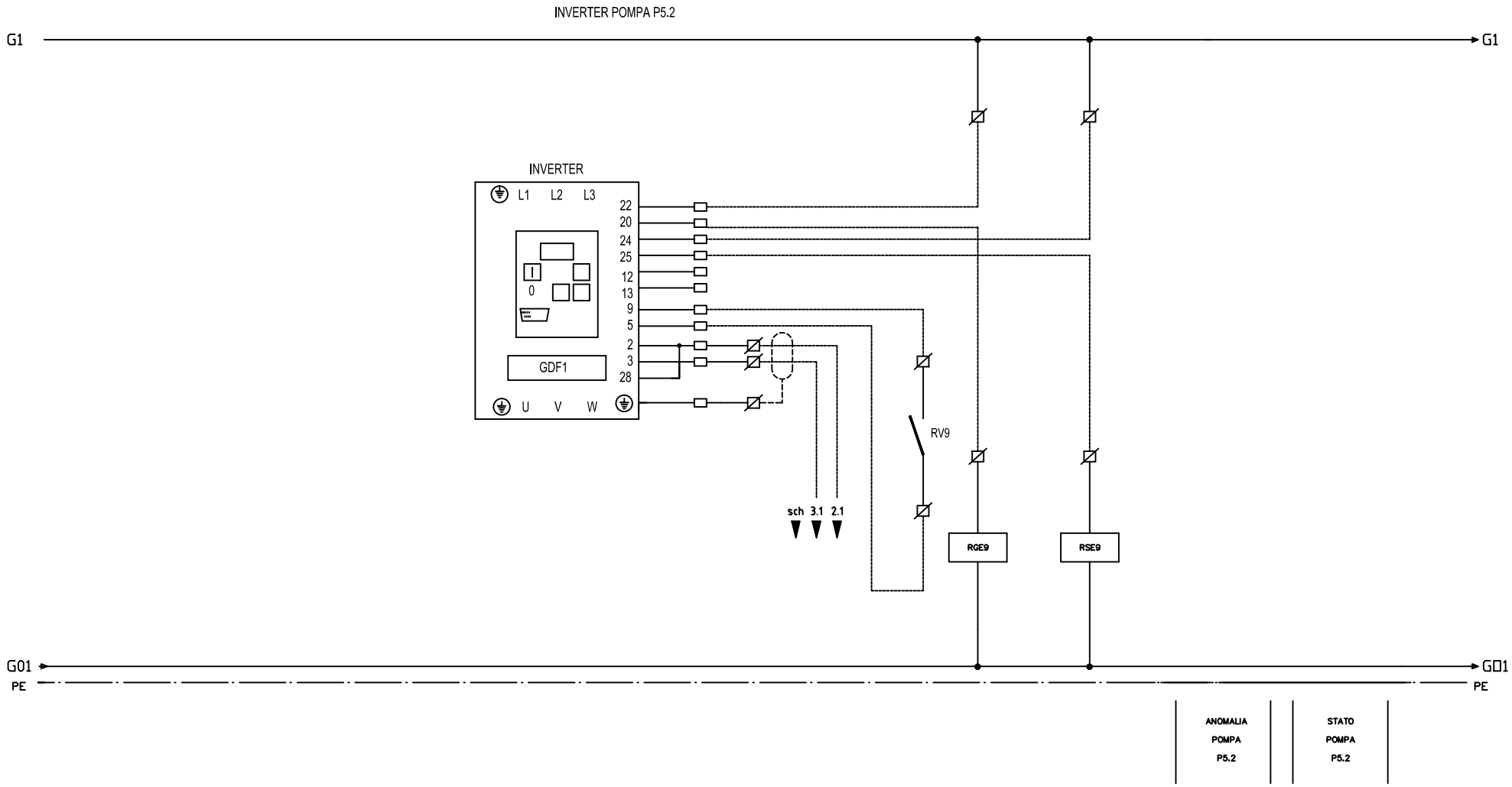


| REV | DATA | DESCRIZIONE | DISEGNATO | CONTROLLATO |
|---|---|---|---|---|
| 01 | 01/02/2013 | REVISIONE | G.R. | G.R. |
| 00 | 06/07/2011 | EMISSIONE | G.R. | G.R. |

POLITECNICO DI TORINO
Servizio Edilizia
Impianti Elettrici

COMMITTENTE
"Residenza Carlo Mollino"
CORSO PESCHIERA
TORINO

OGGETTO
QE LOC. TECNICO TERM.1

NOTA
Schema Regolazione

FILE 00008209
DISEGNO
FOGLIO 9
SEGUE 10

POLITECNICO DI TORINO - TUTTI I DIRITTI RISERVATI

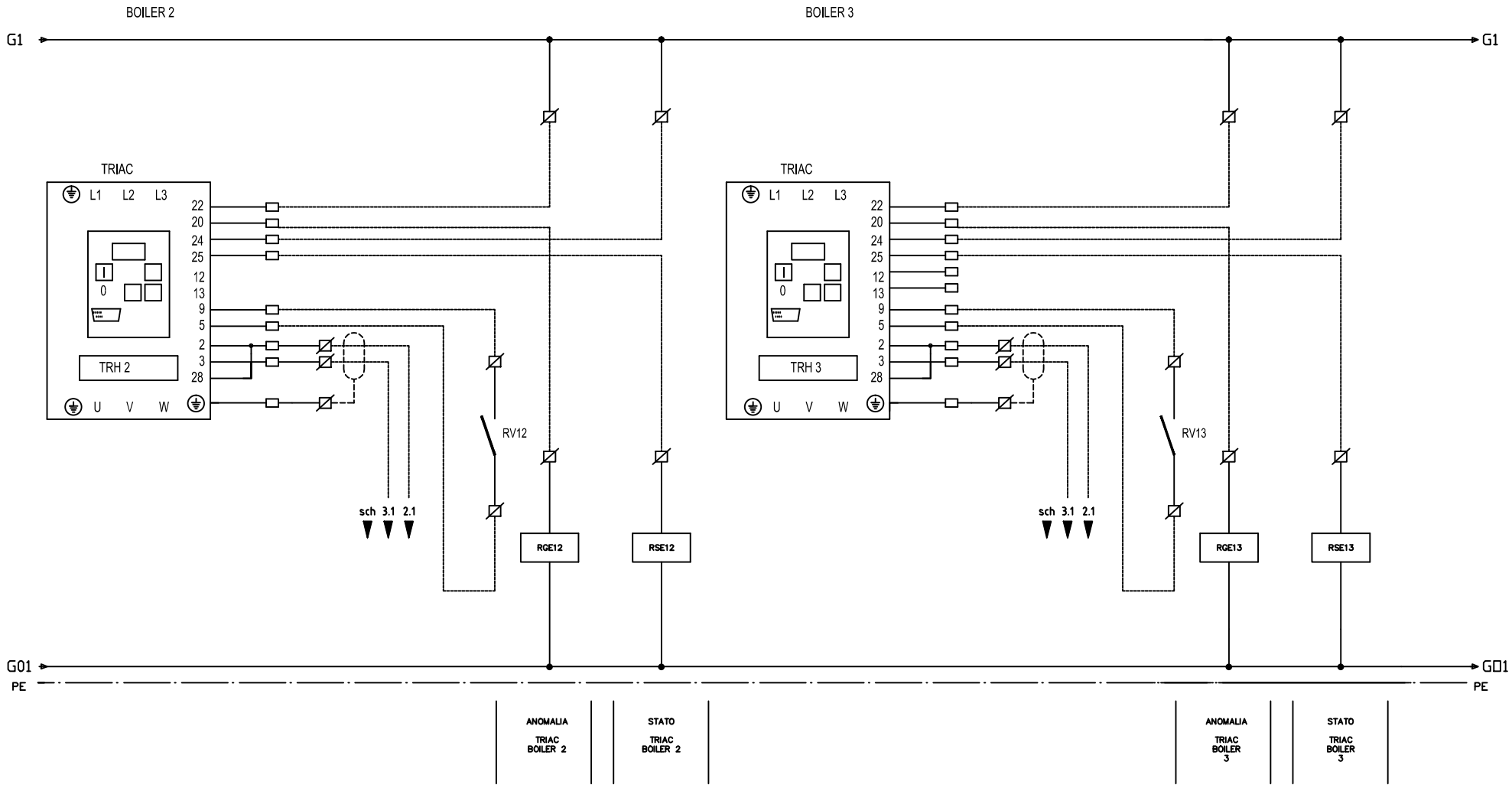


| REV | DATA | DESCRIZIONE | DISEGNATO | CONTROLLATO |
|---|---|---|---|---|
| 01 | 01/02/2013 | REVISIONE | G.R. | G.R. |
| 00 | 06/07/2011 | EMISSIONE | G.R. | G.R. |

POLITECNICO DI TORINO
Servizio Edilizia
Impianti Elettrici

COMMITTENTE
"Residenza Carlo Mollino"
CORSO PESCHIERA
TORINO

OGGETTO
QE LOC. TECNICO TERM.1

NOTA
Schema Regolazione

FILE 00008210
DISEGNO
FOGLIO 10
SEGUE 11

POLITECNICO DI TORINO - TUTTI I DIRITTI RISERVATI

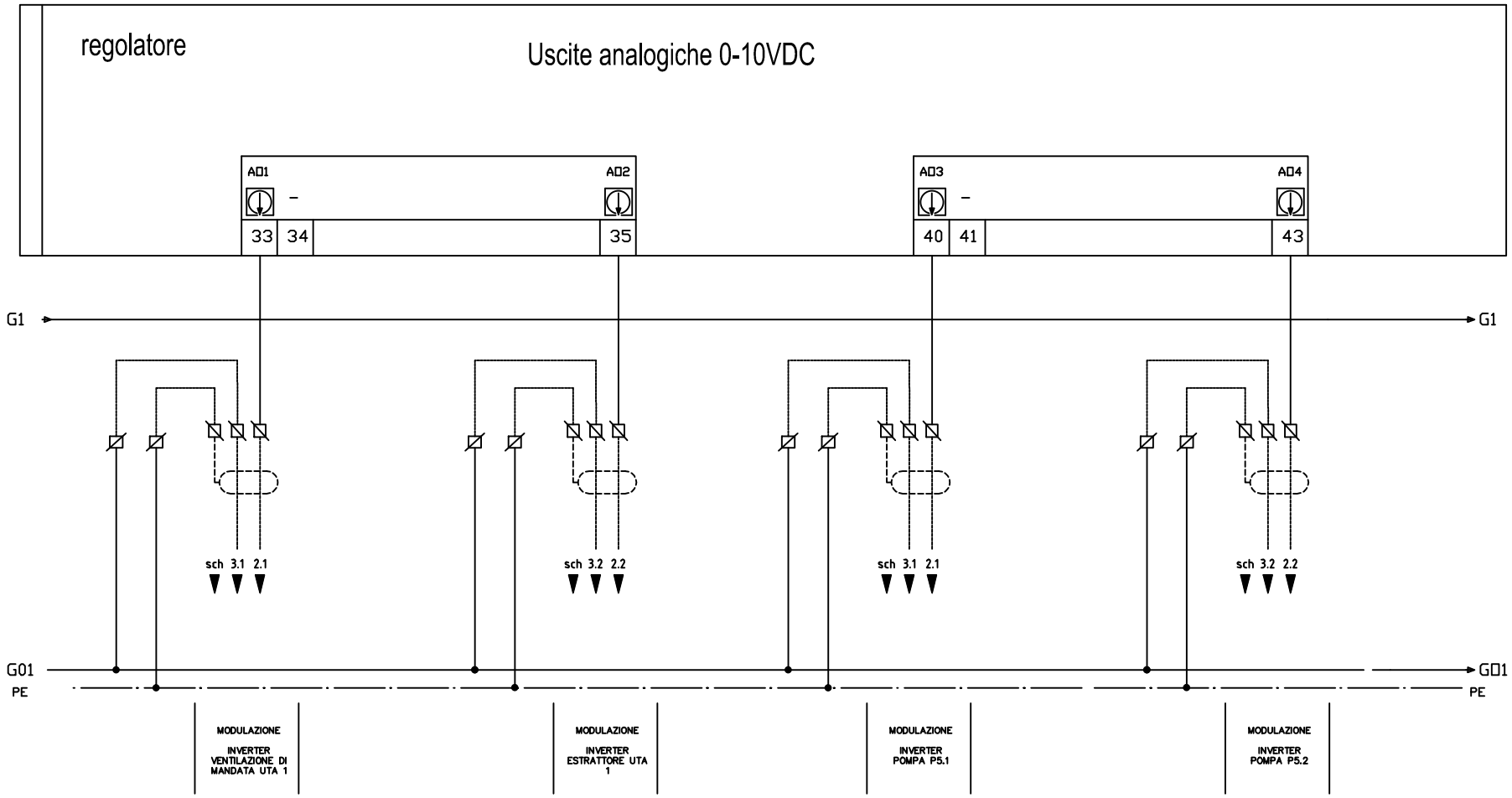


| REV | DATA | DESCRIZIONE | DISEGNATO | CONTROLLATO |
|---|---|---|---|---|
| 01 | 01/02/2013 | REVISIONE | G.R. | G.R. |
| 00 | 06/07/2011 | EMISSIONE | G.R. | G.R. |

POLITECNICO DI TORINO
Servizio Edilizia
Impianti Elettrici

COMMITTENTE
"Residenza Carlo Mollino"
CORSO PESCHIERA
TORINO

OGGETTO
QE LOC. TECNICO TERM.1

NOTA
Schema Regolazione

FILE 00008211
DISEGNO
FOGLIO 11
SEGUE 12

POLITECNICO DI TORINO - TUTTI I DIRITTI RISERVATI

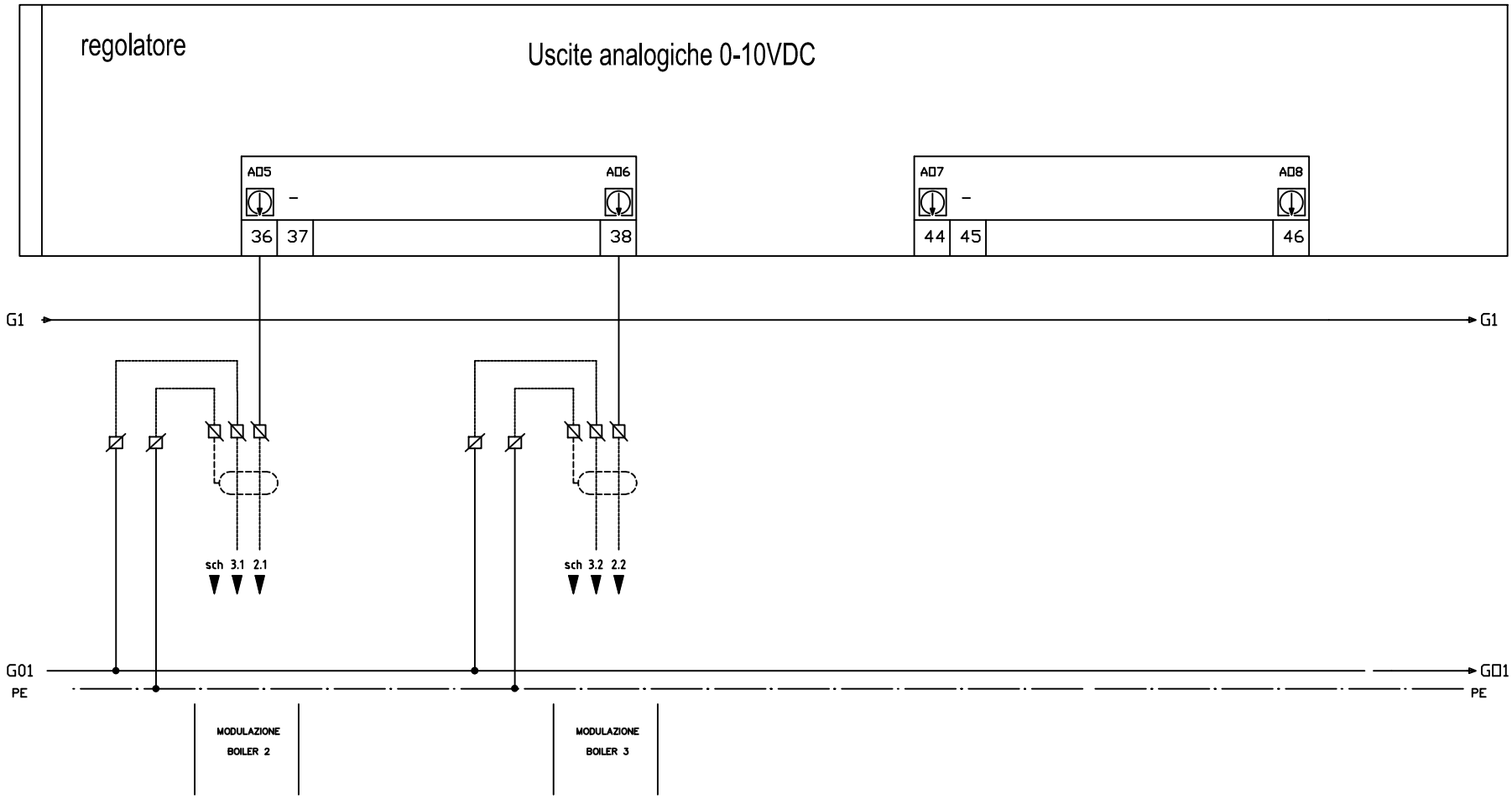


| REV | DATA | DESCRIZIONE | DISEGNATO | CONTROLLATO |
|---|---|---|---|---|
| 01 | 01/02/2013 | REVISIONE | G.R. | G.R. |
| 00 | 06/07/2011 | EMISSIONE | G.R. | G.R. |

POLITECNICO DI TORINO
Servizio Edilizia
Impianti Elettrici

COMMITTENTE
"Residenza Carlo Mollino"
CORSO PESCHIERA
TORINO

OGGETTO
QE LOC. TECNICO TERM.1

NOTA
Schema Regolazione

FILE 00008212
DISEGNO
FOGLIO 12
SEGUE 13

POLITECNICO DI TORINO - TUTTI I DIRITTI RISERVATI

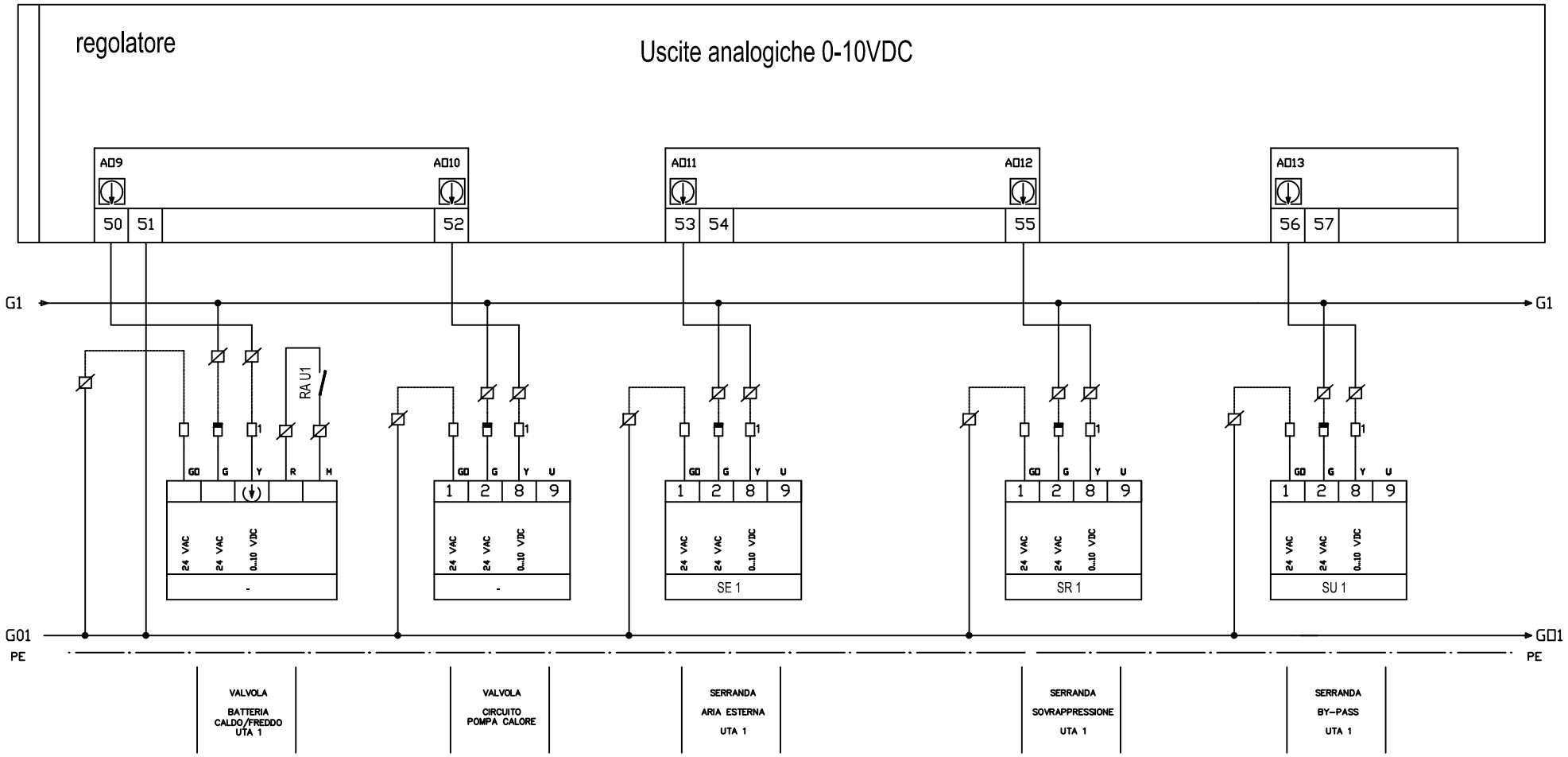


| REV | DATA | DESCRIZIONE | DISEGNATO | CONTROLLATO |
|---|---|---|---|---|
| 01 | 01/02/2013 | REVISIONE | G.R. | G.R. |
| 00 | 06/07/2011 | EMISSIONE | G.R. | G.R. |

POLITECNICO DI TORINO
Servizio Edilizia
Impianti Elettrici

COMMITTENTE
"Residenza Carlo Mollino"
CORSO PESCHIERA
TORINO

OGGETTO
QE LOC. TECNICO TERM.1

NOTA
Schema Regolazione

FILE 00008213
DISEGNO
FOGLIO 13 SEGUE 14

POLITECNICO DI TORINO - TUTTI I DIRITTI RISERVATI

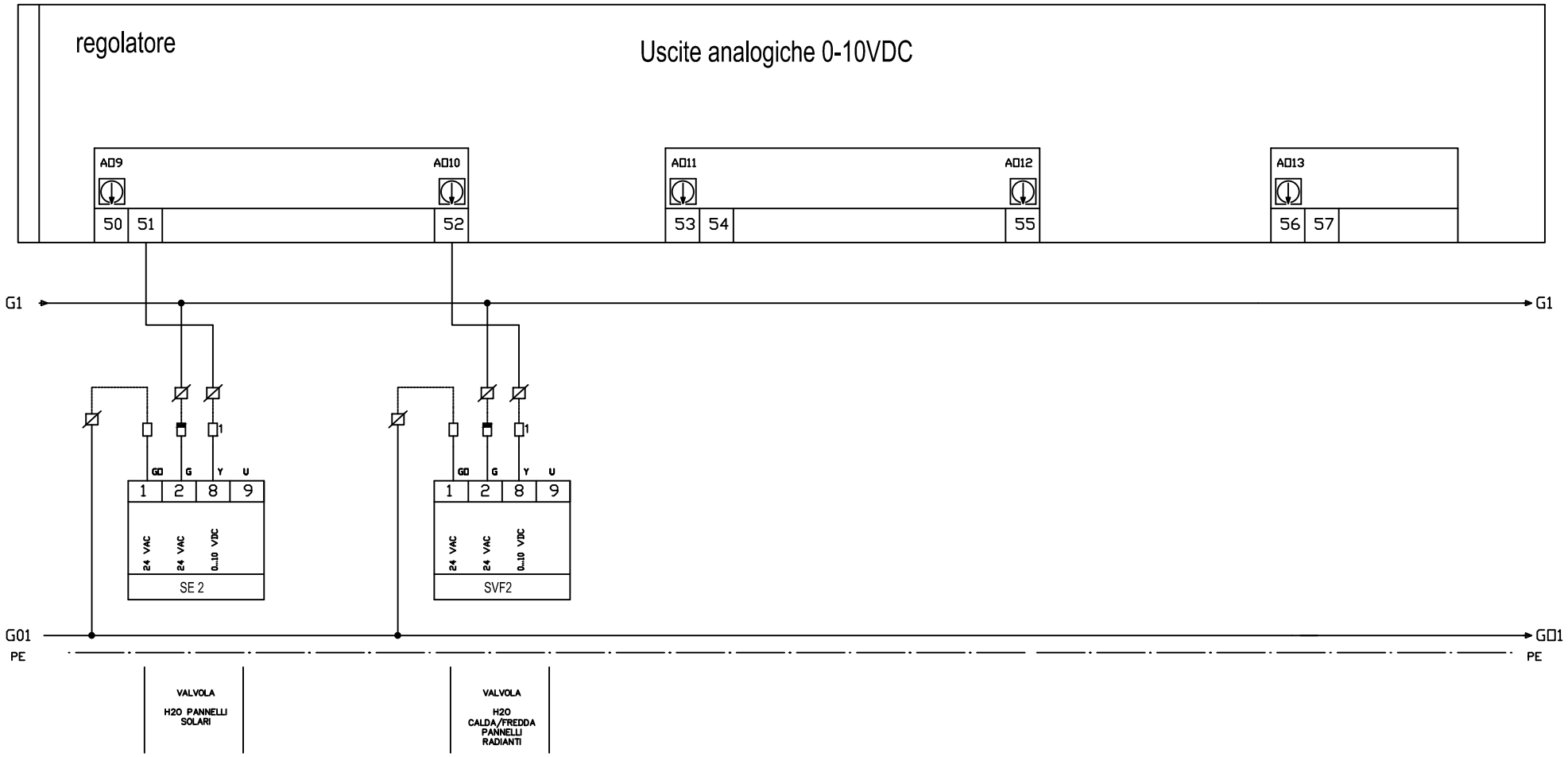


| REV | DATA | DESCRIZIONE | DISEGNATO | CONTROLLATO |
|---|---|---|---|---|
| 01 | 01/02/2013 | REVISIONE | G.R. | G.R. |
| 00 | 06/07/2011 | EMISSIONE | G.R. | G.R. |

POLITECNICO DI TORINO
Servizio Edilizia
Impianti Elettrici

COMMITTENTE
"Residenza Carlo Mollino"
CORSO PESCHIERA
TORINO

OGGETTO
QE LOC. TECNICO TERM.1

NOTA
Schema Regolazione

FILE 00008214
DISEGNO
FOGLIO 14
SEGUE 15

POLITECNICO DI TORINO - TUTTI I DIRITTI RISERVATI

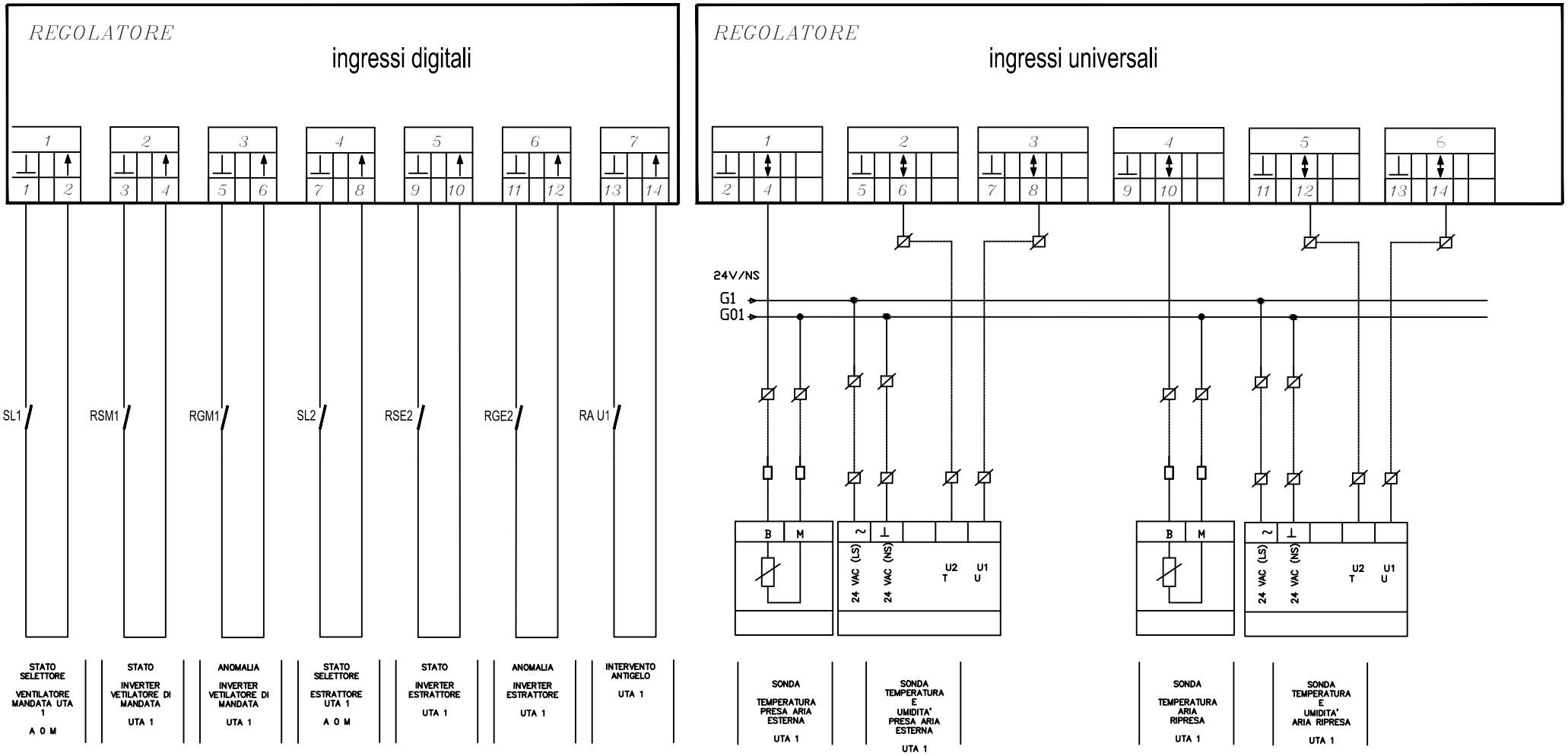


| REV | DATA | DESCRIZIONE | DISEGNATO | CONTROLLATO |
|---|---|---|---|---|
| 01 | 01/02/2013 | REVISIONE | G.R. | G.R. |
| 00 | 06/07/2011 | EMISSIONE | G.R. | G.R. |

POLITECNICO DI TORINO
Servizio Edilizia
Impianti Elettrici

COMMITTENTE
"Residenza Carlo Mollino"
CORSO PESCHIERA
TORINO

OGGETTO
QE LOC. TECNICO TERM.1

NOTA
Schema Regolazione

FILE 00008215
DISEGNO
FOGLIO 15 SEGUE 16

POLITECNICO DI TORINO - TUTTI I DIRITTI RISERVATI

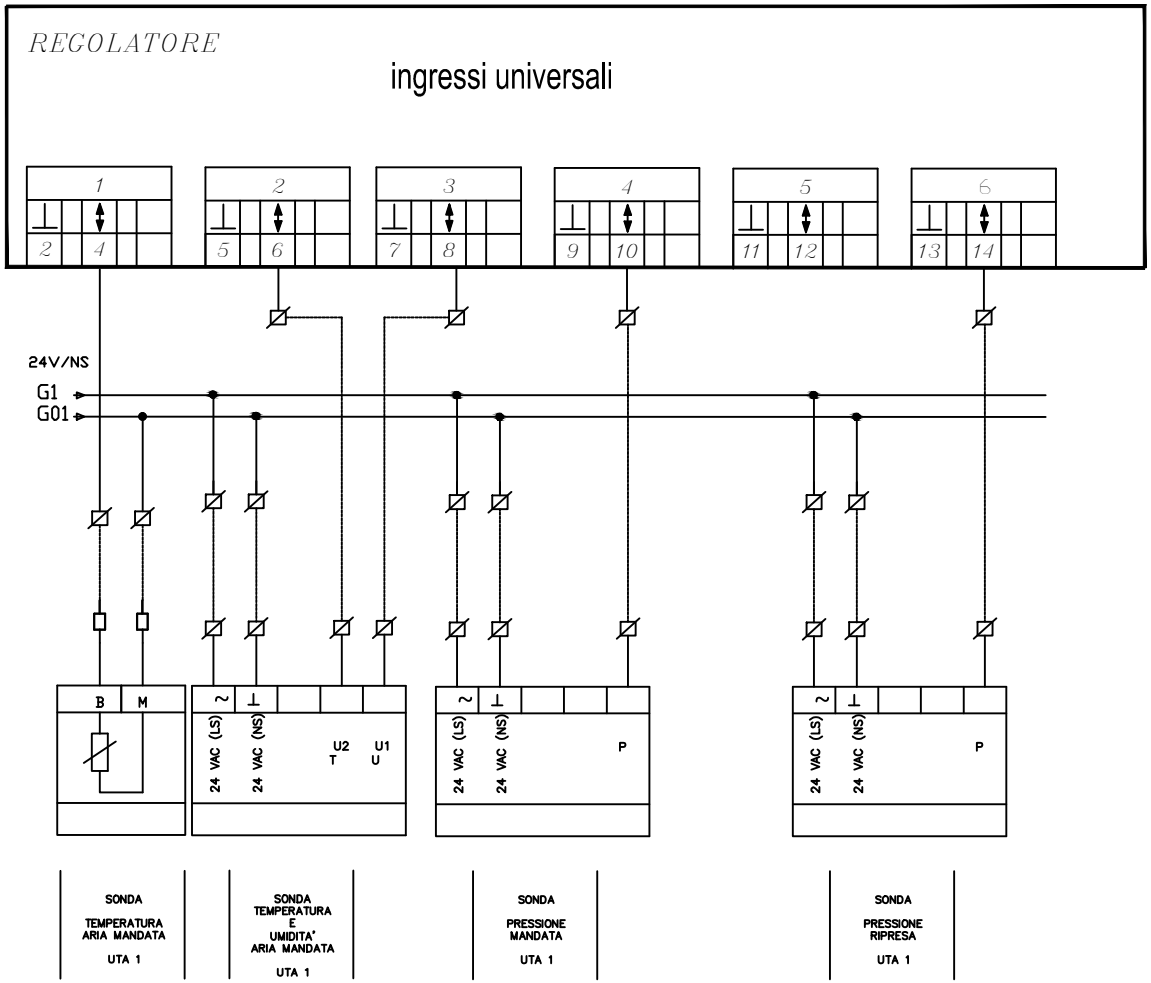


| REV | DATA | DESCRIZIONE | DISEGNATO | CONTROLLATO |
|---|---|---|---|---|
| 01 | 01/02/2013 | REVISIONE | G.R. | G.R. |
| 00 | 06/07/2011 | EMISSIONE | G.R. | G.R. |

POLITECNICO DI TORINO
Servizio Edilizia
Impianti Elettrici

COMMITTENTE
"Residenza Carlo Mollino"
CORSO PESCHIERA
TORINO

OGGETTO
QE LOC. TECNICO TERM.1

NOTA
Schema Regolazione

FILE 00008216
DISEGNO
FOGLIO 16
SEGUE 17

POLITECNICO DI TORINO - TUTTI I DIRITTI RISERVATI

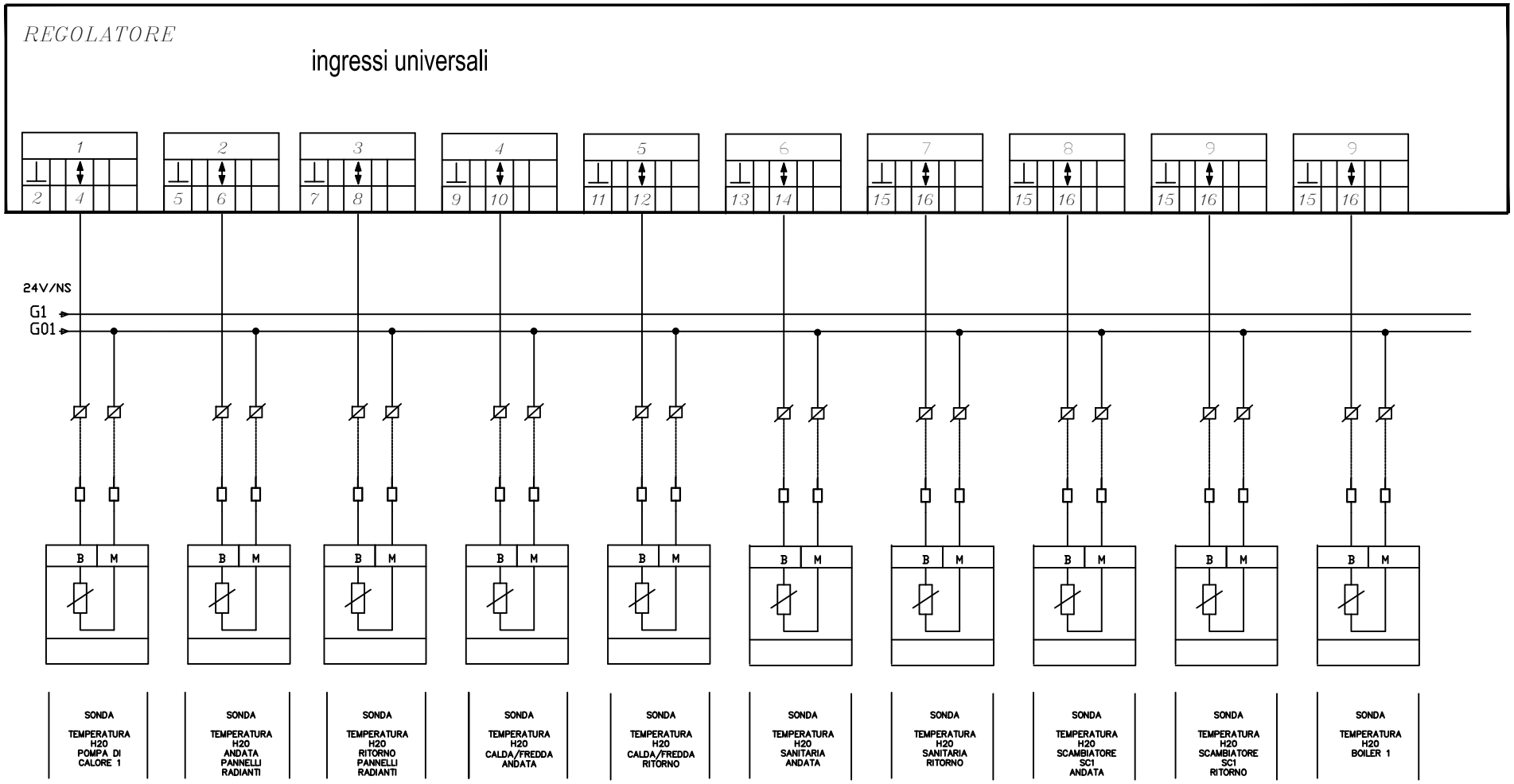


| REV | DATA | DESCRIZIONE | DISEGNATO | CONTROLLATO |
|---|---|---|---|---|
| 01 | 01/02/2013 | REVISIONE | G.R. | G.R. |
| 00 | 06/07/2011 | EMISSIONE | G.R. | G.R. |

POLITECNICO DI TORINO
Servizio Edilizia
Impianti Elettrici

COMMITTENTE
"Residenza Carlo Mollino"
CORSO PESCHIERA
TORINO

OGGETTO
QE LOC. TECNICO TERM.1

NOTA
Schema Regolazione

FILE 00008217
DISEGNO
FOGLIO 17 SEGUE 18

POLITECNICO DI TORINO - TUTTI I DIRITTI RISERVATI

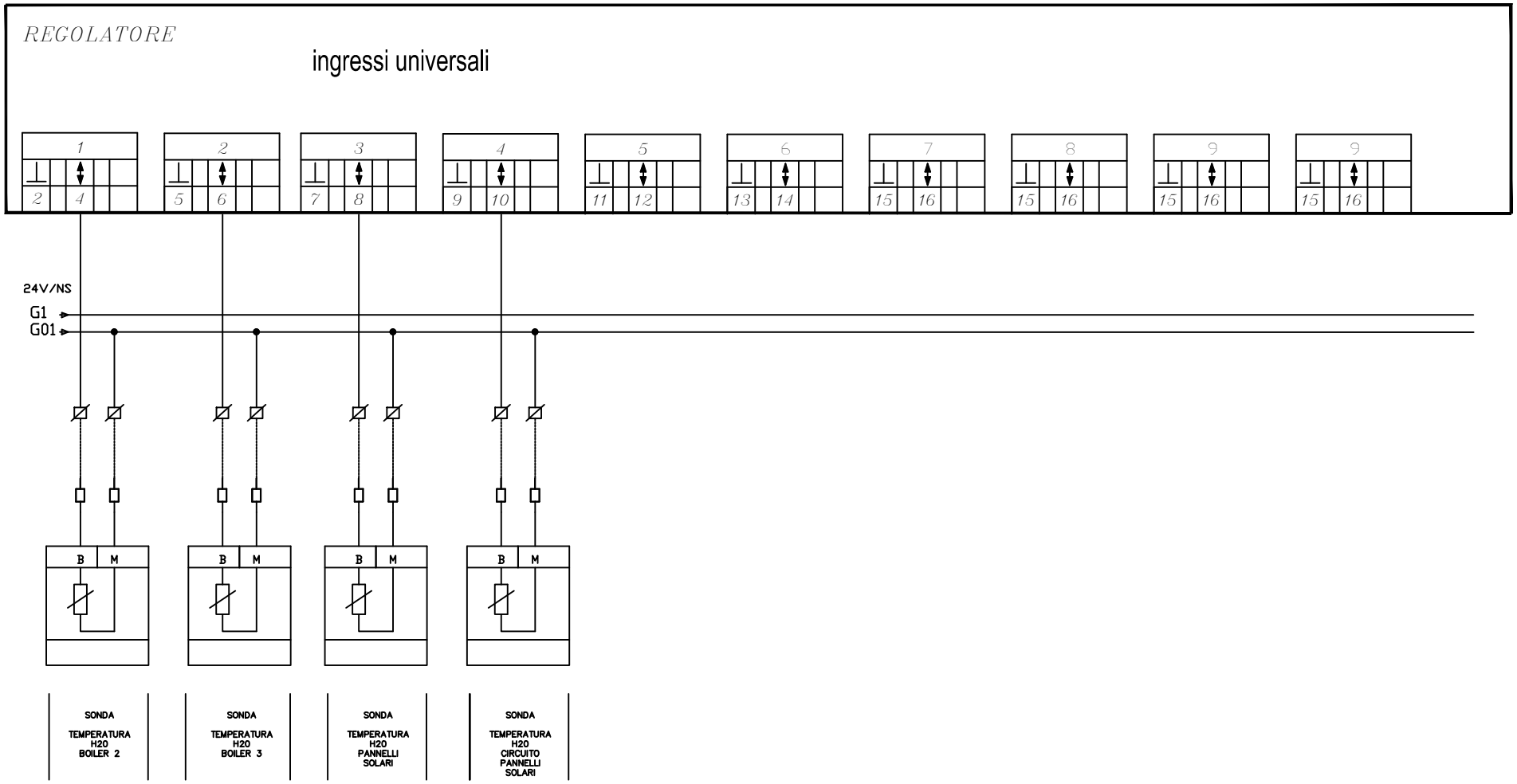


| REV | DATA | DESCRIZIONE | DISEGNATO | CONTROLLATO |
|---|---|---|---|---|
| 01 | 01/02/2013 | REVISIONE | G.R. | G.R. |
| 00 | 06/07/2011 | EMISSIONE | G.R. | G.R. |

POLITECNICO DI TORINO
Servizio Edilizia
Impianti Elettrici

COMMITTENTE
"Residenza Carlo Mollino"
CORSO PESCHIERA
TORINO

OGGETTO
QE LOC. TECNICO TERM.1

NOTA
Schema Regolazione

FILE 00008218
DISEGNO
FOGLIO 18
SEGUE 19

POLITECNICO DI TORINO - TUTTI I DIRITTI RISERVATI

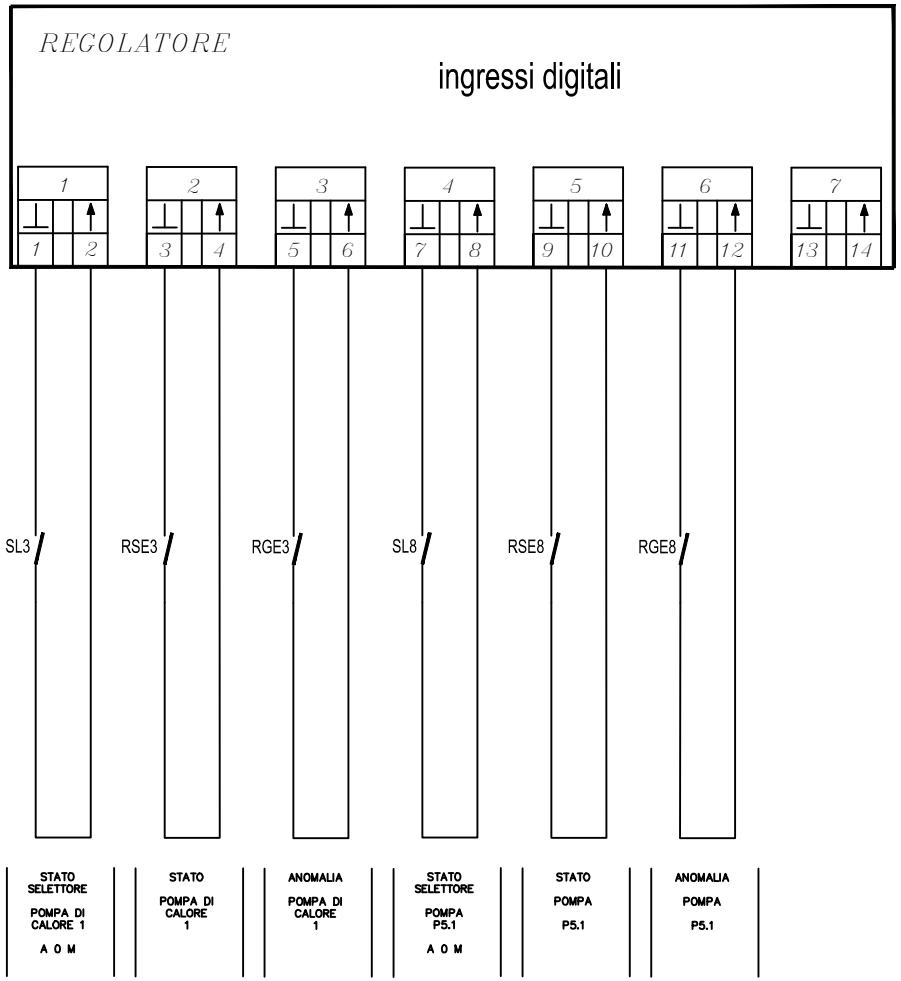


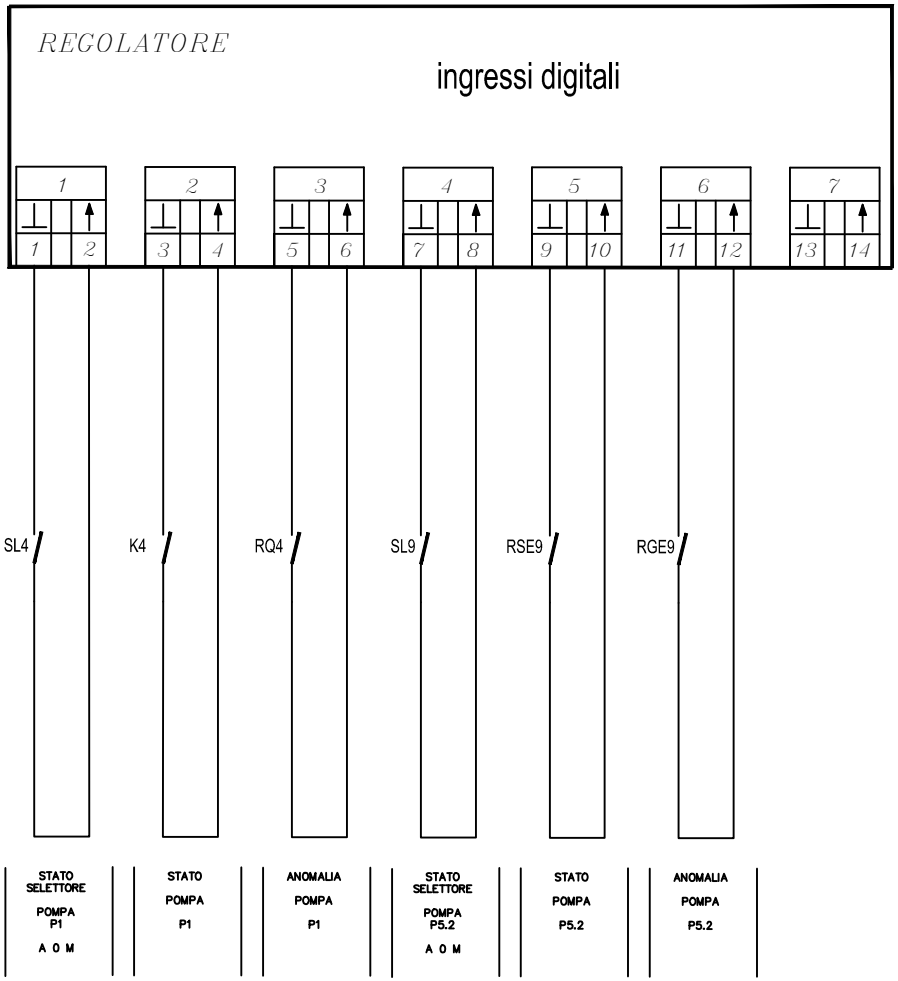


| REV | DATA | DESCRIZIONE | DISEGNATO | CONTROLLATO |
|---|---|---|---|---|
| 01 | 01/02/2013 | REVISIONE | G.R. | G.R. |
| 00 | 06/07/2011 | EMISSIONE | G.R. | G.R. |

POLITECNICO DI TORINO
Servizio Edilizia
Impianti Elettrici

COMMITTENTE
"Residenza Carlo Mollino"
CORSO PESCHIERA
TORINO

OGGETTO
QE LOC. TECNICO TERM.1

NOTA
Schema Regolazione

FILE 00008219
DISEGNO
FOGLIO 19 SEGUE 20

POLITECNICO DI TORINO - TUTTI I DIRITTI RISERVATI

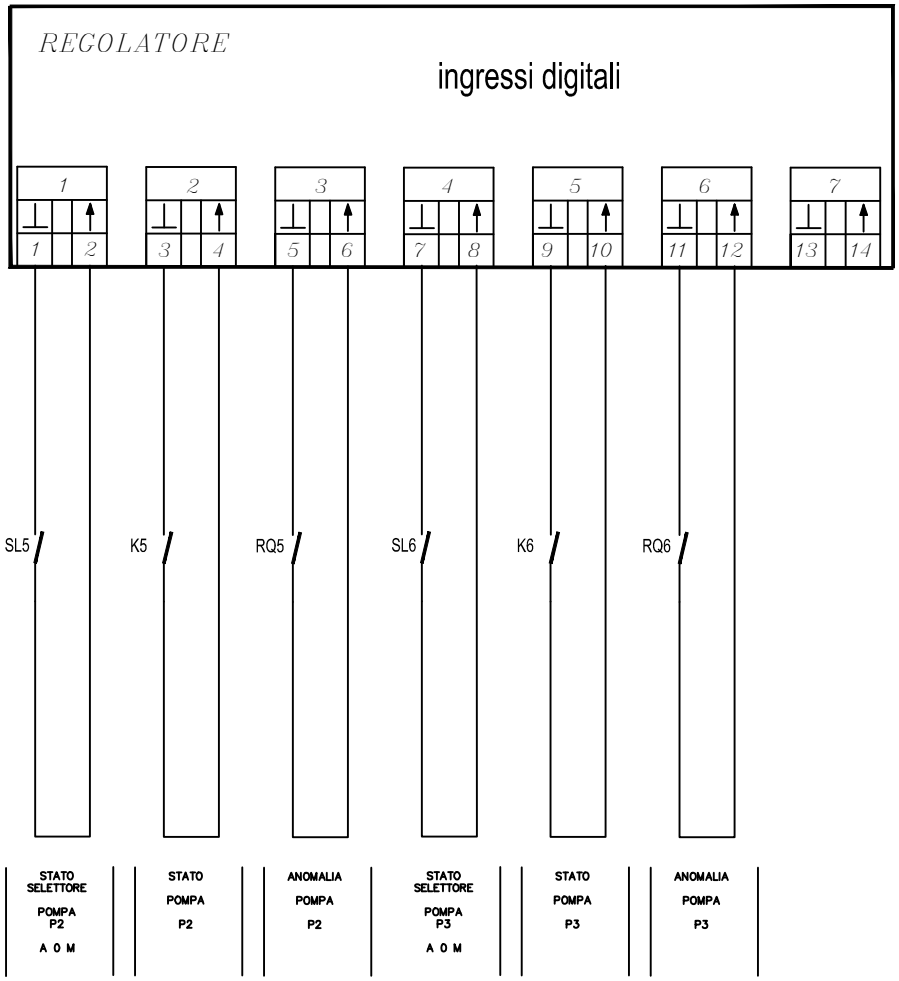


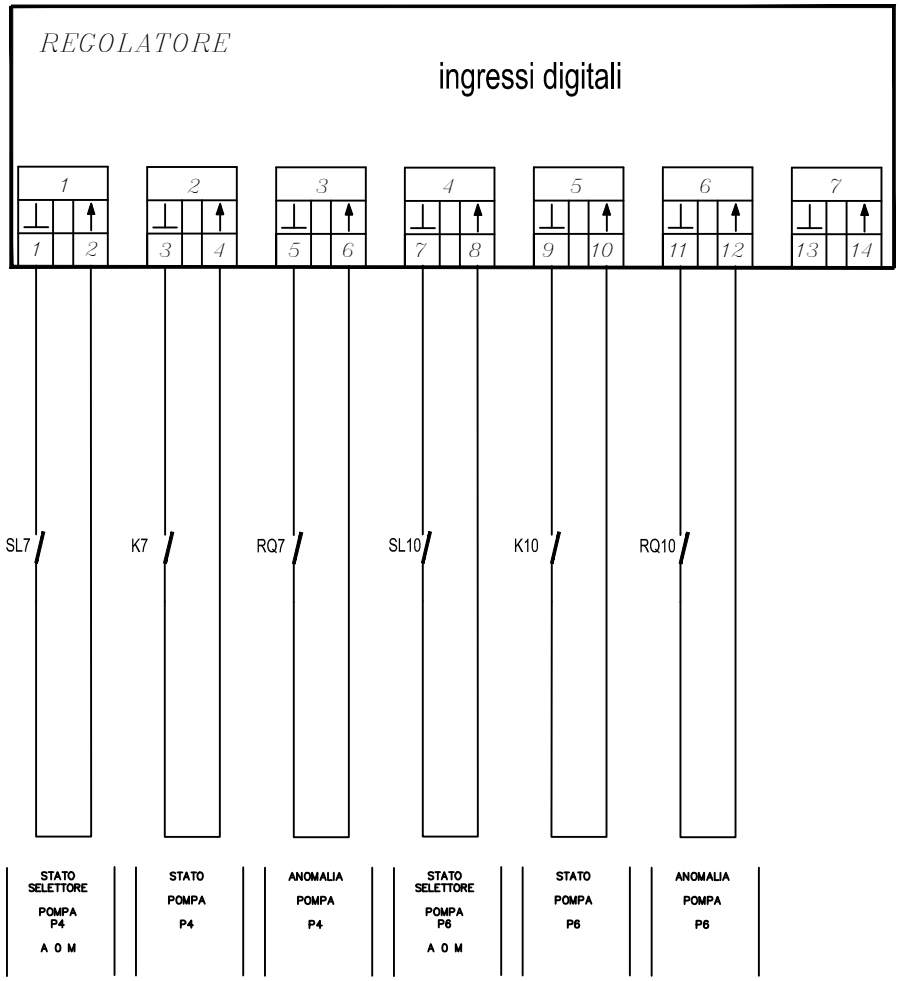


| REV | DATA | DESCRIZIONE | DISEGNATO | CONTROLLATO |
|---|---|---|---|---|
| 01 | 01/02/2013 | REVISIONE | G.R. | G.R. |
| 00 | 06/07/2011 | EMISSIONE | G.R. | G.R. |

POLITECNICO DI TORINO
Servizio Edilizia
Impianti Elettrici

COMMITTENTE
"Residenza Carlo Mollino"
CORSO PESCHIERA
TORINO

OGGETTO
QE LOC. TECNICO TERM.1

NOTA
Schema Regolazione

FILE 00008220
DISEGNO
FOGLIO 20 SEGUE 21

POLITECNICO DI TORINO - TUTTI I DIRITTI RISERVATI

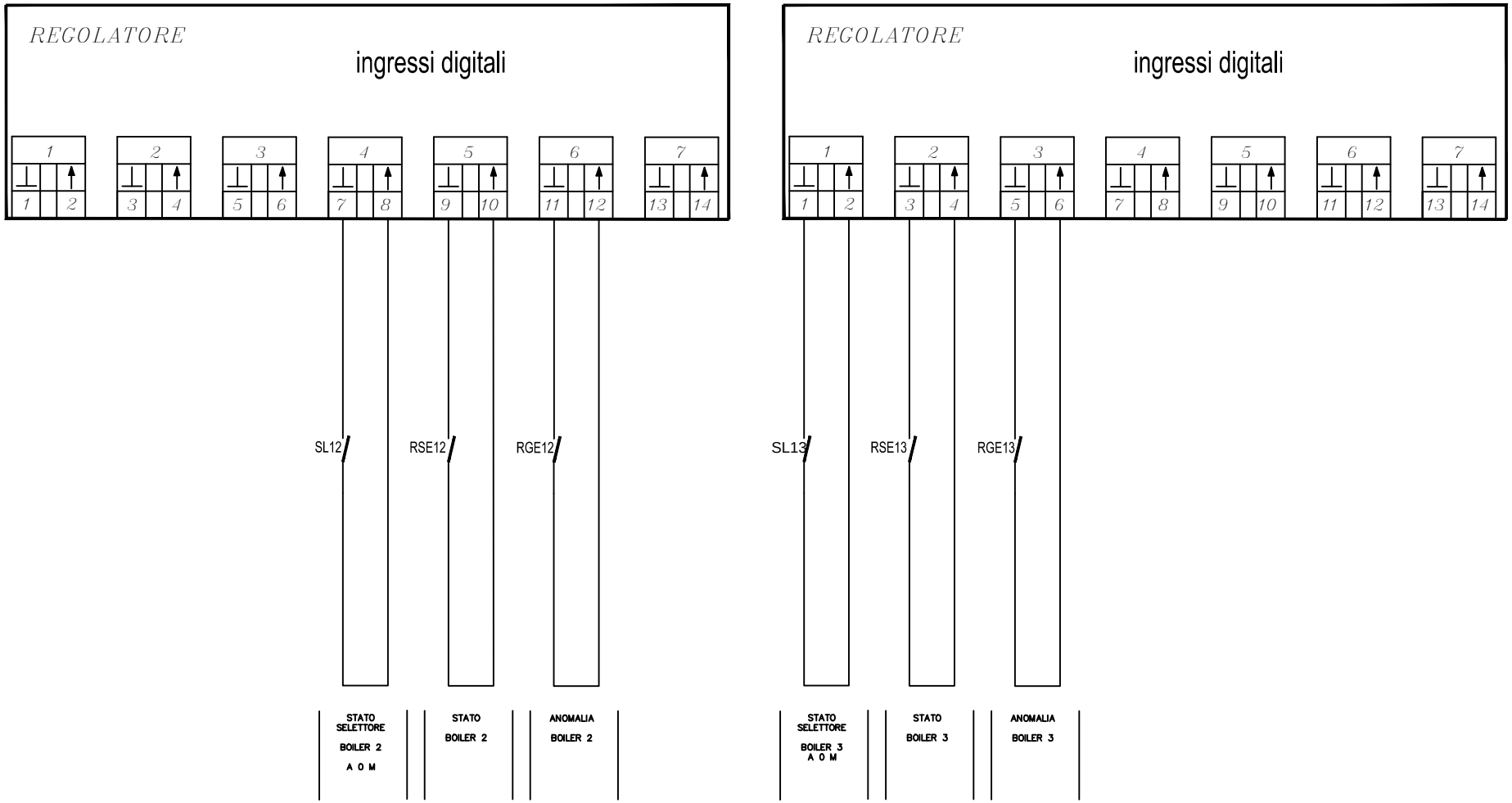


| REV | DATA | DESCRIZIONE | DISEGNATO | CONTROLLATO |
|---|---|---|---|---|
| 01 | 01/02/2013 | REVISIONE | G.R. | G.R. |
| 00 | 06/07/2011 | EMISSIONE | G.R. | G.R. |

POLITECNICO DI TORINO
Servizio Edilizia
Impianti Elettrici

COMMITTENTE
"Residenza Carlo Mollino"
CORSO PESCHIERA
TORINO

OGGETTO
QE LOC. TECNICO TERM.1

NOTA
Schema Regolazione

FILE 00008221
DISEGNO
FOGLIO 21
SEGUE 22

POLITECNICO DI TORINO - TUTTI I DIRITTI RISERVATI

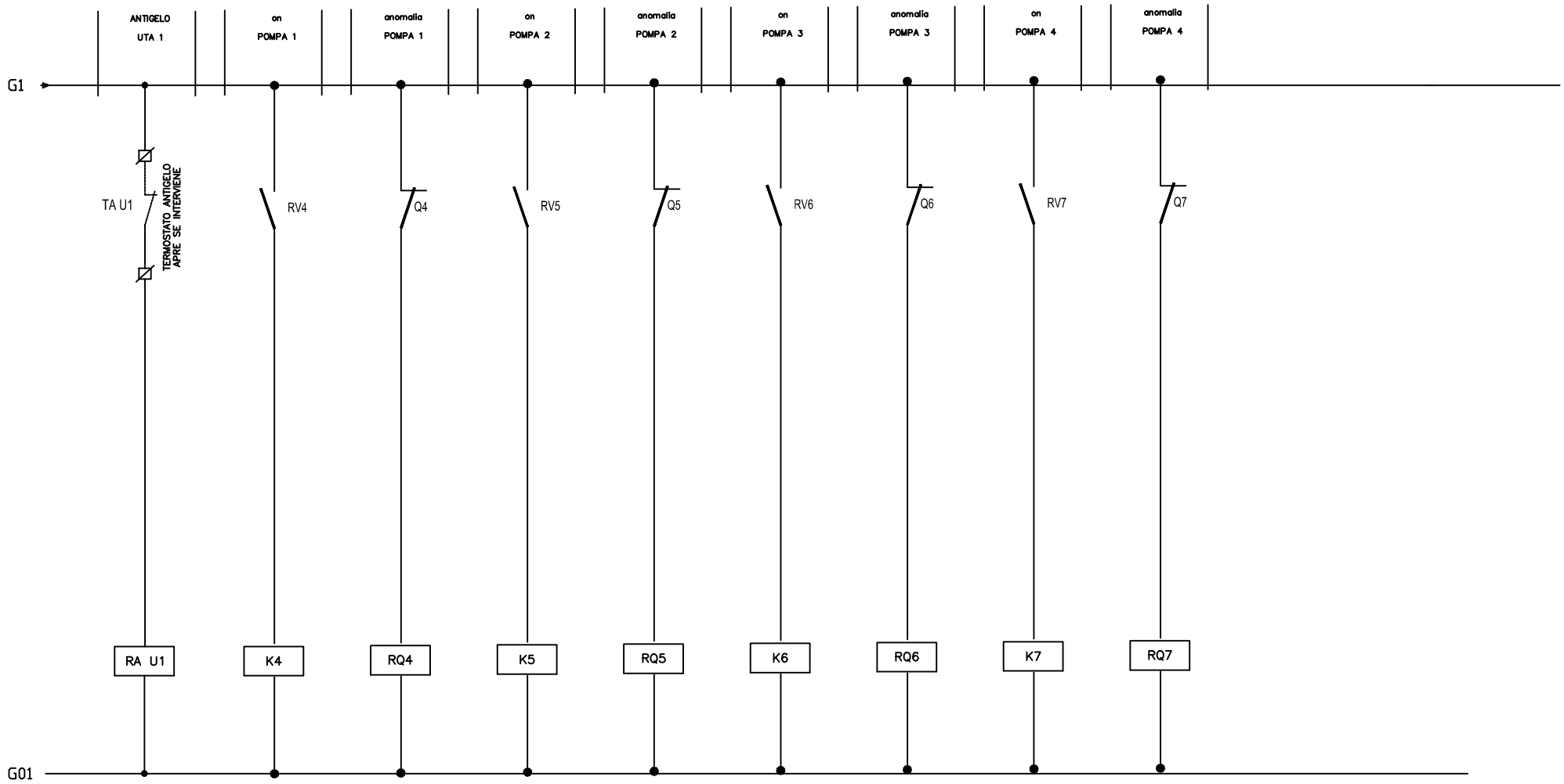


| REV | DATA | DESCRIZIONE | DISEGNATO | CONTROLLATO |
|---|---|---|---|---|
| 01 | 01/02/2013 | REVISIONE | G.R. | G.R. |
| 00 | 06/07/2011 | EMISSIONE | G.R. | G.R. |

POLITECNICO DI TORINO
Servizio Edilizia
Impianti Elettrici

COMMITTENTE
"Residenza Carlo Mollino"
CORSO PESCHIERA
TORINO

OGGETTO
QE LOC. TECNICO TERM.1

NOTA
Schema Regolazione

FILE 00008222
DISEGNO
FOGLIO 22
SEGUE 23

POLITECNICO DI TORINO - TUTTI I DIRITTI RISERVATI

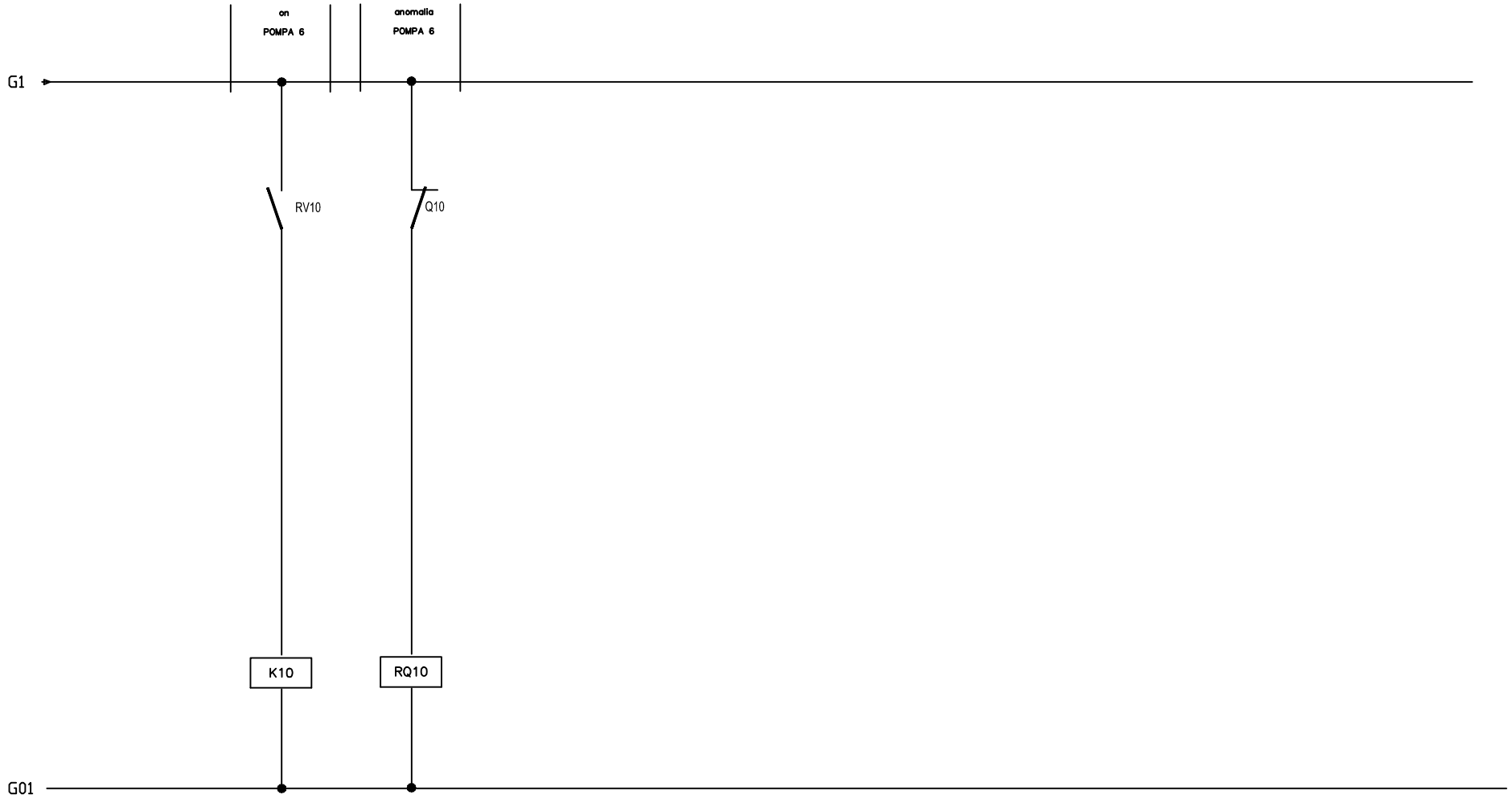


| REV | DATA | DESCRIZIONE | DISEGNATO | CONTROLLATO |
|---|---|---|---|---|
| 01 | 01/02/2013 | REVISIONE | G.R. | G.R. |
| 00 | 06/07/2011 | EMISSIONE | G.R. | G.R. |

POLITECNICO DI TORINO
Servizio Edilizia
Impianti Elettrici

COMMITTENTE
"Residenza Carlo Mollino"
CORSO PESCHIERA
TORINO

OGGETTO
QE LOC. TECNICO TERM.1

NOTA
Schema Regolazione

FILE 00008223
DISEGNO
FOGLIO 23
SEGUE 24

POLITECNICO DI TORINO - TUTTI I DIRITTI RISERVATI

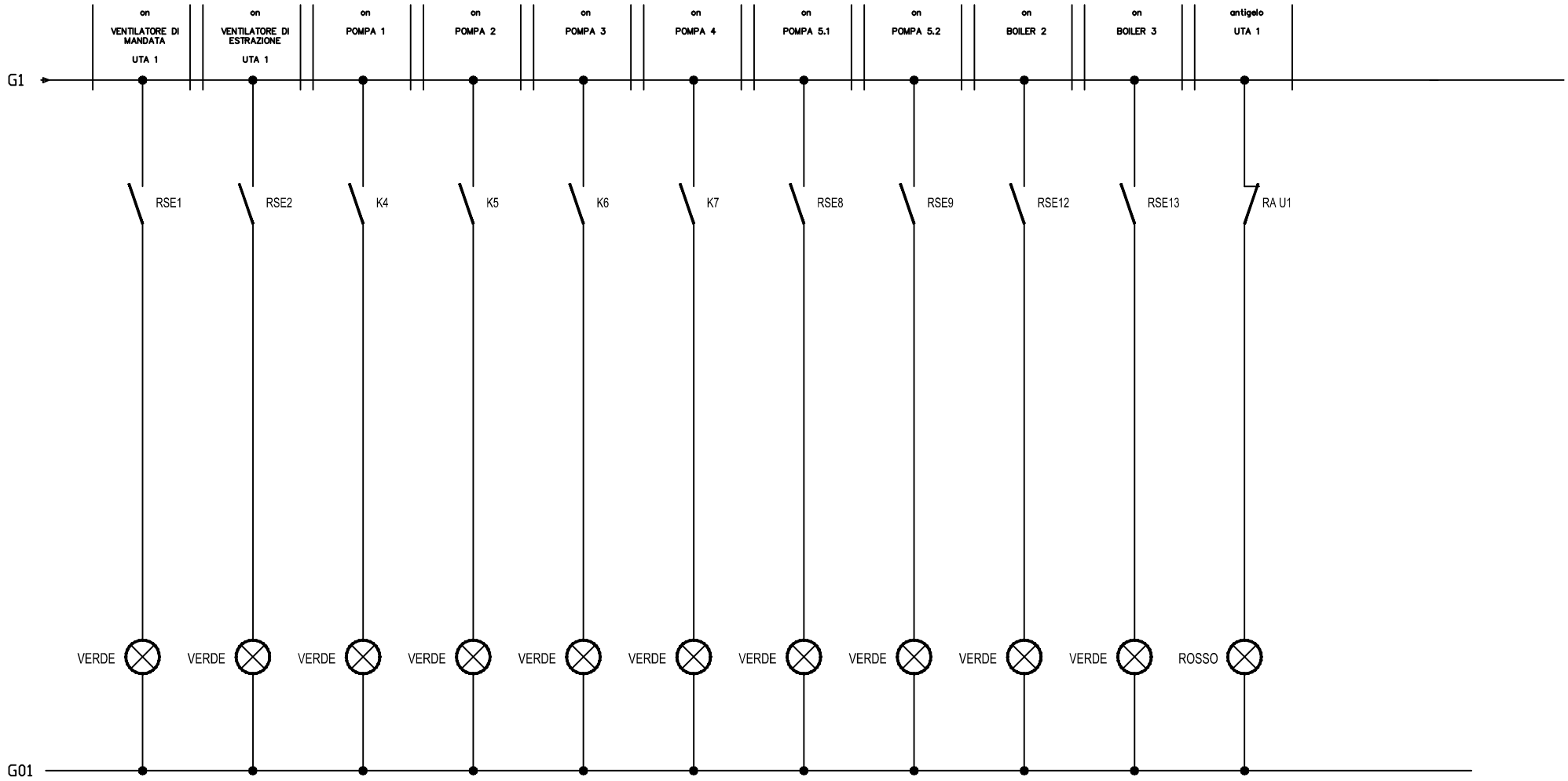


| REV | DATA | DESCRIZIONE | DISEGNATO | CONTROLLATO |
|---|---|---|---|---|
| 01 | 01/02/2013 | REVISIONE | G.R. | G.R. |
| 00 | 06/07/2011 | EMISSIONE | G.R. | G.R. |

POLITECNICO DI TORINO
Servizio Edilizia
Impianti Elettrici

COMMITTENTE
"Residenza Carlo Mollino"
CORSO PESCHIERA
TORINO

OGGETTO
QE LOC. TECNICO TERM.1

NOTA
Schema Regolazione

FILE 00008224
DISEGNO
FOGLIO 24
SEGUE 25

POLITECNICO DI TORINO - TUTTI I DIRITTI RISERVATI

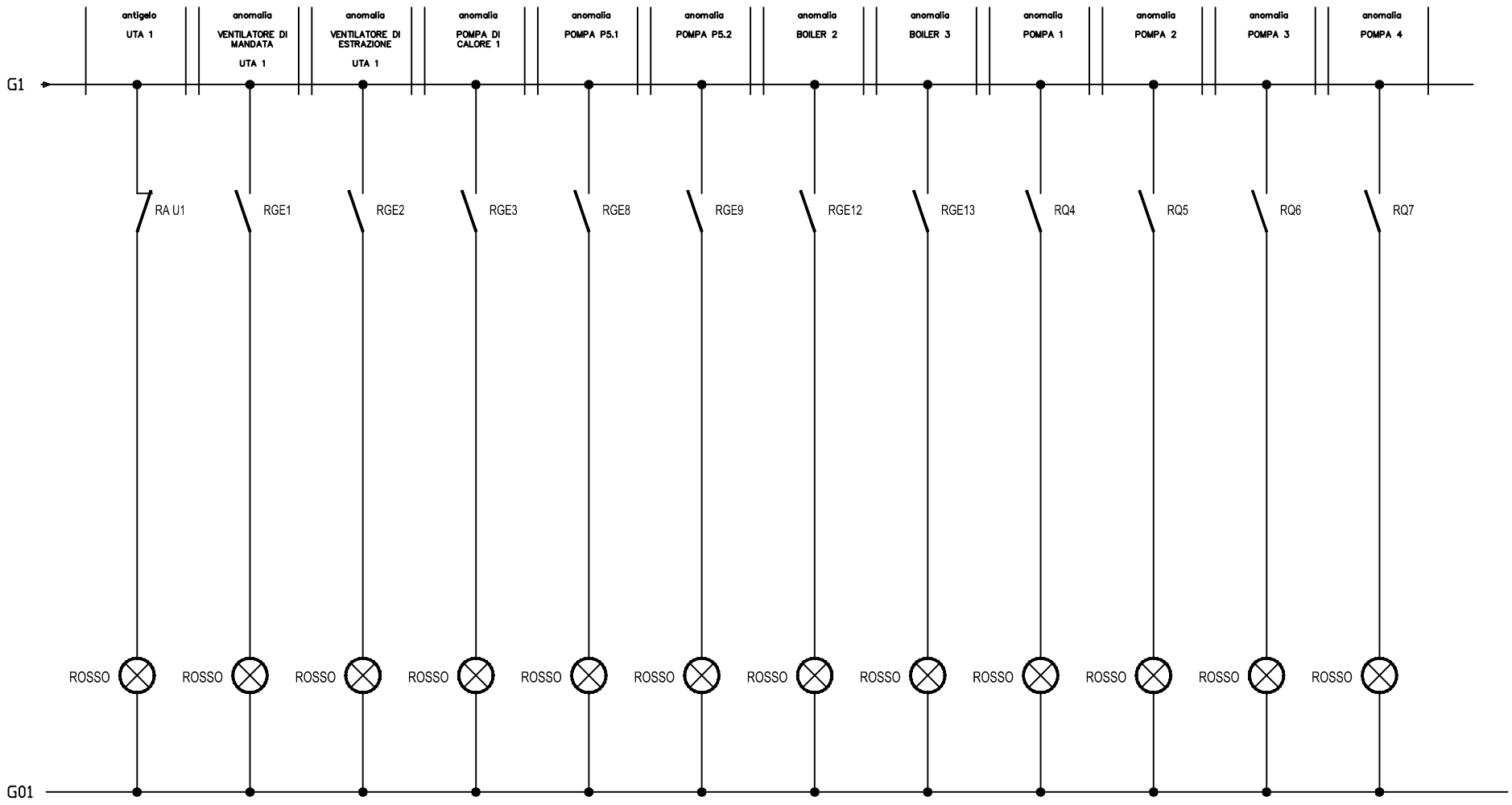


| REV | DATA | DESCRIZIONE | DISEGNATO | CONTROLLATO |
|---|---|---|---|---|
| 01 | 01/02/2013 | REVISIONE | G.R. | G.R. |
| 00 | 06/07/2011 | EMISSIONE | G.R. | G.R. |

POLITECNICO DI TORINO
Servizio Edilizia
Impianti Elettrici

COMMITTENTE
"Residenza Carlo Mollino"
CORSO PESCHIERA
TORINO

OGGETTO
QE LOC. TECNICO TERM.1

NOTA
Schema Regolazione

FILE 00008225
DISEGNO
FOGLIO 25
SEGUE 26

POLITECNICO DI TORINO - TUTTI I DIRITTI RISERVATI

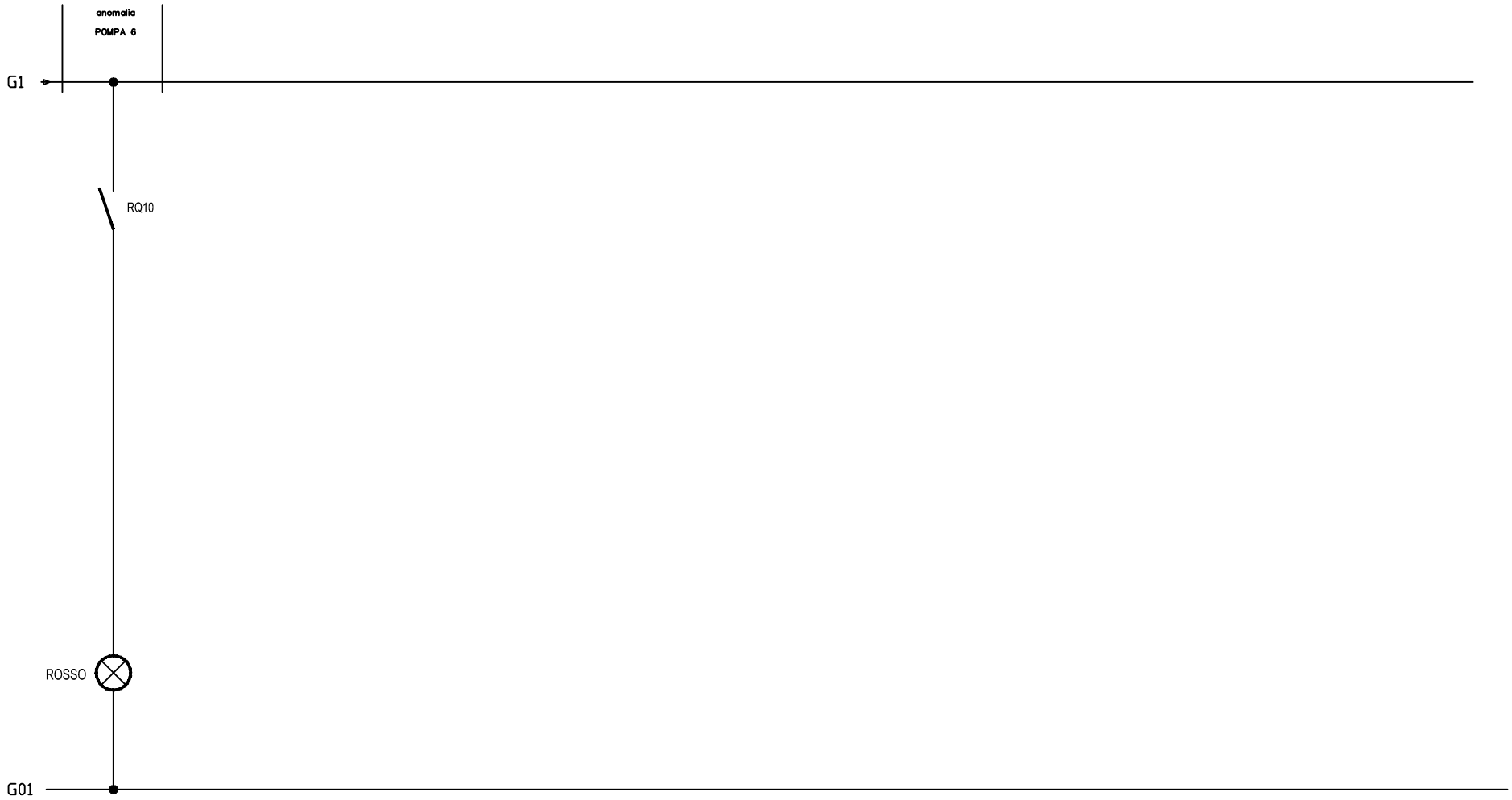


| REV | DATA | DESCRIZIONE | DISEGNATO | CONTROLLATO |
|---|---|---|---|---|
| 01 | 01/02/2013 | REVISIONE | G.R. | G.R. |
| 00 | 06/07/2011 | EMISSIONE | G.R. | G.R. |

POLITECNICO DI TORINO
Servizio Edilizia
Impianti Elettrici

COMMITTENTE
"Residenza Carlo Mollino"
CORSO PESCHIERA
TORINO

OGGETTO
QE LOC. TECNICO TERM.1

NOTA
Schema Regolazione

FILE 00008226
DISEGNO
FOGLIO 26
SEGUE -

POLITECNICO DI TORINO - TUTTI I DIRITTI RISERVATI

# QE-L-TERM-2

QUADRO ELETTRICO LOCALE TECNICO TERMICO 2

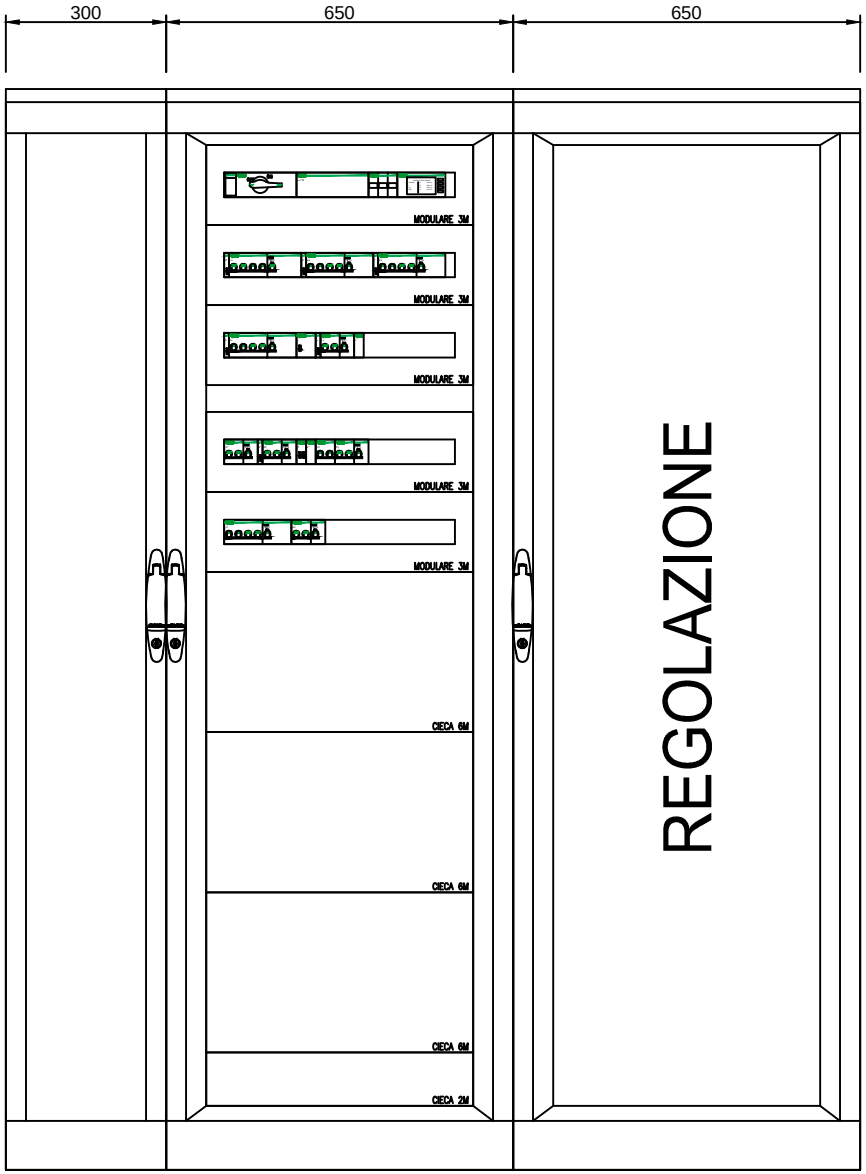


POLITECNICO DI TORINO - TUTTI I DIRITTI RISERVATI

| REV | DATA | DESCRIZIONE | DISEGNATO | CONTROLLATO |
|---|---|---|---|---|
| 01 | 01/02/2013 | REVISIONE | G.R. | G.R. |
| 00 | 06/07/2011 | EMISSIONE | G.R. | G.R. |

POLITECNICO DI TORINO
Servizio Edilizia
Impianti Elettrici

COMMITTENTE
"Residenza Carlo Mollino"
CORSO PESCHIERA
TORINO

OGGETTO
QE LOC. TECNICO TERM.2
FRONTE QUADRO

SIGLA
QE-L-TERM-2

FILE 00008300f
DISEGNO E.01
FOGLIO 1
SEGUE -

| | |
|---|---|
| Da Quadro: | QEG |
| Partenza: | LOC. TECN. TERM. 2 |
| Cavo [mm ]: ² | 4(1x50)+(1PE25) |
| Lunghezza [m]: | 60 |
| Frequenza [Hz]: | 50 |
| Tensione [V]: | 400 |
| Polarita': | Quadripolare |
| Tipo morsetto: | |
| Numerazione morsetto: | |

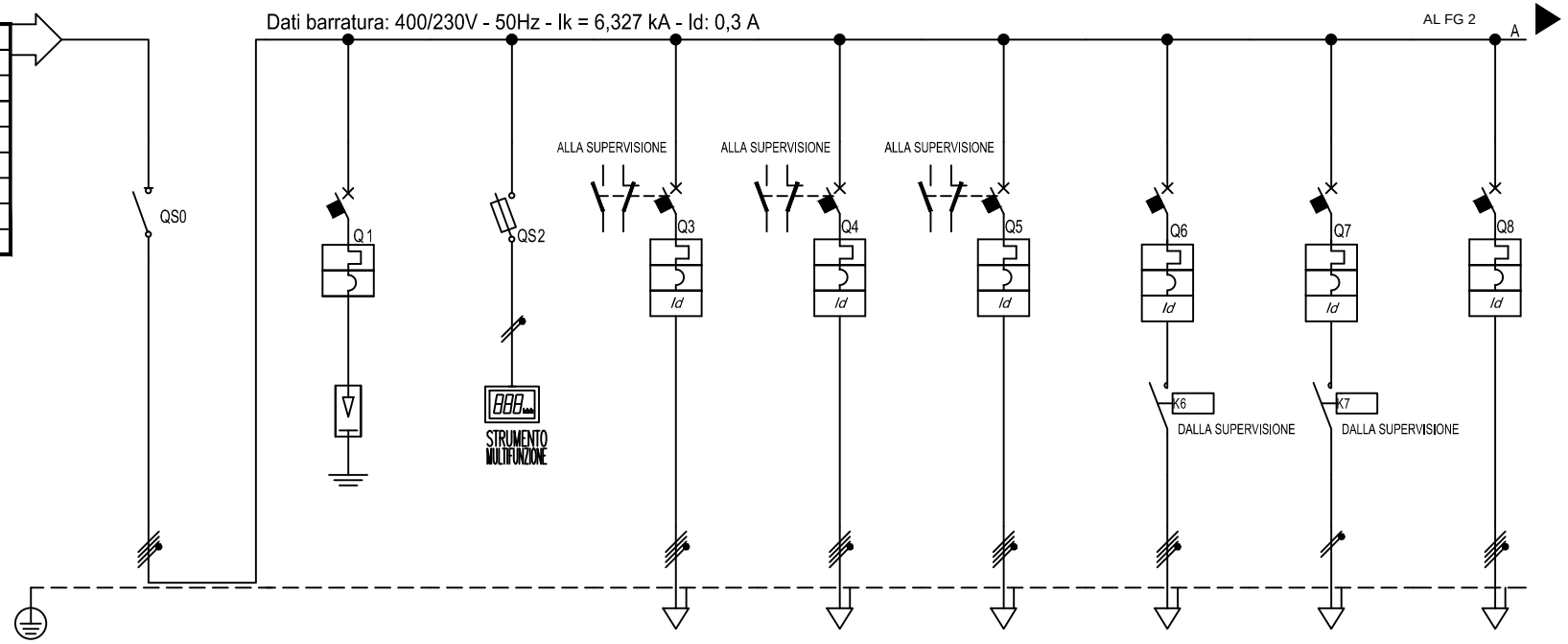


| Sigla utenza | | GQ | SPD | STR. MULT. Q.E. | POMP. CAL. N.2 | UTA 2 MAND. | UTA 2 RIP. | PRED.UMID.UTA 2 | P7 DES | PR. SERV. |
|---|---|---|---|---|---|---|---|---|---|---|
| Descrizione | | GENERALE QUADRO | SCARICATORE DI SOVRATENSIONE | STRUMENTO MULTIFUNZIONE QUADRO ELETTRICO | POMPA DI CALORE N.2 | UTA 2 MANDATA | UTA 2 RIPRESA | PREDISPOSIZIONE UMIDIFICATORE UTA 2 | POMPA P7 DESURRISCALDATORE | PRESE DI SERVIZIO |
| POTENZA CONTEMPORANEA [kW] | | 57 | 0 | 0,1 | 35 | 3 | 1,5 | 8 | 0,2 | 3 |
| CORRENTE (Ib) [A] | | 97 | 0 | 0,16 | 56 | 4,811 | 2,406 | 13 | 0,962 | 4,811 |
| CosFi | | 0,9 | --- | 0,9 | 0,9 | 0,9 | 0,9 | 0,9 | 0,9 | 0,9 |
| COEFF. DI CONTEMPORANEITA' [%] | | 100 | 100 | 100 | 100 | 100 | 100 | 100 | 100 | 100 |
| DISTRIBUZIONE | | Quadripolare | Quadripolare | Tripolare | Quadripolare | Quadripolare | Quadripolare | Quadripolare | Monofase L2+N | Quadripolare |
| PROTEZIONE | Marca | SCHNEIDER | SCHNEIDER | SCHNEIDER | SCHNEIDER | SCHNEIDER | SCHNEIDER | SCHNEIDER | SCHNEIDER | SCHNEIDER |
| | Tipo | INS160 | PRD65R Cl.II-Up 1.5 kV TN-C/S TT | STI Gr. 10.3x38 | C60H+Vigi A | C60H+Vigi AC | C60H+Vigi AC | C60H+Vigi AC | C60H+Vigi A | C60H+Vigi AC |
| | Taglia (Ith) [A] | 160 | 50 | 32 | 63 | 16 | 16 | 16 | 16 | 16 |
| | Polarità | 3P x 160 + N | 4 x 50 | 3 x 32 | 4 x 63 | 4 x 16 | 4 x 16 | 4 x 16 | 2 x 16 | 4 x 16 |
| | In Max/Min/Reg. [A] | --/--/-- | --/--/50 | --/--/2 | --/--/63 | --/--/16 | --/--/16 | --/--/16 | --/--/16 | --/--/16 |
| | Im Max/Min/Reg. [A] | --/--/-- | --/--/500 | --/--/4,9 | --/--/882 | --/--/224 | --/--/224 | --/--/224 | --/--/224 | --/--/160 |
| | P.d.I. [kA] | -- | 10 | 100 | 10 | 10 | 10 | 10 | 10 | 10 |
| | I differenziale (Id) [A] | -- | --- | -- | 0,03 - Cl. A | 0,03 - Cl. AC | 0,03 - Cl. AC | 0,03 - Cl. AC | 0,03 - Cl. A | 0,03 - Cl. AC |
| | Esecuzione | SCATOLATO | MODULARE | MODULARE | MODULARE | MODULARE | MODULARE | MODULARE | MODULARE | MODULARE |
| | Curva | | C | gL | D | D | D | D | D | C |
| SIGLA APPARECCHI AUSILIARI | | | | | | | | | | |
| LINEA | Tipo Isolante | -- | --- | N07 V-K | FG7OM1 | FG7OM1 | FG7OM1 | FG7OM1 | FG7OM1 | FG7OM1 |
| | Posa | -- | --- | __3 | 12_ | 12_ | 12_ | 12_ | 12_ | 12_ |
| | Lunghezza Max [m] | -- | --- | 2.820 | 72 | 244 | 493 | 87 | 387 | 244 |
| | Sezione [mmq] | -- | --- | 3(1x1,5)+(1PE1,5) | 1(5G16) | 1(5G4) | 1(5G4) | 1(5G4) | 1(3G2,5) | 1(5G4) |
| | Portata (Iz) [A] | -- | --- | 12 | 77 | 32 | 32 | 32 | 26 | 32 |
| | Caduta di Tensione [%] | | | | | | | | | |

| REV | DATA | DESCRIZIONE | DISEGNATO | CONTROLLATO |
|---|---|---|---|---|
| 01 | 01/02/2013 | REVISIONE | G.R. | G.R. |
| 00 | 06/07/2011 | EMISSIONE | G.R. | G.R. |

POLITECNICO DI TORINO
Servizio Edilizia
Impianti Elettrici

COMMITTENTE
"Residenza Carlo Mollino"
CORSO PESCHIERA
TORINO

OGGETTO
QE LOC. TECNICO TERM.2

NOTA
QE-L-TERM-2

FILE 00008301
DISEGNO
FOGLIO 1 SEGUE 2

POLITECNICO DI TORINO - TUTTI I DIRITTI RISERVATI

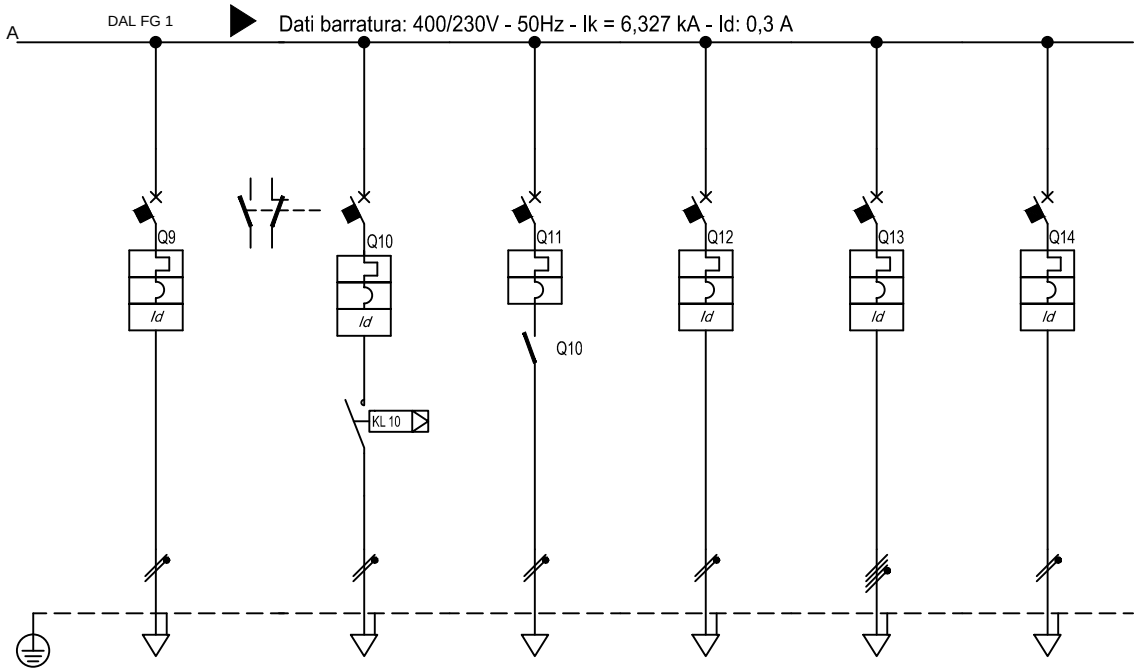


| Sigla utenza | | | REG. | ILL. | CONS. ILL. SIC. | AUX QE | RIS. | RIS. | | | |
|---|---|---|---|---|---|---|---|---|---|---|---|
| Descrizione | | | REGOLAZIONE | ILLUMINAZIONE | CONSENSO ILLUMINAZIONE DI SICUREZZA | AUSILIARI QUADRO ELETTRICO | RISERVA | RISERVA | | | |
| POTENZA CONTEMPORANEA | | [kW] | 0,8 | 0,5 | 0,1 | 0,1 | 3 | 1,5 | | | |
| CORRENTE (Ib) | | [A] | 3,849 | 2,406 | 0,481 | 0,481 | 4,811 | 7,217 | | | |
| CosFi | | | 0,9 | 0,9 | 0,9 | 0,9 | 0,9 | 0,9 | | | |
| COEFF. DI CONTEMPORANEITA' | | [%] | 100 | 100 | 100 | 100 | 100 | 100 | | | |
| DISTRIBUZIONE | | | Monofase L2+N | Monofase L1+N | Monofase L1+N | Monofase L1+N | Quadripolare | Monofase L1+N | | | |
| PROTEZIONE | Marca | | SCHNEIDER | SCHNEIDER | SCHNEIDER | SCHNEIDER | SCHNEIDER | SCHNEIDER | | | |
| | Tipo | | C60H+Vigi AC | C60H+Vigi AC | C60H | C60H+Vigi AC | C60H+Vigi AC | C60H+Vigi AC | | | |
| | Taglia (Ith) | [A] | 10 | 10 | 6 | 10 | 16 | 16 | | | |
| | Polarità | | 2 x 10 | 2 x 10 | 2 x 6 | 2 x 10 | 4 x 16 | 2 x 16 | | | |
| | In Max/Min/Reg. | [A] | --/--/10 | --/--/10 | --/--/6 | --/--/10 | --/--/16 | --/--/16 | | | |
| | Im Max/Min/Reg. | [A] | --/--/100 | --/--/100 | --/--/60 | --/--/100 | --/--/160 | --/--/160 | | | |
| | P.d.I. | [kA] | 10 | 10 | 30 | 30 | 10 | 10 | | | |
| | I differenziale (Id) | [A] | 0,03 - Cl. AC | 0,03 - Cl. AC | -- | 0,03 - Cl. AC | 0,03 - Cl. AC | 0,03 - Cl. AC | | | |
| | Esecuzione | | MODULARE | MODULARE | MODULARE | MODULARE | MODULARE | MODULARE | | | |
| | Curva | | C | C | C | C | C | C | | | |
| SIGLA APPARECCHI AUSILIARI | | | | | | | | | | | |
| LINEA | Tipo Isolante | | FG7OM1 | FG7OM1 | FTG10OM1 | N07 V-K | -- | -- | | | |
| | Posa | | 12_ | 12_ | 12_ | __4 | 12_ | __2 | | | |
| | Lunghezza Max | [m] | 94 | 152 | 767 | 787 | -- | -- | | | |
| | Sezione | [mmq] | 1(3G2,5) | 1(3G2,5) | 1(3G2,5) | 2(1x2,5)+(1PE2,5) | -- | -- | | | |
| | Portata (Iz) | [A] | 26 | 26 | 26 | 19 | -- | -- | | | |
| | Caduta di Tensione | [%] | | | | | | | | | |

| REV | DATA | DESCRIZIONE | DISEGNATO | CONTROLLATO |
|---|---|---|---|---|
| 01 | 01/02/2013 | REVISIONE | G.R. | G.R. |
| 00 | 06/07/2011 | EMISSIONE | G.R. | G.R. |

POLITECNICO DI TORINO
Servizio Edilizia
Impianti Elettrici

COMMITTENTE
"Residenza Carlo Mollino"
CORSO PESCHIERA
TORINO

OGGETTO
QE LOC. TECNICO TERM.2

NOTA
QE-L-TERM-2

FILE 00008302
DISEGNO
FOGLIO 2 SEGUE 3

POLITECNICO DI TORINO - TUTTI I DIRITTI RISERVATI

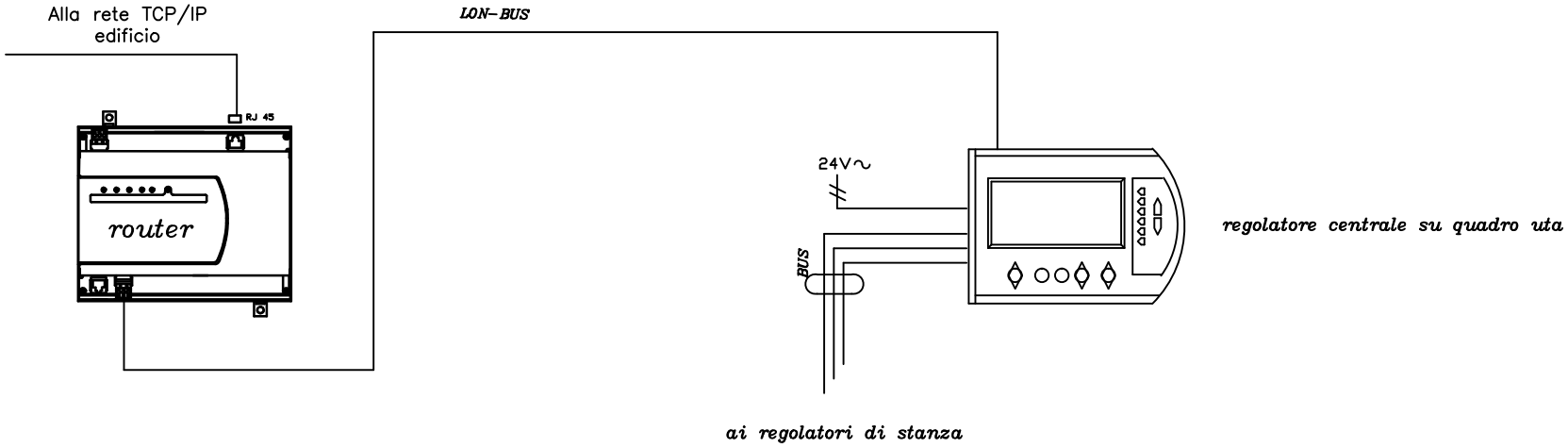


| REV | DATA | DESCRIZIONE | DISEGNATO | CONTROLLATO |
|---|---|---|---|---|
| 01 | 01/02/2013 | REVISIONE | G.R. | G.R. |
| 00 | 06/07/2011 | EMISSIONE | G.R. | G.R. |

POLITECNICO DI TORINO
Servizio Edilizia
Impianti Elettrici

COMMITTENTE
"Residenza Carlo Mollino"
CORSO PESCHIERA
TORINO

OGGETTO
QE LOC. TECNICO TERM.2

NOTA
Schema Regolazione

FILE 00008303
DISEGNO
FOGLIO 3 SEGUE 4

POLITECNICO DI TORINO - TUTTI I DIRITTI RISERVATI

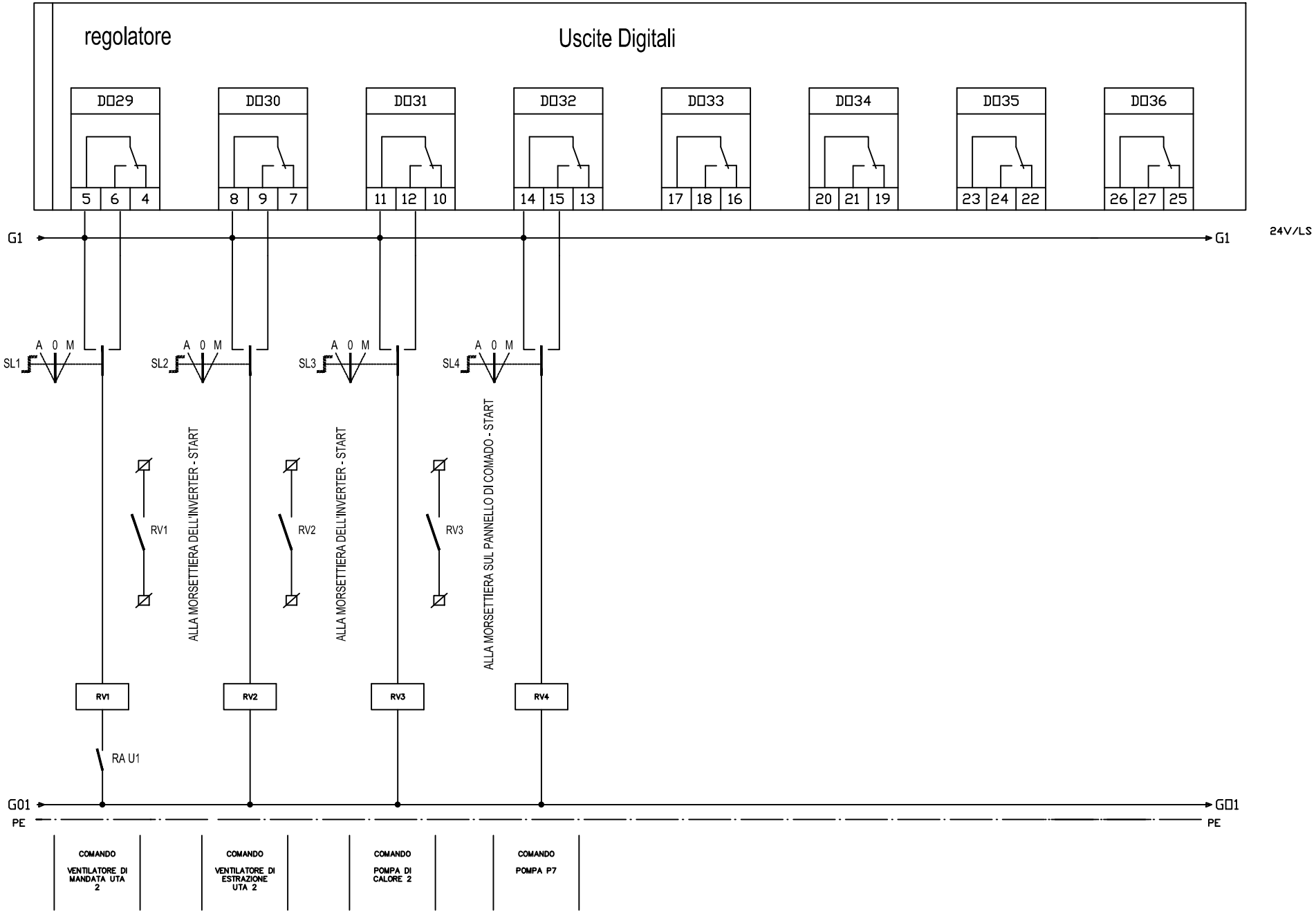


| REV | DATA | DESCRIZIONE | DISEGNATO | CONTROLLATO |
|---|---|---|---|---|
| 01 | 01/02/2013 | REVISIONE | G.R. | G.R. |
| 00 | 06/07/2011 | EMISSIONE | G.R. | G.R. |

POLITECNICO DI TORINO
Servizio Edilizia
Impianti Elettrici

COMMITTENTE
"Residenza Carlo Mollino"
CORSO PESCHIERA
TORINO

OGGETTO
QE LOC. TECNICO TERM.2

NOTA
Schema Regolazione

FILE 00008304
DISEGNO
FOGLIO 4 SEGUE 5

POLITECNICO DI TORINO - TUTTI I DIRITTI RISERVATI

GLI INVERTER DEVONO ESSERE COLLEGATI IN PROSSIMITA' DEL MOTORE DEL VENTILATORE

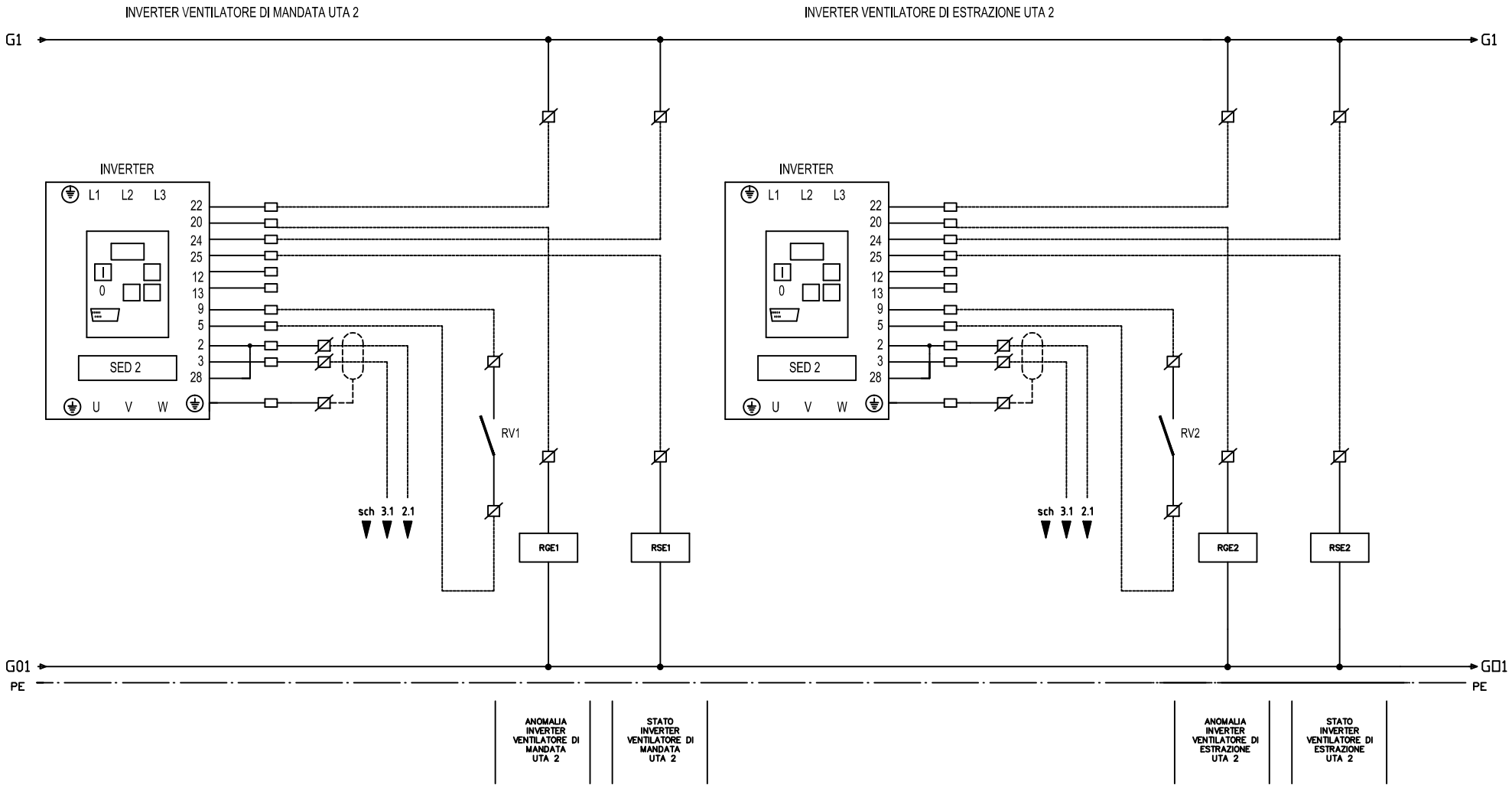


| REV | DATA | DESCRIZIONE | DISEGNATO | CONTROLLATO |
|---|---|---|---|---|
| 01 | 01/02/2013 | REVISIONE | G.R. | G.R. |
| 00 | 06/07/2011 | EMISSIONE | G.R. | G.R. |

POLITECNICO DI TORINO
Servizio Edilizia
Impianti Elettrici

COMMITTENTE
"Residenza Carlo Mollino"
CORSO PESCHIERA
TORINO

OGGETTO
QE LOC. TECNICO TERM.2

NOTA
Schema Regolazione

FILE 00008305
DISEGNO
FOGLIO 5 SEGUE 6

POLITECNICO DI TORINO - TUTTI I DIRITTI RISERVATI

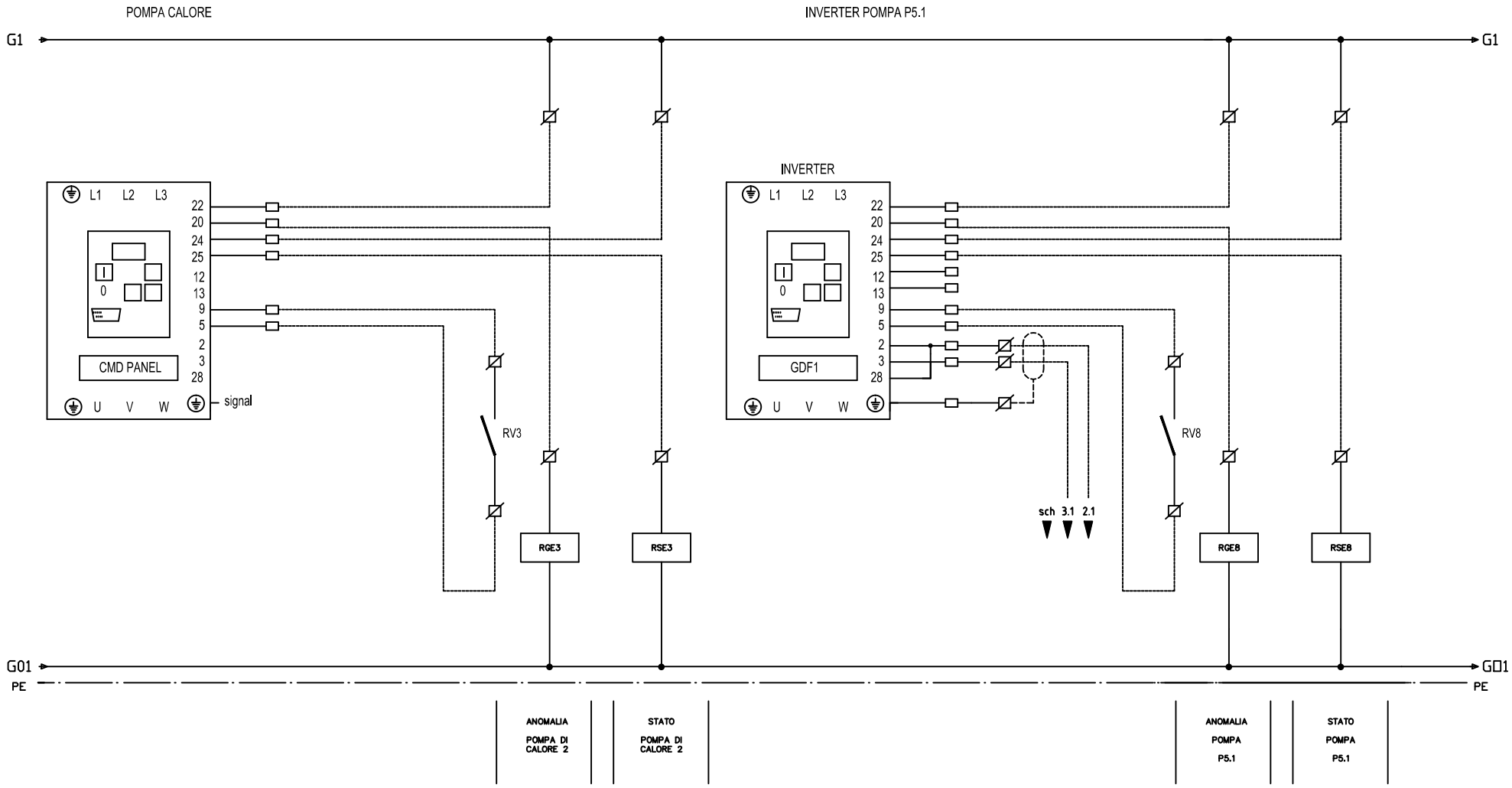


| REV | DATA | DESCRIZIONE | DISEGNATO | CONTROLLATO |
|---|---|---|---|---|
| 01 | 01/02/2013 | REVISIONE | G.R. | G.R. |
| 00 | 06/07/2011 | EMISSIONE | G.R. | G.R. |

POLITECNICO DI TORINO
Servizio Edilizia
Impianti Elettrici

COMMITTENTE
"Residenza Carlo Mollino"
CORSO PESCHIERA
TORINO

OGGETTO
QE LOC. TECNICO TERM.2

NOTA
Schema Regolazione

FILE 00008306
DISEGNO
FOGLIO 6
SEGUE 7

POLITECNICO DI TORINO - TUTTI I DIRITTI RISERVATI

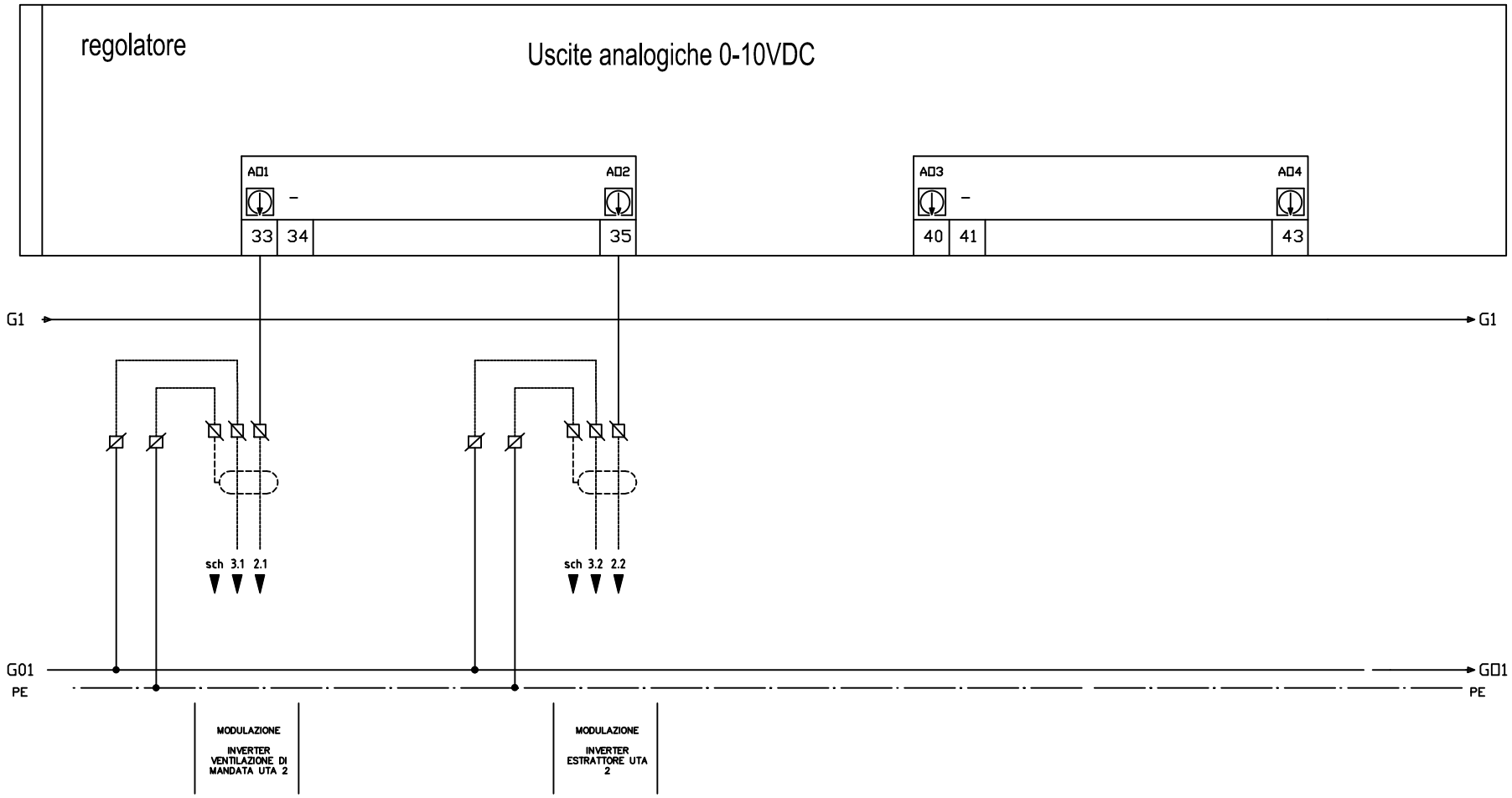


| REV | DATA | DESCRIZIONE | DISEGNATO | CONTROLLATO |
|---|---|---|---|---|
| 01 | 01/02/2013 | REVISIONE | G.R. | G.R. |
| 00 | 06/07/2011 | EMISSIONE | G.R. | G.R. |

POLITECNICO DI TORINO
Servizio Edilizia
Impianti Elettrici

COMMITTENTE
"Residenza Carlo Mollino"
CORSO PESCHIERA
TORINO

OGGETTO
QE LOC. TECNICO TERM.2

NOTA
Schema Regolazione

FILE 00008307
DISEGNO
FOGLIO 7
SEGUE 8

POLITECNICO DI TORINO - TUTTI I DIRITTI RISERVATI

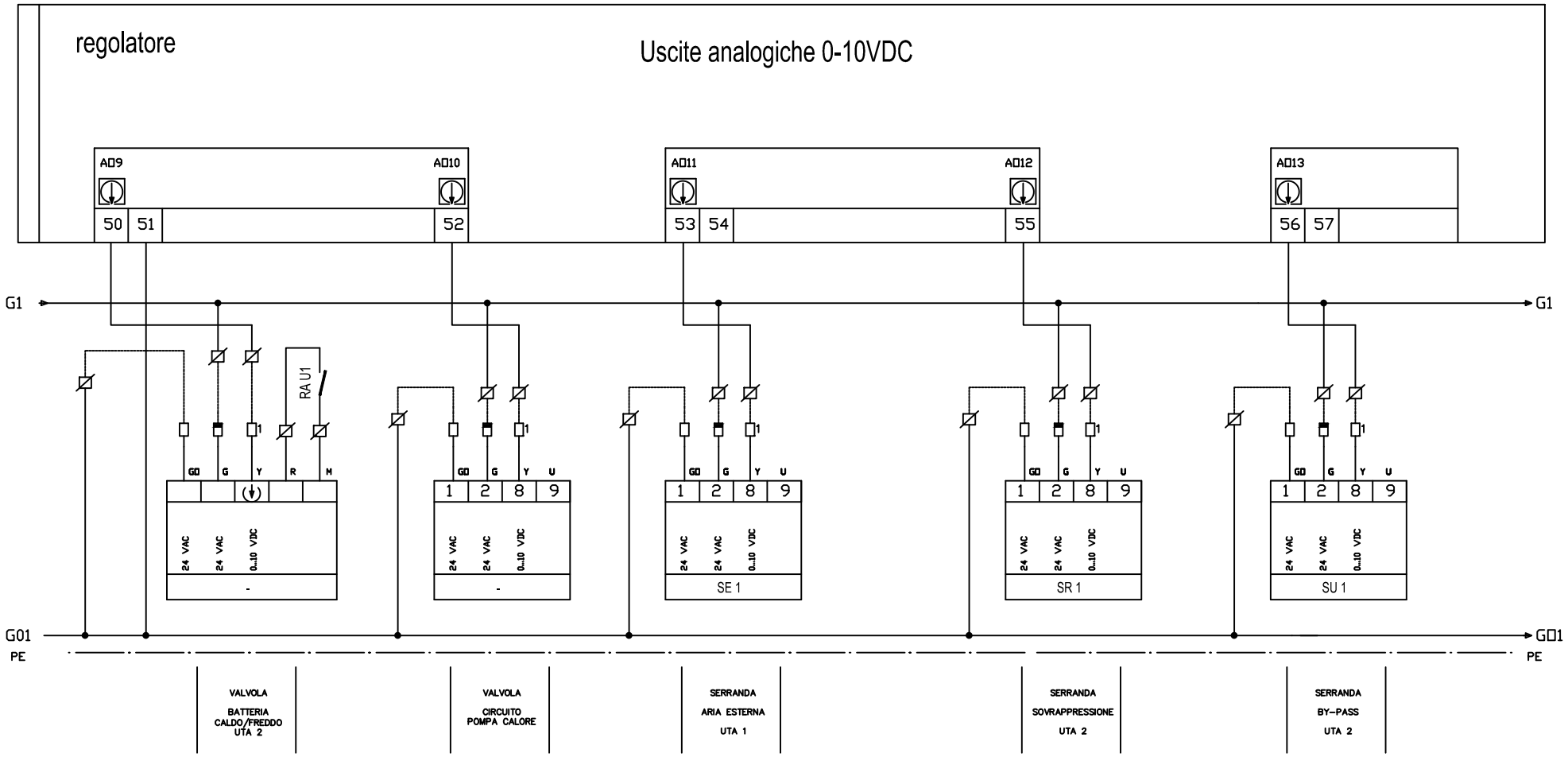


| REV | DATA | DESCRIZIONE | DISEGNATO | CONTROLLATO |
|---|---|---|---|---|
| 01 | 01/02/2013 | REVISIONE | G.R. | G.R. |
| 00 | 06/07/2011 | EMISSIONE | G.R. | G.R. |

POLITECNICO DI TORINO
Servizio Edilizia
Impianti Elettrici

COMMITTENTE
"Residenza Carlo Mollino"
CORSO PESCHIERA
TORINO

OGGETTO
QE LOC. TECNICO TERM.2

NOTA
Schema Regolazione

FILE 00008308
DISEGNO
FOGLIO 8
SEGUE 9

POLITECNICO DI TORINO - TUTTI I DIRITTI RISERVATI

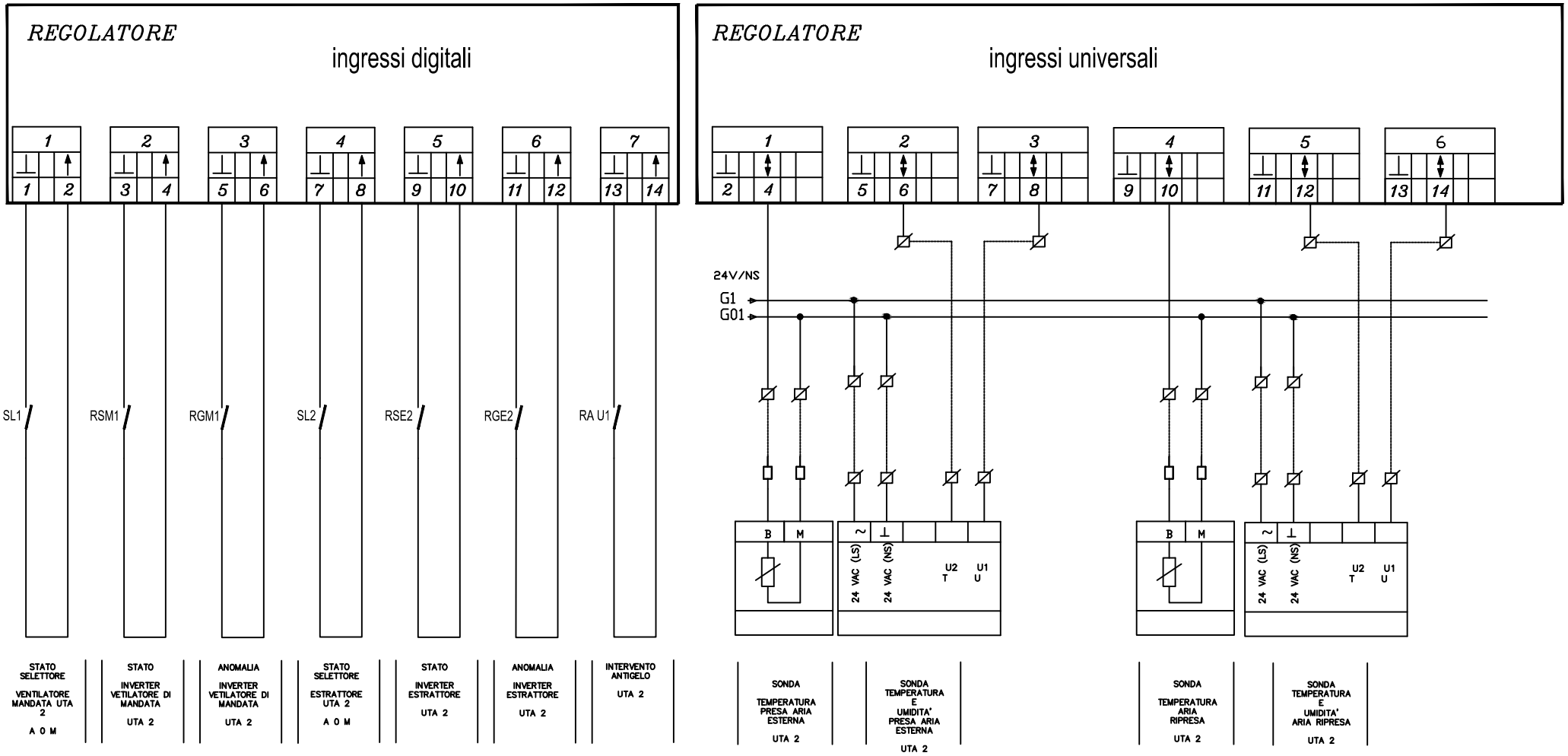


| REV | DATA | DESCRIZIONE | DISEGNATO | CONTROLLATO |
|---|---|---|---|---|
| 01 | 01/02/2013 | REVISIONE | G.R. | G.R. |
| 00 | 06/07/2011 | EMISSIONE | G.R. | G.R. |

POLITECNICO DI TORINO
Servizio Edilizia
Impianti Elettrici

COMMITTENTE
"Residenza Carlo Mollino"
CORSO PESCHIERA
TORINO

OGGETTO
QE LOC. TECNICO TERM.2

NOTA
Schema Regolazione

FILE 00008309
DISEGNO
FOGLIO 9 SEGUE 10

POLITECNICO DI TORINO - TUTTI I DIRITTI RISERVATI

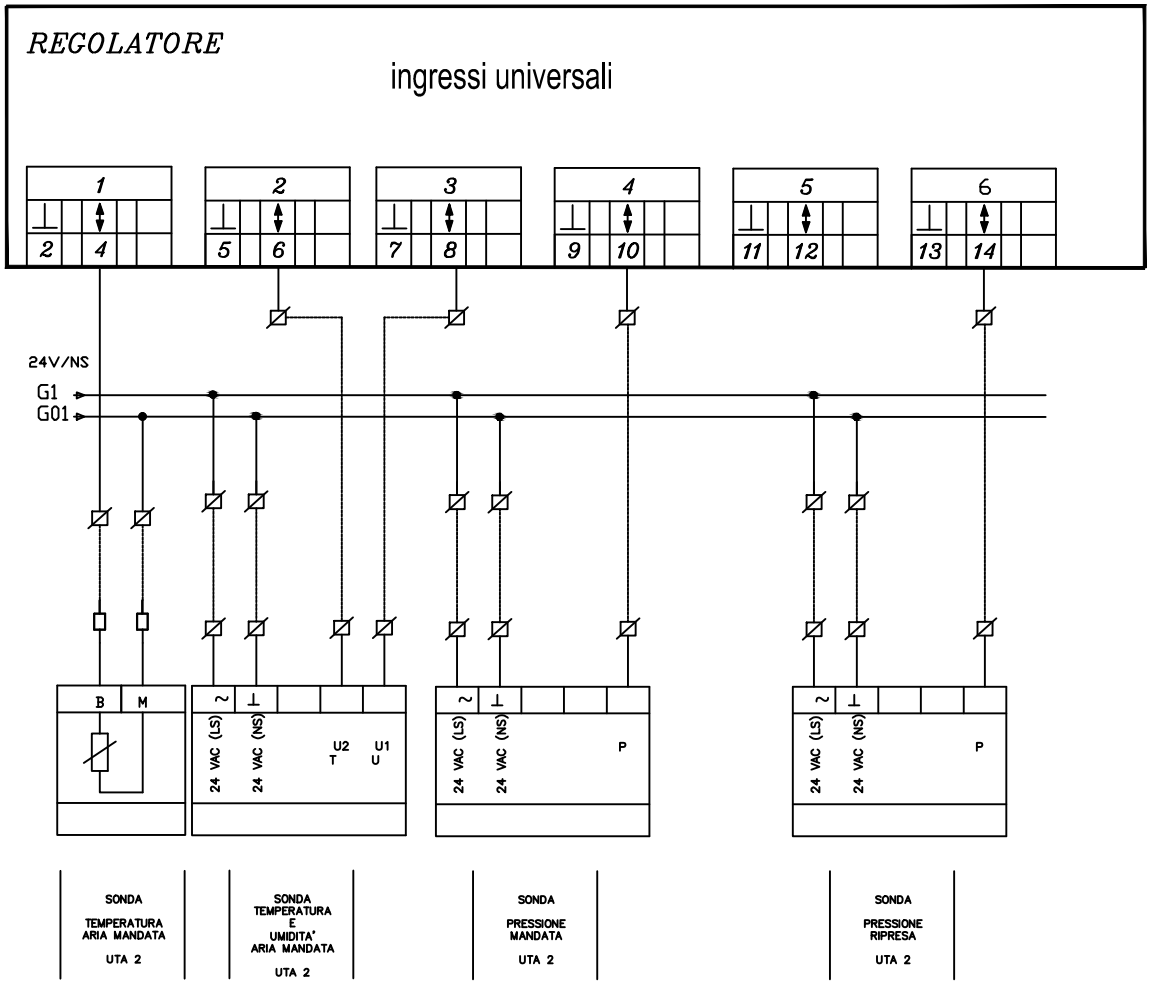


| REV | DATA | DESCRIZIONE | DISEGNATO | CONTROLLATO |
|---|---|---|---|---|
| 01 | 01/02/2013 | REVISIONE | G.R. | G.R. |
| 00 | 06/07/2011 | EMISSIONE | G.R. | G.R. |

POLITECNICO DI TORINO
Servizio Edilizia
Impianti Elettrici

COMMITTENTE
"Residenza Carlo Mollino"
CORSO PESCHIERA
TORINO

OGGETTO
QE LOC. TECNICO TERM.2

NOTA
Schema Regolazione

FILE 00008310
DISEGNO
FOGLIO 10
SEGUE 11

POLITECNICO DI TORINO - TUTTI I DIRITTI RISERVATI

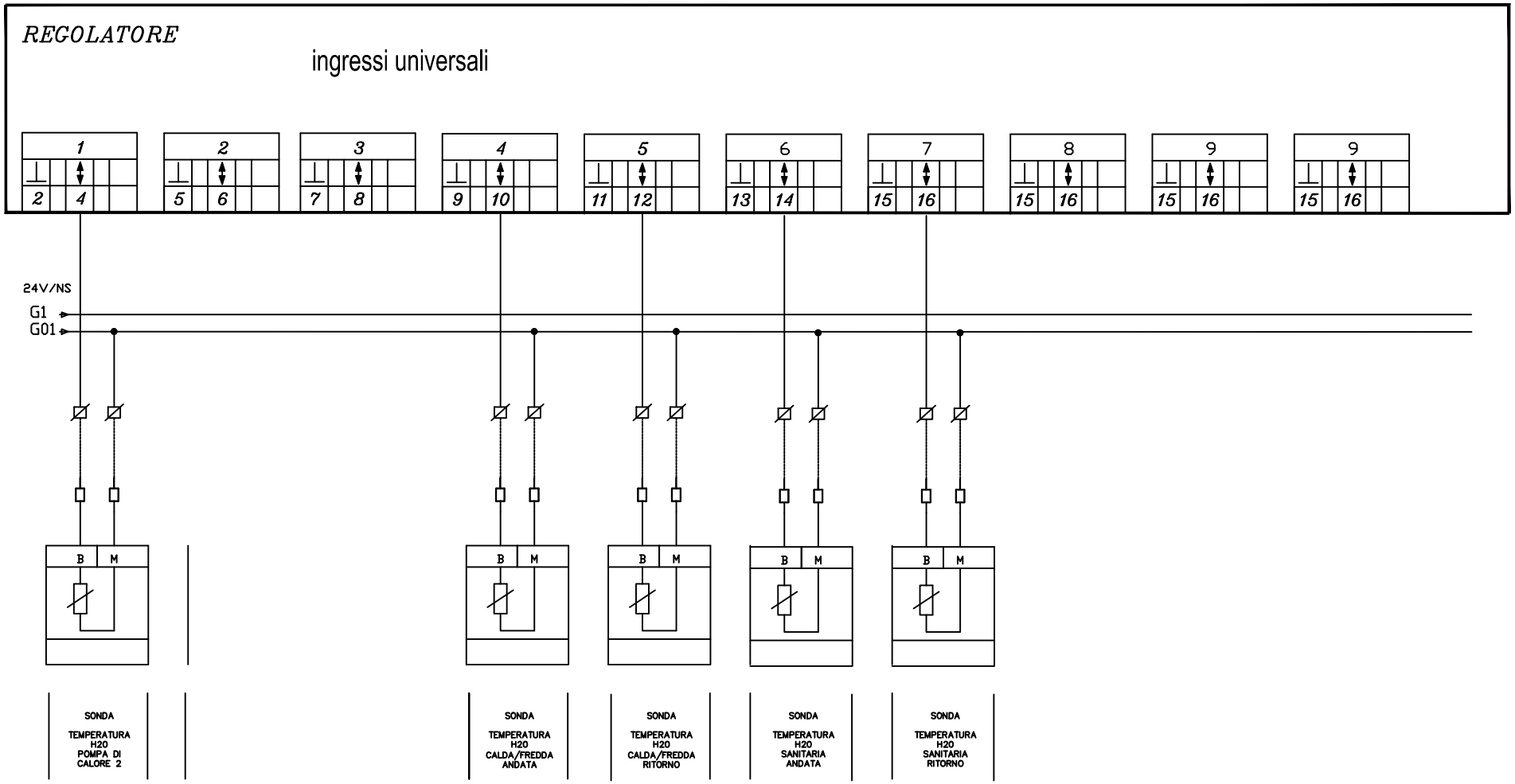


| REV | DATA | DESCRIZIONE | DISEGNATO | CONTROLLATO |
|---|---|---|---|---|
| 01 | 01/02/2013 | REVISIONE | G.R. | G.R. |
| 00 | 06/07/2011 | EMISSIONE | G.R. | G.R. |

POLITECNICO DI TORINO
Servizio Edilizia
Impianti Elettrici

COMMITTENTE
"Residenza Carlo Mollino"
CORSO PESCHIERA
TORINO

OGGETTO
QE LOC. TECNICO TERM.2

NOTA
Schema Regolazione

FILE 00008311
DISEGNO
FOGLIO 11
SEGUE 12

POLITECNICO DI TORINO - TUTTI I DIRITTI RISERVATI

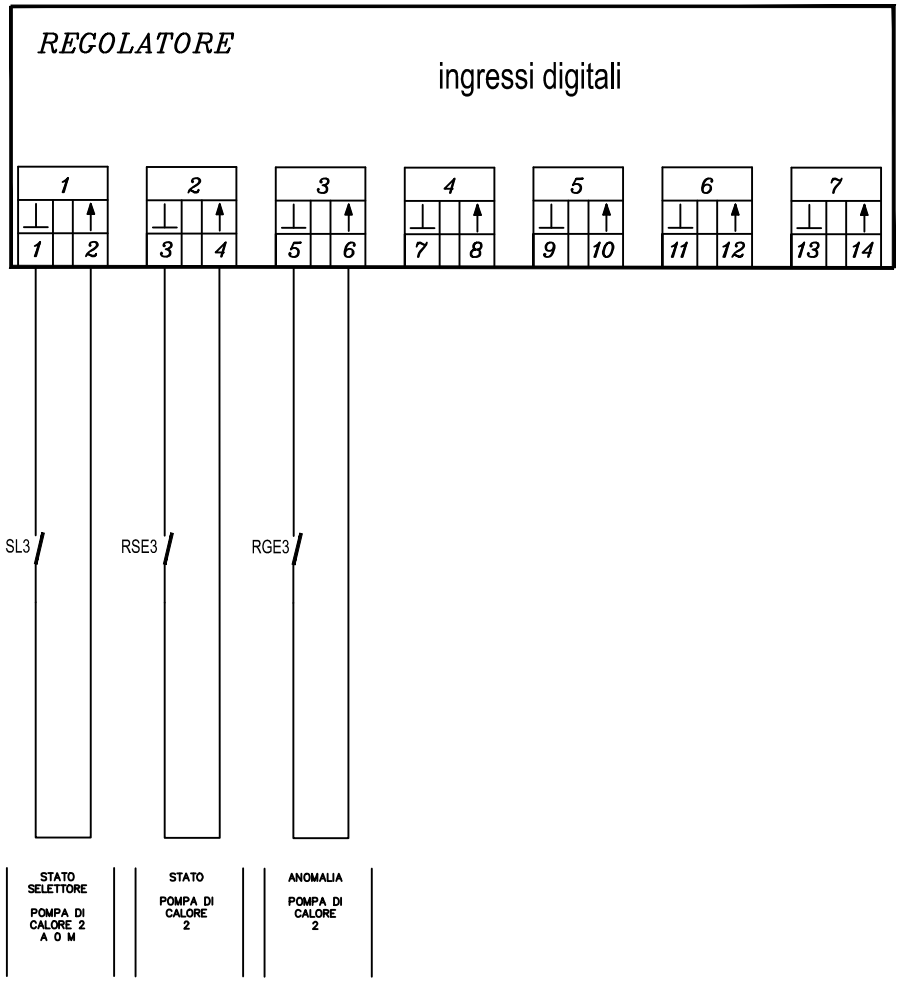


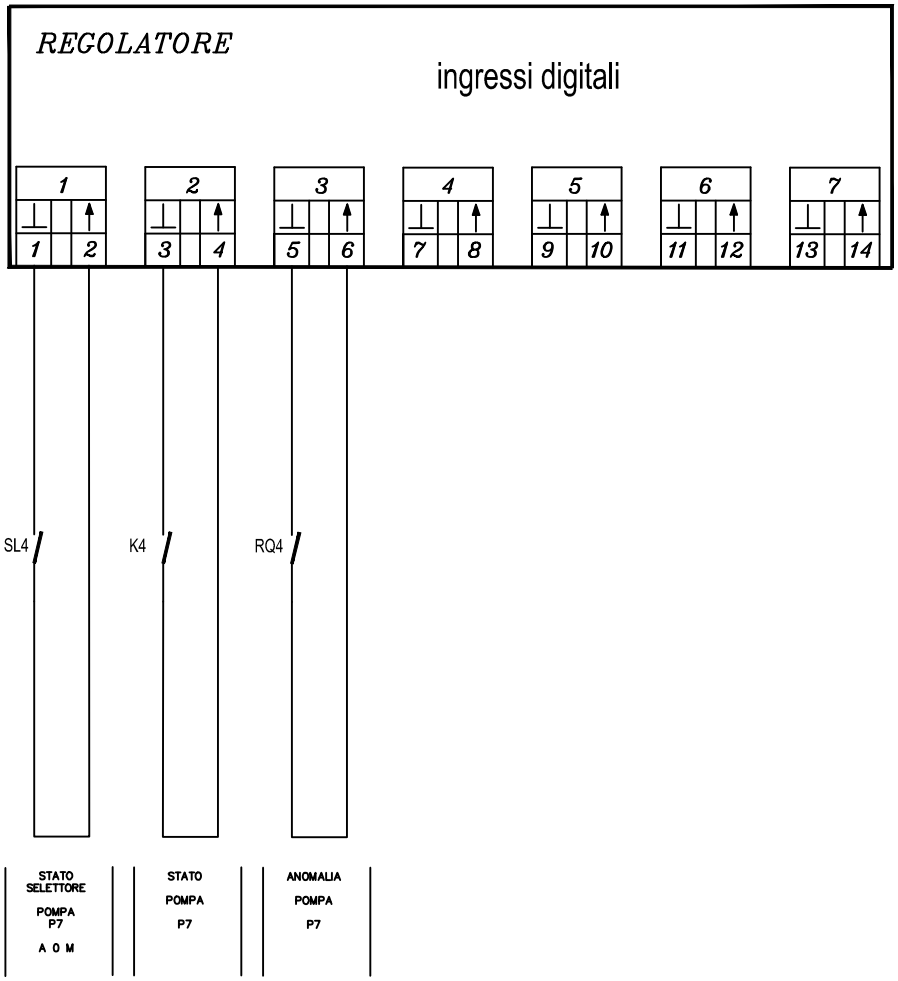


POLITECNICO DI TORINO - TUTTI I DIRITTI RISERVATI

| REV | DATA | DESCRIZIONE | DISEGNATO | CONTROLLATO |
|---|---|---|---|---|
| 01 | 01/02/2013 | REVISIONE | G.R. | G.R. |
| 00 | 06/07/2011 | EMISSIONE | G.R. | G.R. |

POLITECNICO DI TORINO
Servizio Edilizia
Impianti Elettrici

COMMITTENTE
"Residenza Carlo Mollino"
CORSO PESCHIERA
TORINO

OGGETTO
QE LOC. TECNICO TERM.2

NOTA
Schema Regolazione

FILE 00008312
DISEGNO
FOGLIO 12
SEGUE 13

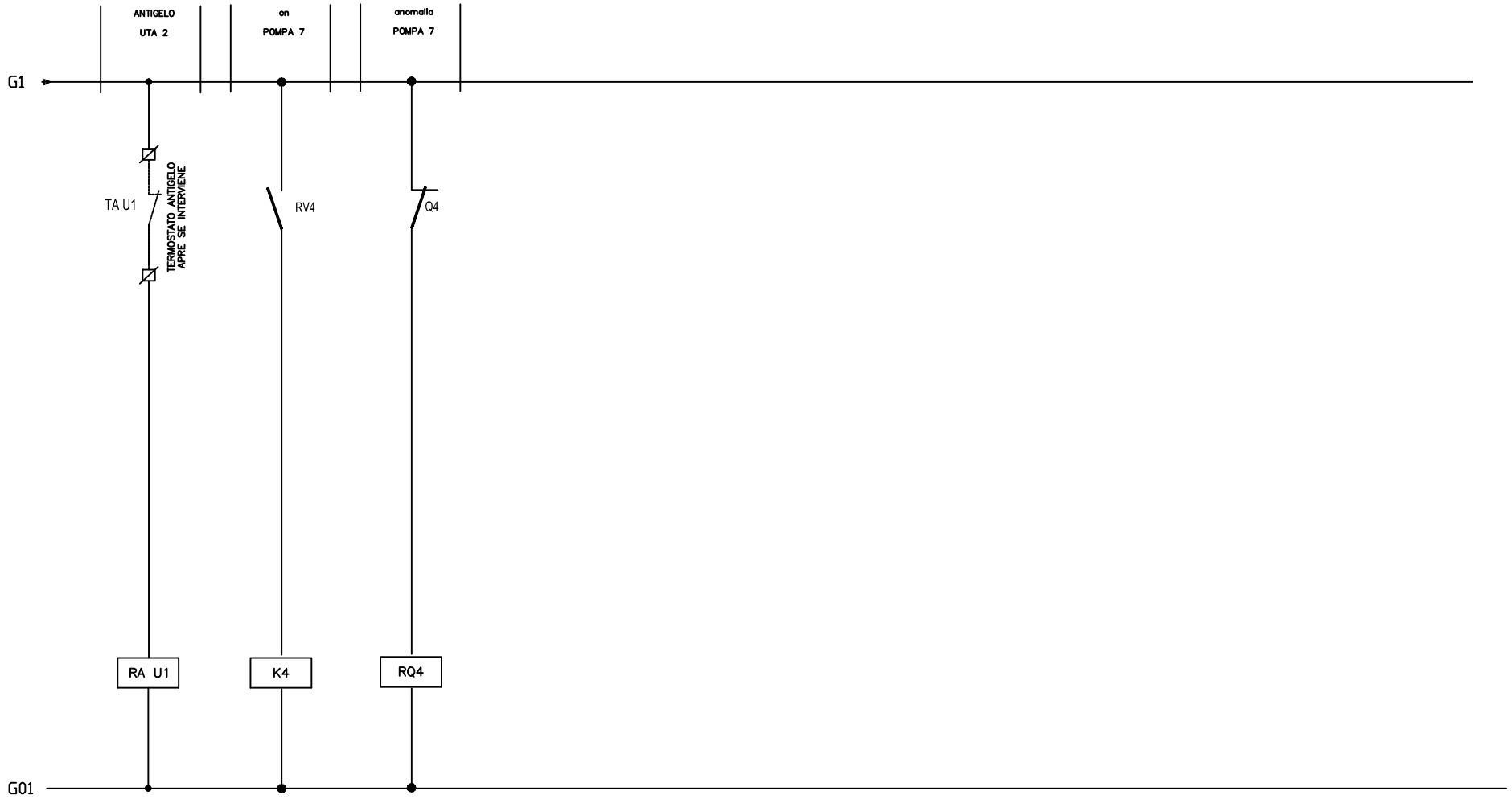


| REV | DATA | DESCRIZIONE | DISEGNATO | CONTROLLATO |
|---|---|---|---|---|
| 01 | 01/02/2013 | REVISIONE | G.R. | G.R. |
| 00 | 06/07/2011 | EMISSIONE | G.R. | G.R. |

POLITECNICO DI TORINO
Servizio Edilizia
Impianti Elettrici

COMMITTENTE
"Residenza Carlo Mollino"
CORSO PESCHIERA
TORINO

OGGETTO
QE LOC. TECNICO TERM.2

NOTA
Schema Regolazione

FILE 00008313
DISEGNO
FOGLIO 13 SEGUE 14

POLITECNICO DI TORINO - TUTTI I DIRITTI RISERVATI

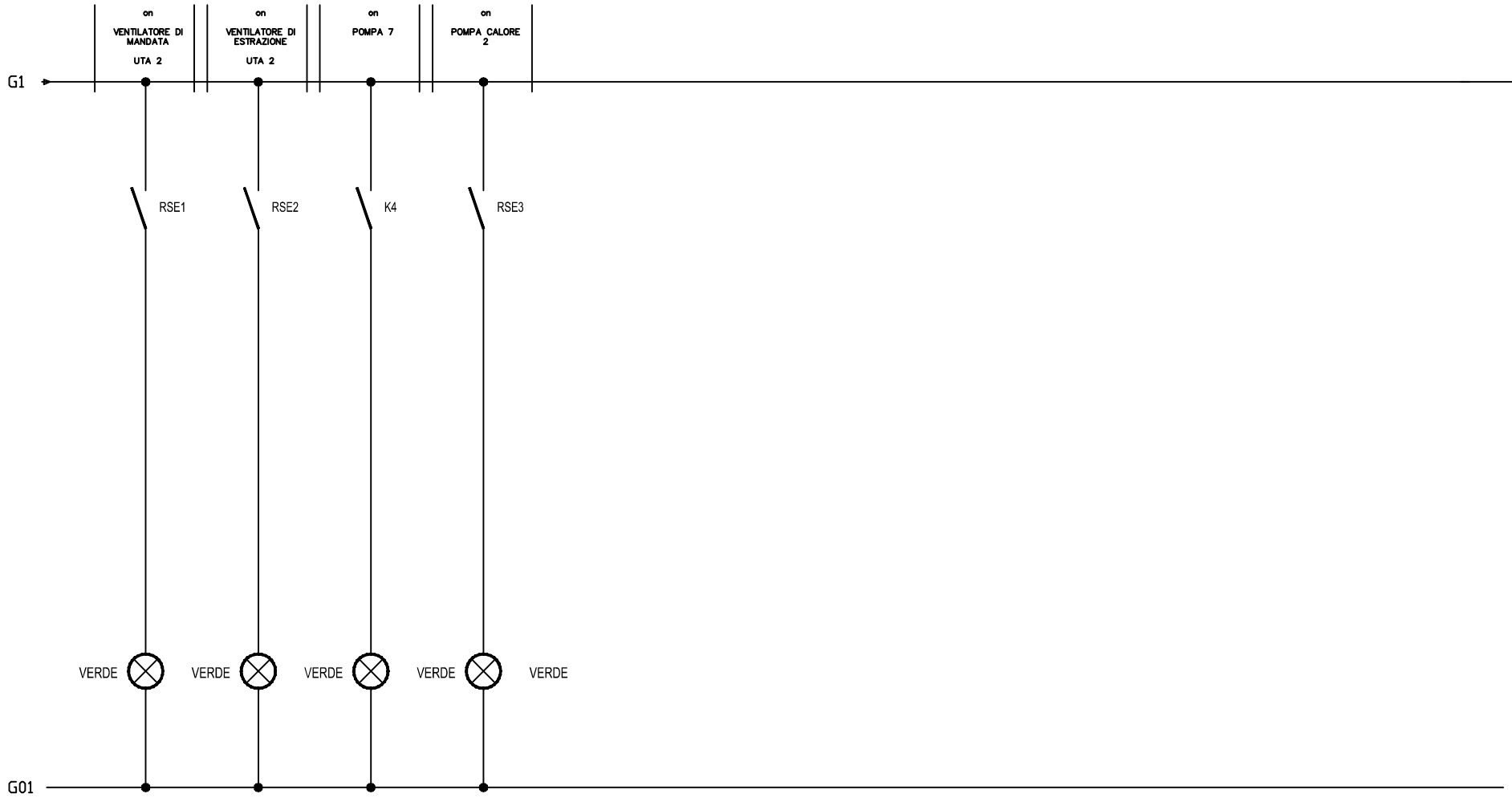


| REV | DATA | DESCRIZIONE | DISEGNATO | CONTROLLATO |
|---|---|---|---|---|
| 01 | 01/02/2013 | REVISIONE | G.R. | G.R. |
| 00 | 06/07/2011 | EMISSIONE | G.R. | G.R. |

POLITECNICO DI TORINO
Servizio Edilizia
Impianti Elettrici

COMMITTENTE
"Residenza Carlo Mollino"
CORSO PESCHIERA
TORINO

OGGETTO
QE LOC. TECNICO TERM.2

NOTA
Schema Regolazione

FILE 00008314
DISEGNO
FOGLIO 14 SEGUE 15

POLITECNICO DI TORINO - TUTTI I DIRITTI RISERVATI

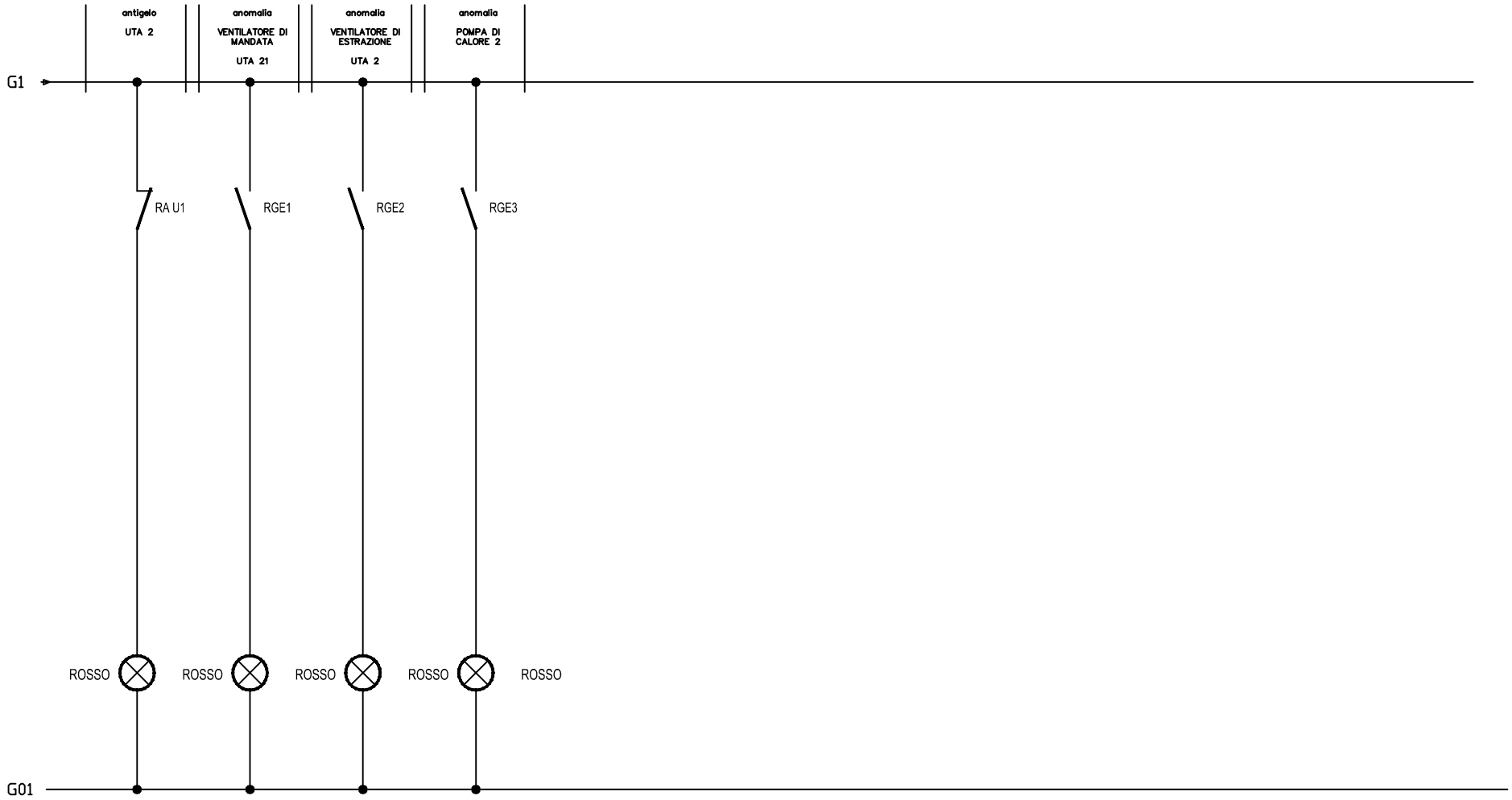


| REV | DATA | DESCRIZIONE | DISEGNATO | CONTROLLATO |
|---|---|---|---|---|
| 01 | 01/02/2013 | REVISIONE | G.R. | G.R. |
| 00 | 06/07/2011 | EMISSIONE | G.R. | G.R. |

POLITECNICO DI TORINO
Servizio Edilizia
Impianti Elettrici

COMMITTENTE
"Residenza Carlo Mollino"
CORSO PESCHIERA
TORINO

OGGETTO
QE LOC. TECNICO TERM.2

NOTA
Schema Regolazione

FILE 00008315
DISEGNO
FOGLIO 15
SEGUE -

POLITECNICO DI TORINO - TUTTI I DIRITTI RISERVATI

# QE-ASC-1

QUADRO ELETTRICO ASCENSORE N. 1

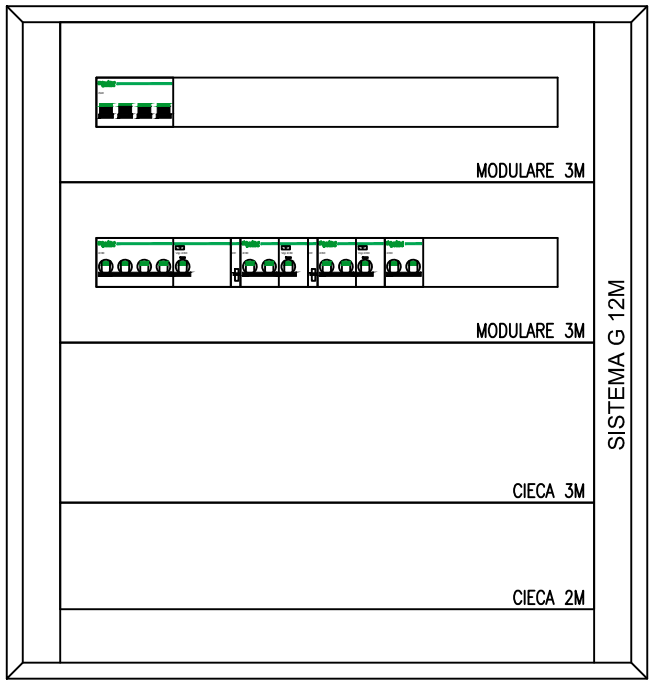


| REV | DATA | DESCRIZIONE | DISEGNATO | CONTROLLATO |
|---|---|---|---|---|
| 01 | 01/02/2013 | REVISIONE | G.R. | G.R. |
| 00 | 06/07/2011 | EMISSIONE | G.R. | G.R. |

POLITECNICO DI TORINO
Servizio Edilizia
Impianti Elettrici

COMMITTENTE
"Residenza Carlo Mollino"
CORSO PESCHIERA
TORINO

OGGETTO
QE ASCENSORE N.1
FRONTE QUADRO

SIGLA
QE-ASC-1

FILE 00008400f
DISEGNO E.01
FOGLIO 1
SEGUE -

POLITECNICO DI TORINO - TUTTI I DIRITTI RISERVATI

| | |
|---|---|
| Da Quadro: | QEG |
| Partenza: | ASC. N.1 |
| Cavo [mm ]: ² | 1(5G6) |
| Lunghezza [m]: | 30 |
| Frequenza [Hz]: | 50 |
| Tensione [V]: | 400 |
| Polarita': | Quadripolare |
| Tipo morsetto: | |
| Numerazione morsetto: | |

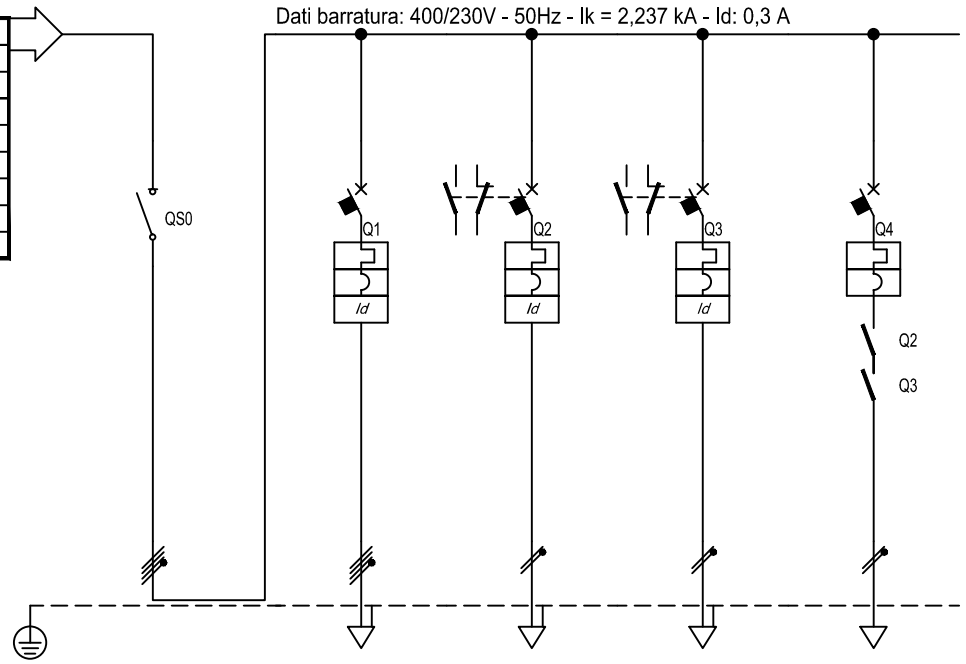


| Sigla utenza | | GQ | FM ASC. | ILL. CAB. | ILL. VAN. COR. | ILL. SIC. | | | | |
|---|---|---|---|---|---|---|---|---|---|---|
| Descrizione | | GENERALE QUADRO | FM ACENSORE | ILLUMINAZIONE CABINA | ILLUMINAZIONE VANO CORSA | ILLUMINAZIONE DI SICUREZZA | | | | |
| POTENZA CONTEMPORANEA [kW] | | 5,76 | 6 | 0,5 | 0,5 | 0,2 | | | | |
| CORRENTE (Ib) [A] | | 10 | 9,623 | 2,406 | 2,406 | 0,962 | | | | |
| CosFi | | 0,9 | 0,9 | 0,9 | 0,9 | 0,9 | | | | |
| COEFF. DI CONTEMPORANEITA' [%] | | 80 | 100 | 100 | 100 | 100 | | | | |
| DISTRIBUZIONE | | Quadripolare | Quadripolare | Monofase L2+N | Monofase L3+N | Monofase L2+N | | | | |
| PROTEZIONE | Marca | SCHNEIDER | SCHNEIDER | SCHNEIDER | SCHNEIDER | SCHNEIDER | | | | |
| | Tipo | I | C60H+Vigi AC | C60H+Vigi AC | C60H+Vigi AC | C60H | | | | |
| | Taglia (Ith) [A] | 32 | 16 | 10 | 10 | 6 | | | | |
| | Polarità | 3P x 32 + N | 4 x 16 | 2 x 10 | 2 x 10 | 2 x 6 | | | | |
| | In Max/Min/Reg. [A] | —/—/— | —/—/16 | —/—/10 | —/—/10 | —/—/6 | | | | |
| | Im Max/Min/Reg. [A] | —/—/— | —/—/160 | —/—/100 | —/—/100 | —/—/60 | | | | |
| | P.d.I. [kA] | — | 15 | 30 | 30 | 30 | | | | |
| | I differenziale (Id) [A] | — | 0,03 - Cl. AC | 0,03 - Cl. AC | 0,03 - Cl. AC | — | | | | |
| | Esecuzione | MODULARE | MODULARE | MODULARE | MODULARE | MODULARE | | | | |
| | Curva | | C | C | C | C | | | | |
| SIGLA APPARECCHI AUSILIARI | | | | | | | | | | |
| LINEA | Tipo Isolante | — | FG7OM1 | FG7OM1 | FG7OM1 | FTG10OM1 | | | | |
| | Posa | — | 12_ | 12_ | 12_ | 12_ | | | | |
| | Lunghezza Max [m] | — | 156 | 200 | 200 | 498 | | | | |
| | Sezione [mmq] | — | 1(5G4) | 1(3G2,5) | 1(3G2,5) | 1(3G2,5) | | | | |
| | Portata (Iz) [A] | — | 32 | 26 | 26 | 26 | | | | |
| | Caduta di Tensione [%] | | | | | | | | | |

| REV | DATA | DESCRIZIONE | DISEGNATO | CONTROLLATO |
|---|---|---|---|---|
| 01 | 01/02/2013 | REVISIONE | G.R. | G.R. |
| 00 | 06/07/2011 | EMISSIONE | G.R. | G.R. |

POLITECNICO DI TORINO
Servizio Edilizia
Impianti Elettrici

COMMITTENTE
"Residenza Carlo Mollino"
CORSO PESCHIERA
TORINO

OGGETTO
QE ASCENSORE N.1

NOTA
QE-ASC-1

FILE 00008401
DISEGNO E.01
FOGLIO 1 SEGUE -

POLITECNICO DI TORINO - TUTTI I DIRITTI RISERVATI

# QE-ASC-2

QUADRO ELETTRICO ASCENSORE N. 2

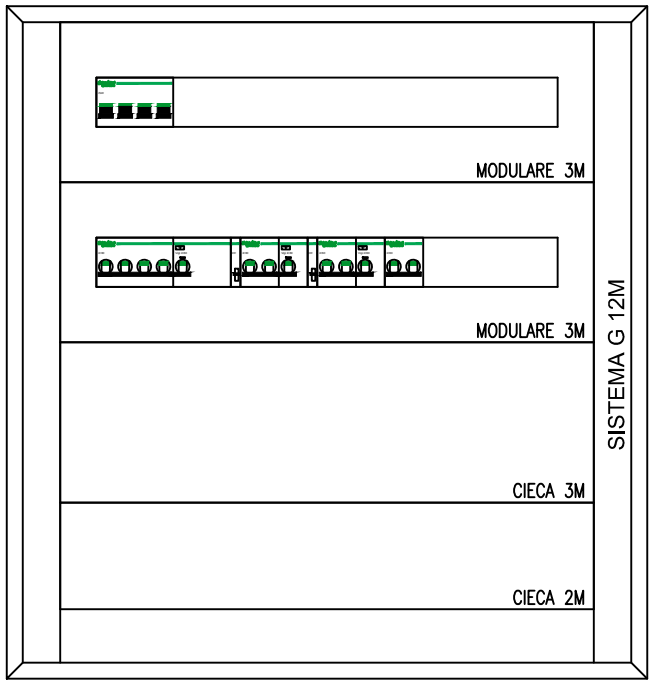


| REV | DATA | DESCRIZIONE | DISEGNATO | CONTROLLATO |
|---|---|---|---|---|
| 01 | 01/02/2013 | REVISIONE | G.R. | G.R. |
| 00 | 06/07/2011 | EMISSIONE | G.R. | G.R. |

POLITECNICO DI TORINO
Servizio Edilizia
Impianti Elettrici

COMMITTENTE
"Residenza Carlo Mollino"
CORSO PESCHIERA
TORINO

OGGETTO
QE ASCENSORE N.2
FRONTE QUADRO

SIGLA
QE-ASC-2

FILE 00008500f
DISEGNO E.01
FOGLIO 1
SEGUE -

POLITECNICO DI TORINO - TUTTI I DIRITTI RISERVATI

| | |
|---|---|
| Da Quadro: | QEG |
| Partenza: | ASC. N.2 |
| Cavo [mm ]: ² | 1(5G6) |
| Lunghezza [m]: | 30 |
| Frequenza [Hz]: | 50 |
| Tensione [V]: | 400 |
| Polarita': | Quadripolare |
| Tipo morsetto: | |
| Numerazione morsetto: | |

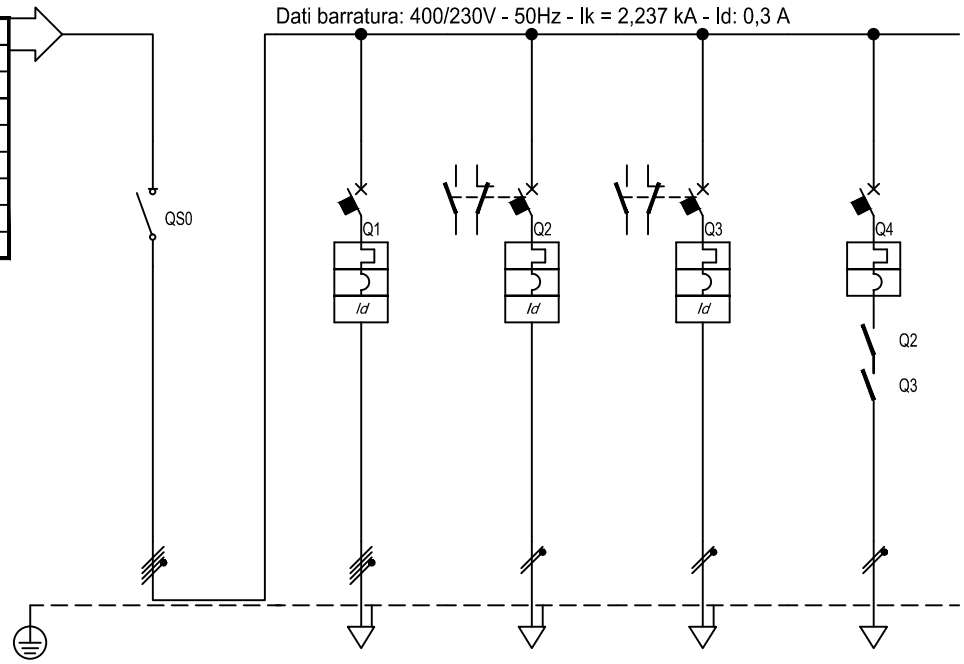


| Sigla utenza | | GQ | FM ASC. | ILL. CAB. | ILL. VAN. COR. | ILL. SIC. | | | | |
|---|---|---|---|---|---|---|---|---|---|---|
| Descrizione | | GENERALE QUADRO | FM ACENSORE | ILLUMINAZIONE CABINA | ILLUMINAZIONE VANO CORSA | ILLUMINAZIONE DI SICUREZZA | | | | |
| POTENZA CONTEMPORANEA [kW] | | 7,2 | 6 | 0,5 | 0,5 | 0,2 | | | | |
| CORRENTE (Ib) [A] | | 13 | 9,623 | 2,406 | 2,406 | 0,962 | | | | |
| CosFi | | 0,9 | 0,9 | 0,9 | 0,9 | 0,9 | | | | |
| COEFF. DI CONTEMPORANEITA' [%] | | 100 | 100 | 100 | 100 | 100 | | | | |
| DISTRIBUZIONE | | Quadripolare | Quadripolare | Monofase L2+N | Monofase L3+N | Monofase L2+N | | | | |
| PROTEZIONE | Marca | SCHNEIDER | SCHNEIDER | SCHNEIDER | SCHNEIDER | SCHNEIDER | | | | |
| | Tipo | I | C60H+Vigi AC | C60H+Vigi AC | C60H+Vigi AC | C60H | | | | |
| | Taglia (Ith) [A] | 32 | 16 | 10 | 10 | 6 | | | | |
| | Polarità | 3P x 32 + N | 4 x 16 | 2 x 10 | 2 x 10 | 2 x 6 | | | | |
| | In Max/Min/Reg. [A] | --/--/-- | --/--/16 | --/--/10 | --/--/10 | --/--/6 | | | | |
| | Im Max/Min/Reg. [A] | --/--/-- | --/--/160 | --/--/100 | --/--/100 | --/--/60 | | | | |
| | P.d.I. [kA] | -- | 15 | 30 | 30 | 30 | | | | |
| | I differenziale (Id) [A] | -- | 0,03 - Cl. AC | 0,03 - Cl. AC | 0,03 - Cl. AC | -- | | | | |
| | Esecuzione | MODULARE | MODULARE | MODULARE | MODULARE | MODULARE | | | | |
| | Curva | | C | C | C | C | | | | |
| SIGLA APPARECCHI AUSILIARI | | | | | | | | | | |
| LINEA | Tipo Isolante | -- | FG7OM1 | FG7OM1 | FG7OM1 | FTG10OM1 | | | | |
| | Posa | -- | 12_ | 12_ | 12_ | 12_ | | | | |
| | Lunghezza Max [m] | -- | 150 | 193 | 193 | 479 | | | | |
| | Sezione [mmq] | -- | 1(5G4) | 1(3G2,5) | 1(3G2,5) | 1(3G2,5) | | | | |
| | Portata (Iz) [A] | -- | 32 | 26 | 26 | 26 | | | | |
| | Caduta di Tensione [%] | | | | | | | | | |

| REV | DATA | DESCRIZIONE | DISEGNATO | CONTROLLATO |
|---|---|---|---|---|
| 01 | 01/02/2013 | REVISIONE | G.R. | G.R. |
| 00 | 06/07/2011 | EMISSIONE | G.R. | G.R. |

POLITECNICO DI TORINO
Servizio Edilizia
Impianti Elettrici

COMMITTENTE
"Residenza Carlo Mollino"
CORSO PESCHIERA
TORINO

OGGETTO
QE ASCENSORE N.2

NOTA
QE-ASC-2

FILE 00008501
DISEGNO E.01
FOGLIO 1 SEGUE -

POLITECNICO DI TORINO - TUTTI I DIRITTI RISERVATI

# QE-ILL-EXT

QUADRO ELETTRICO ILLUMINAZIONE ESTERNA

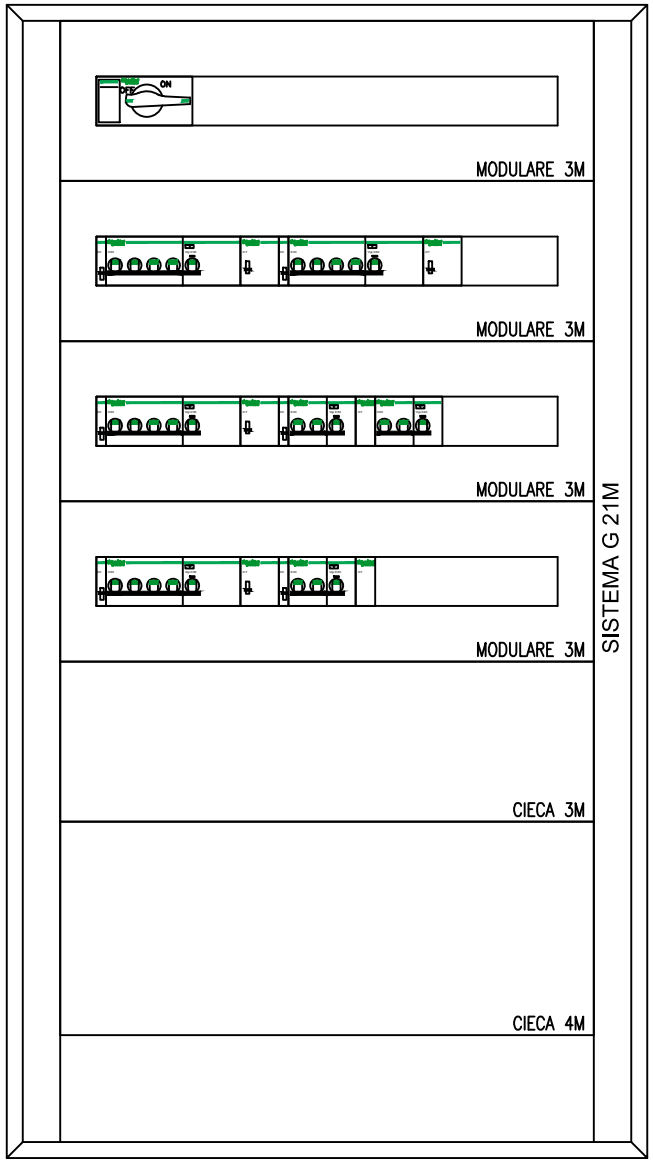


| REV | DATA | DESCRIZIONE | DISEGNATO | CONTROLLATO |
|---|---|---|---|---|
| 01 | 01/02/2013 | REVISIONE | G.R. | G.R. |
| 00 | 06/07/2011 | EMISSIONE | G.R. | G.R. |

POLITECNICO DI TORINO
Servizio Edilizia
Impianti Elettrici

COMMITTENTE
Residenza universitaria Carlo Mollino
CORSO PESCHIERA
TORINO

OGGETTO
QE ILLUMINAZIONE ESTERNA
FRONTE QUADRO

SIGLA
QE-ILL-EXT

FILE 00008600f
DISEGNO E.01
FOGLIO 1
SEGUE -

POLITECNICO DI TORINO - TUTTI I DIRITTI RISERVATI

| | |
|---|---|
| Da Quadro: | QEG |
| Partenza: | QE-ILL-EXT |
| Cavo [mm ]: ² | 1(5G10) |
| Lunghezza [m]: | 30 |
| Frequenza [Hz]: | 50 |
| Tensione [V]: | 400 |
| Polarita': | Quadripolare |
| Tipo morsetto: | |
| Numerazione morsetto: | |

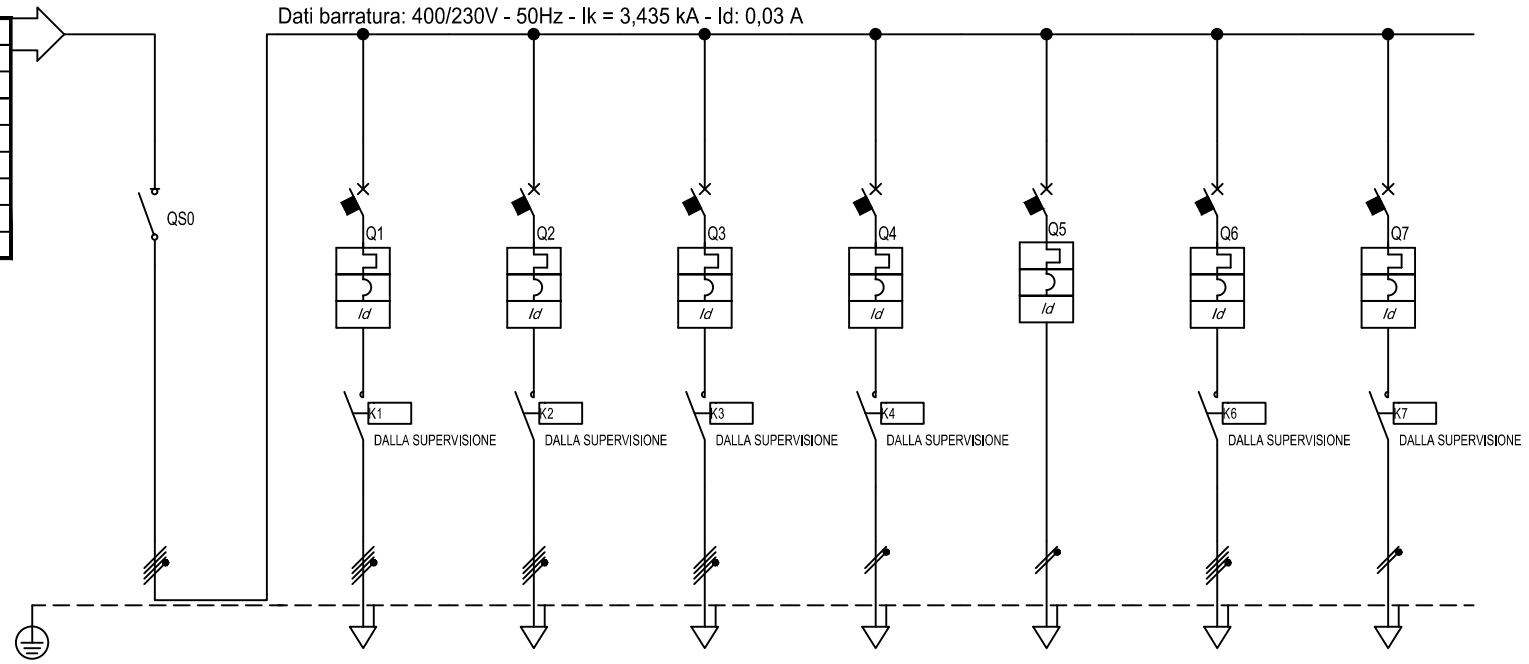


| Sigla utenza | | GQ | ILL. CIRC.1 | ILL. CIRC.2 | ILL. CIRC.3 | ILL. PARCH. BICI | AUX QE | RIS. | RIS. |
|---|---|---|---|---|---|---|---|---|---|
| Descrizione | | GENERALE QUADRO | ILLUMINAZIONE CIRCUITO 1 | ILLUMINAZIONE CIRCUITO 2 | ILLUMINAZIONE CIRCUITO 3 | ILLUMINAZIONE PARCHEGGIO BICICLETTE | AUSILIARI QUADRO ELETTRICO | RISERVA | RISERVA |
| POTENZA CONTEMPORANEA [kW] | | 11 | 2 | 2 | 2 | 0,5 | 0,1 | 3 | 1,5 |
| CORRENTE (Ib) [A] | | 22 | 3,208 | 3,208 | 3,208 | 2,406 | 0,481 | 4,811 | 7,217 |
| CosFi | | 0,9 | 0,9 | 0,9 | 0,9 | 0,9 | 0,9 | 0,9 | 0,9 |
| COEFF. DI CONTEMPORANEITA' [%] | | 100 | 100 | 100 | 100 | 100 | 100 | 100 | 100 |
| DISTRIBUZIONE | | Quadripolare | Quadripolare | Quadripolare | Quadripolare | Monofase L3+N | Monofase L2+N | Quadripolare | Monofase L2+N |
| PROTEZIONE | Marca | SCHNEIDER | SCHNEIDER | SCHNEIDER | SCHNEIDER | SCHNEIDER | SCHNEIDER | SCHNEIDER | SCHNEIDER |
| | Tipo | INS63 | C60H+Vigi AC | C60H+Vigi AC | C60H+Vigi AC | C60H+Vigi AC | C60H+Vigi AC | C60H+Vigi AC | C60H+Vigi AC |
| | Taglia (Ith) [A] | 63 | 16 | 16 | 16 | 10 | 10 | 16 | 16 |
| | Polarità | 3P x 63 + N | 4 x 16 | 4 x 16 | 4 x 16 | 2 x 10 | 2 x 10 | 4 x 16 | 2 x 16 |
| | In Max/Min/Reg. [A] | --/--/-- | --/--/16 | --/--/16 | --/--/16 | --/--/10 | --/--/10 | --/--/16 | --/--/16 |
| | Im Max/Min/Reg. [A] | --/--/-- | --/--/160 | --/--/160 | --/--/160 | --/--/100 | --/--/100 | --/--/160 | --/--/160 |
| | P.d.I. [kA] | -- | 15 | 15 | 15 | 30 | 30 | 15 | 30 |
| | I differenziale (Id) [A] | -- | 0,03 - Cl. AC | 0,03 - Cl. AC | 0,03 - Cl. AC | 0,03 - Cl. AC | 0,03 - Cl. AC | 0,03 - Cl. AC | 0,03 - Cl. AC |
| | Esecuzione | SCATOLATO | MODULARE | MODULARE | MODULARE | MODULARE | MODULARE | MODULARE | MODULARE |
| | Curva | | C | C | C | C | C | C | C |
| SIGLA APPARECCHI AUSILIARI | | | | | | | | | |
| LINEA | Tipo Isolante | -- | FG7OM1 | FG7OM1 | FG7OM1 | FG7OM1 | N07 V-K | -- | -- |
| | Posa | -- | 12_ | 12_ | 12_ | 12_ | __4 | 12_ | __2 |
| | Lunghezza Max [m] | -- | 459 | 459 | 459 | 190 | 980 | -- | -- |
| | Sezione [mmq] | -- | 1(5G4) | 1(5G4) | 1(5G4) | 1(3G2,5) | 2(1x2,5)+(1PE2,5) | -- | -- |
| | Portata (Iz) [A] | -- | 32 | 32 | 32 | 26 | 19 | -- | -- |
| | Caduta di Tensione [%] | | | | | | | | |

| REV | DATA | DESCRIZIONE | DISEGNATO | CONTROLLATO |
|---|---|---|---|---|
| 01 | 01/02/2013 | REVISIONE | G.R. | G.R. |
| 00 | 06/07/2011 | EMISSIONE | G.R. | G.R. |

POLITECNICO DI TORINO
Servizio Edilizia
Impianti Elettrici

COMMITTENTE
"Residenza Carlo Mollino"
CORSO PESCHIERA
TORINO

OGGETTO
QE ILLUMINAZIONE ESTERNA

NOTA
QE-ILL-EXT

FILE 00008601
DISEGNO E.01
FOGLIO 1 SEGUE -

POLITECNICO DI TORINO - TUTTI I DIRITTI RISERVATI

# UPS-SIC

GRUPPO DI CONTINUITA' SICUREZZA

| | |
|---|---|
| Da Quadro: | QEG |
| Partenza: | UPS SIC. |
| Cavo [mm ]: ² | 1(5G25) |
| Lunghezza [m]: | 30 |
| Frequenza [Hz]: | 50 |
| Tensione [V]: | 400 |
| Polarita': | Quadripolare |
| Tipo morsetto: | |
| Numerazione morsetto: | |

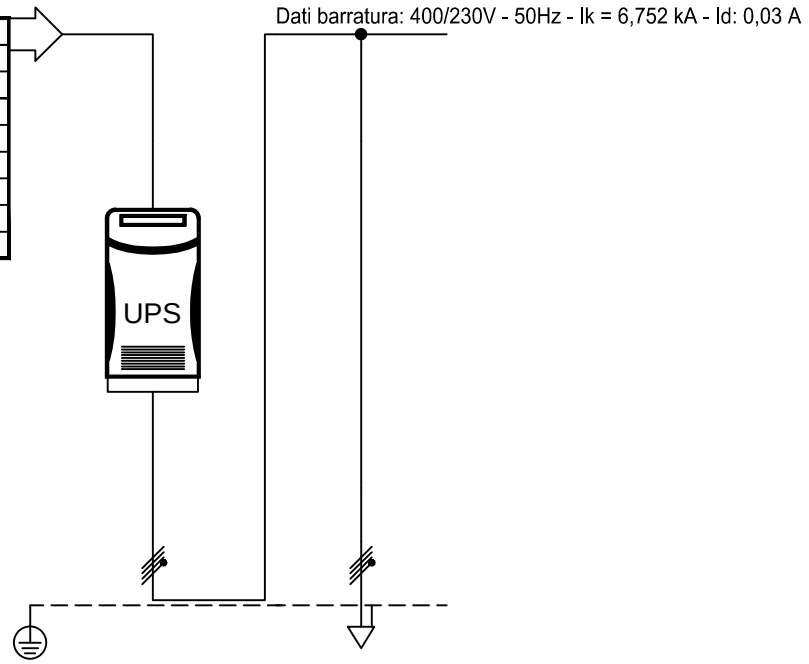


| Sigla utenza | | | UPS ING. | UPS USC. | | | | | | | |
|---|---|---|---|---|---|---|---|---|---|---|---|
| Descrizione | | | UPS INGRESSO | UPS USCITA | | | | | | | |
| POTENZA CONTEMPORANEA | | [kW] | 19 | 19 | | | | | | | |
| CORRENTE (Ib) | | [A] | 51 | 51 | | | | | | | |
| CosFi | | | 0,9 | 0,9 | | | | | | | |
| COEFF. DI CONTEMPORANEITA' | | [%] | 100 | 100 | | | | | | | |
| DISTRIBUZIONE | | | Quadripolare | Quadripolare | | | | | | | |
| PROTEZIONE | Marca | | --- | --- | | | | | | | |
| | Tipo | | --- | --- | | | | | | | |
| | Taglia (Ith) | [A] | --- | --- | | | | | | | |
| | Polarità | | --- | --- | | | | | | | |
| | In Max/Min/Reg. | [A] | ---/---/--- | ---/---/--- | | | | | | | |
| | Im Max/Min/Reg. | [A] | ---/---/--- | ---/---/--- | | | | | | | |
| | P.d.I. | [kA] | --- | --- | | | | | | | |
| | I differenziale (Id) | [A] | --- | --- | | | | | | | |
| | Esecuzione | | --- | --- | | | | | | | |
| | Curva | | --- | --- | | | | | | | |
| SIGLA APPARECCHI AUSILIARI | | | | | | | | | | | |
| LINEA | Tipo Isolante | | --- | FTG10OM1 | | | | | | | |
| | Posa | | --- | 12_ | | | | | | | |
| | Lunghezza Max | [m] | --- | 171 | | | | | | | |
| | Sezione | [mmq] | --- | 1(5G25) | | | | | | | |
| | Portata (Iz) | [A] | --- | 95 | | | | | | | |
| | Caduta di Tensione | [%] | | | | | | | | | |

| REV | DATA | DESCRIZIONE | DISEGNATO | CONTROLLATO |
|---|---|---|---|---|
| 01 | 01/02/2013 | REVISIONE | G.R. | G.R. |
| 00 | 06/07/2011 | EMISSIONE | G.R. | G.R. |

POLITECNICO DI TORINO
Servizio Edilizia
Impianti Elettrici

COMMITTENTE
"Residenza Carlo Mollino"
CORSO PESCHIERA
TORINO

OGGETTO
GRUPPO DI CONTINUITA' SICUREZZA

NOTA
UPS-SIC

FILE 00008701
DISEGNO E.01
FOGLIO 1 SEGUE -

POLITECNICO DI TORINO - TUTTI I DIRITTI RISERVATI

# QE-UPS-SIC

QUADRO ELETTRICO UPS SICUREZZA

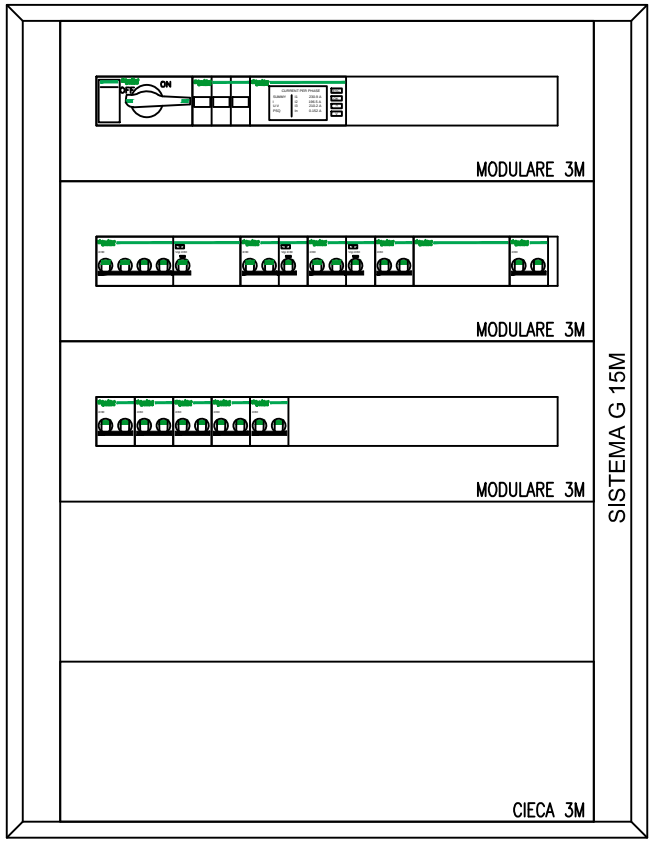


| REV | DATA | DESCRIZIONE | DISEGNATO | CONTROLLATO |
|---|---|---|---|---|
| 01 | 01/02/2013 | REVISIONE | G.R. | G.R. |
| 00 | 06/07/2011 | EMISSIONE | G.R. | G.R. |

POLITECNICO DI TORINO
Servizio Edilizia
Impianti Elettrici

COMMITTENTE
"Residenza Carlo Mollino"
CORSO PESCHIERA
TORINO

OGGETTO
QE UPS SICUREZZA
FRONTE QUADRO

SIGLA
QE-UPS-SIC

FILE 00008800f
DISEGNO E.01
FOGLIO 1
SEGUE -

POLITECNICO DI TORINO - TUTTI I DIRITTI RISERVATI

| | |
|---|---|
| Da Quadro: | UPS-SIC |
| Partenza: | UPS USC. |
| Cavo [mm ]: ² | 1(5G25) |
| Lunghezza [m]: | 20 |
| Frequenza [Hz]: | 50 |
| Tensione [V]: | 400 |
| Polarita': | Quadripolare |
| Tipo morsetto: | |
| Numerazione morsetto: | |

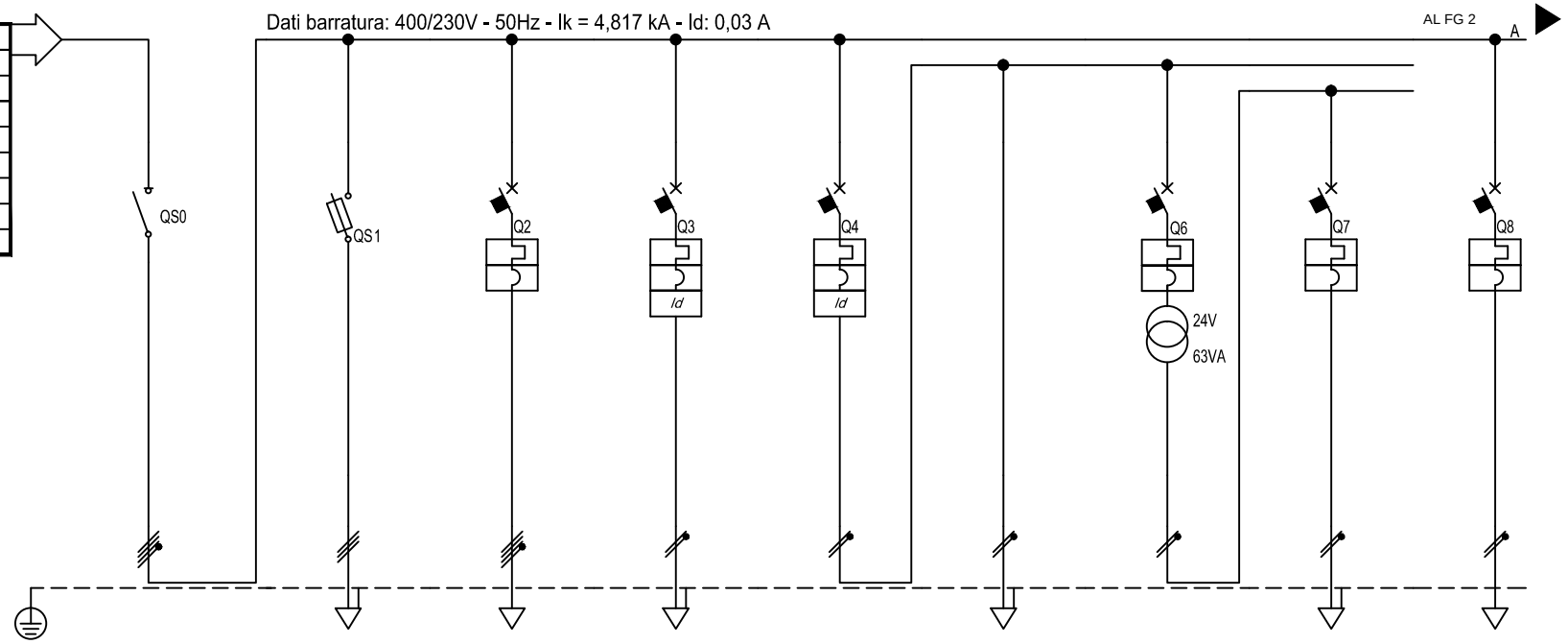


| Sigla utenza | | GQ | STR. MULT. Q.E. | QE-ILL-SIC | SUP. ANT. | RIV. FUMI PT | ALIM. BATT. | ALIM. 24V | SEC. 24V | QE-RIV-FUMI-P1 |
|---|---|---|---|---|---|---|---|---|---|---|
| Descrizione | | GENERALE QUADRO | STRUMENTO MULTIFUNZIONE QUADRO ELETTRICO | QUADRO ELETTRICO ILLUMINAZIONE SICUREZZA | SUPERVISIONE IMPIANTO ANTINCENDIO | RIVELAZIONE FUMI PIANO TERRA | ALIMENTATORE BATTERIE | ALIMENTAZIONE 24V | SECONDARIO 24V | QUADRO ELETTRICO RIVELAZIONE FUMI PIANO 1 |
| POTENZA CONTEMPORANEA [kW] | | 19 | 0,1 | 16 | 0,5 | 0,35 | 0,25 | 0,1 | 0,1 | 0,35 |
| CORRENTE (Ib) [A] | | 51 | 0,16 | 38 | 2,406 | 1,684 | 1,203 | 0,481 | 0,481 | 1,684 |
| CosFi | | 0,9 | 0,9 | 0,9 | 0,9 | 0,9 | 0,9 | 0,9 | 0,9 | 0,9 |
| COEFF. DI CONTEMPORANEITA' [%] | | 100 | 100 | 100 | 100 | 100 | 100 | 100 | 100 | 100 |
| DISTRIBUZIONE | | Quadripolare | Tripolare | Quadripolare | Monofase L2+N | Monofase L2+N | Monofase L2+N | Monofase L2+N | Monofase L2+N | Monofase L2+N |
| PROTEZIONE | Marca | SCHNEIDER | SCHNEIDER | SCHNEIDER | SCHNEIDER | SCHNEIDER | – | SCHNEIDER | SCHNEIDER | SCHNEIDER |
| | Tipo | INS100 | STI Gr. 10.3x38 | C60H | C60H+Vigi A | C60H+Vigi A | – | C60H | C60H | C60H |
| | Taglia (Ith) [A] | 100 | 32 | 50 | 16 | 10 | – | 6 | 6 | 10 |
| | Polarità | 3P x 100 + N | 3 x 32 | 4 x 50 | 2 x 16 | 2 x 10 | – | 2 x 6 | 2 x 6 | 2 x 10 |
| | In Max/Min/Reg. [A] | –/–/-- | --/–/2 | --/--/50 | –/--/16 | –/–/10 | –/–/-- | –/--/6 | --/--/6 | --/--/10 |
| | Im Max/Min/Reg. [A] | –/–/-- | –/–/4,9 | --/--/500 | --/--/160 | –/--/100 | –/–/-- | --/–/60 | --/–/60 | –/–/100 |
| | P.d.I. [kA] | – | 100 | 15 | 30 | 30 | – | 30 | 30 | 30 |
| | I differenziale (Id) [A] | – | -- | – | 0,03 - Cl. A | 0,03 - Cl. A | – | – | – | -- |
| | Esecuzione | SCATOLATO | MODULARE | MODULARE | MODULARE | MODULARE | – | MODULARE | MODULARE | MODULARE |
| | Curva | | gL | C | C | C | – | C | C | C |
| SIGLA APPARECCHI AUSILIARI | | | | | | | | | | |
| LINEA | Tipo Isolante | – | N07 V-K | FTG10OM1 | FG7OM1 | -- | FTG10OM1 | – | FTG10OM1 | FTG10OM1 |
| | Posa | – | __3 | 12_ | 12_ | -- | 12_ | – | 12_ | 12_ |
| | Lunghezza Max [m] | – | 3.222 | 129 | 175 | -- | 351 | – | 855 | 399 |
| | Sezione [mmq] | – | 3(1x1,5)+(1PE1,5) | 1(5G16) | 1(3G2,5) | -- | 1(3G2,5) | – | 1(3G2,5) | 1(3G4) |
| | Portata (Iz) [A] | – | 12 | 77 | 26 | -- | 26 | – | 26 | 36 |
| | Caduta di Tensione [%] | | | | | | | | | |

| REV | DATA | DESCRIZIONE | DISEGNATO | CONTROLLATO |
|---|---|---|---|---|
| 01 | 01/02/2013 | REVISIONE | G.R. | G.R. |
| 00 | 06/07/2011 | EMISSIONE | G.R. | G.R. |

POLITECNICO DI TORINO
Servizio Edilizia
Impianti Elettrici

COMMITTENTE
"Residenza Carlo Mollino"
CORSO PESCHIERA
TORINO

OGGETTO
QE UPS SICUREZZA

NOTA
QE-UPS-SIC

FILE 00008801
DISEGNO E.01
FOGLIO 1 SEGUE 2

POLITECNICO DI TORINO - TUTTI I DIRITTI RISERVATI

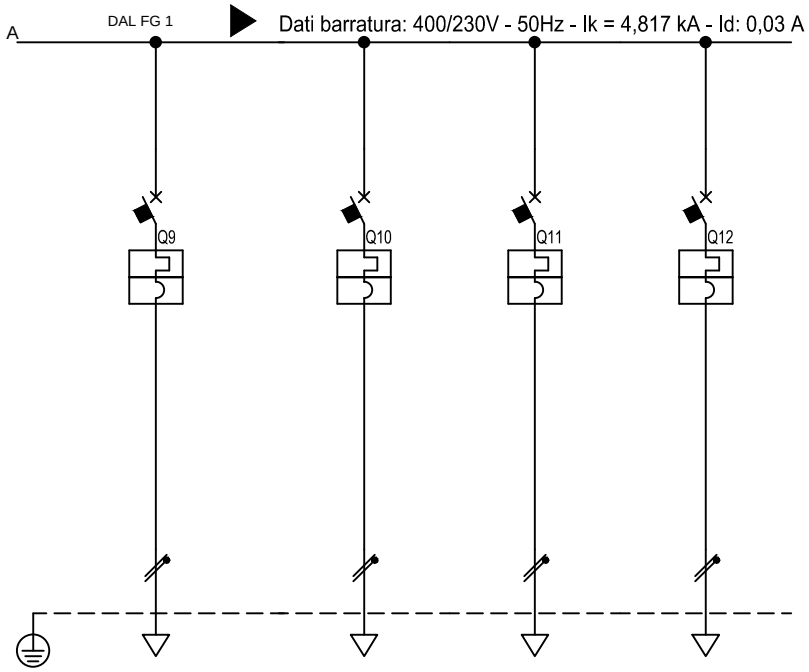


| Sigla utenza | | QE-RIV-FUMI-P2 | QE-RIV-FUMI-P3 | QE-RIV-FUMI-L-T-1 | QE-RIV-FUMI-L-T-2 | | | | | |
|---|---|---|---|---|---|---|---|---|---|---|
| Descrizione | | QUADRO ELETTRICO RIVELAZIONE FUMI PIANO 2 | QUADRO ELETTRICO RIVELAZIONE FUMI PIANO 3 | QUADRO ELETTRICO RIV. FUMI LOC. TERMICO 1 | QUADRO ELETTRICO RIV. FUMI LOC. TERMICO 2 | | | | | |
| POTENZA CONTEMPORANEA [kW] | | 0,35 | 0,35 | 0,35 | 0,35 | | | | | |
| CORRENTE (Ib) [A] | | 1,684 | 1,684 | 1,684 | 1,684 | | | | | |
| CosFi | | 0,9 | 0,9 | 0,9 | 0,9 | | | | | |
| COEFF. DI CONTEMPORANEITA' [%] | | 100 | 100 | 100 | 100 | | | | | |
| DISTRIBUZIONE | | Monofase L2+N | Monofase L2+N | Monofase L2+N | Monofase L2+N | | | | | |
| PROTEZIONE | Marca | SCHNEIDER | SCHNEIDER | SCHNEIDER | SCHNEIDER | | | | | |
| | Tipo | C60H | C60H | C60H | C60H | | | | | |
| | Taglia (Ith) [A] | 10 | 10 | 10 | 10 | | | | | |
| | Polarità | 2 x 10 | 2 x 10 | 2 x 10 | 2 x 10 | | | | | |
| | In Max/Min/Reg. [A] | --/--/10 | --/--/10 | --/--/10 | --/--/10 | | | | | |
| | Im Max/Min/Reg. [A] | --/--/100 | --/--/100 | --/--/100 | --/--/100 | | | | | |
| | P.d.I. [kA] | 30 | 30 | 30 | 30 | | | | | |
| | I differenziale (Id) [A] | -- | -- | -- | -- | | | | | |
| | Esecuzione | MODULARE | MODULARE | MODULARE | MODULARE | | | | | |
| | Curva | C | C | C | C | | | | | |
| SIGLA APPARECCHI AUSILIARI | | | | | | | | | | |
| LINEA | Tipo Isolante | FTG10OM1 | FTG10OM1 | FTG10OM1 | FTG10OM1 | | | | | |
| | Posa | 12_ | 12_ | 12_ | 12_ | | | | | |
| | Lunghezza Max [m] | 399 | 399 | 399 | 399 | | | | | |
| | Sezione [mmq] | 1(3G4) | 1(3G4) | 1(3G4) | 1(3G4) | | | | | |
| | Portata (Iz) [A] | 36 | 36 | 36 | 36 | | | | | |
| | Caduta di Tensione [%] | | | | | | | | | |

| REV | DATA | DESCRIZIONE | DISEGNATO | CONTROLLATO |
|---|---|---|---|---|
| 01 | 01/02/2013 | REVISIONE | G.R. | G.R. |
| 00 | 06/07/2011 | EMISSIONE | G.R. | G.R. |

POLITECNICO DI TORINO
Servizio Edilizia
Impianti Elettrici

COMMITTENTE
"Residenza Carlo Mollino"
CORSO PESCHIERA
TORINO

OGGETTO
QE UPS SICUREZZA

NOTA
QE-UPS-SIC

FILE 00008802
DISEGNO E.01
FOGLIO 2 SEGUE -

POLITECNICO DI TORINO - TUTTI I DIRITTI RISERVATI

# QE-ILL-SIC

QUADRO ELETTRICO ILLUMINAZIONE SICUREZZA

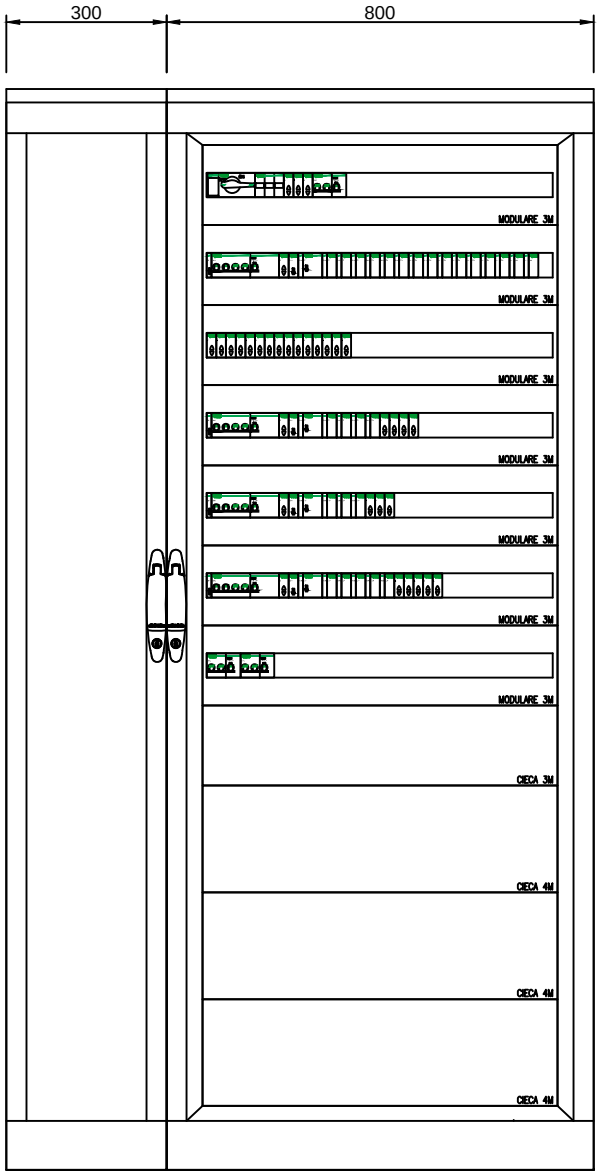


| REV | DATA | DESCRIZIONE | DISEGNATO | CONTROLLATO |
|---|---|---|---|---|
| 01 | 01/02/2013 | REVISIONE | G.R. | G.R. |
| 00 | 06/07/2011 | EMISSIONE | G.R. | G.R. |

POLITECNICO DI TORINO
Servizio Edilizia
Impianti Elettrici

COMMITTENTE
Residenza universitaria Carlo Mollino
CORSO PESCHIERA
TORINO

OGGETTO
QE ILLUMINAZIONE SICUREZZA
FRONTE QUADRO

SIGLA
QE-ILL-SIC

FILE 00008900f
DISEGNO E.01
FOGLIO 1
SEGUE -

POLITECNICO DI TORINO - TUTTI I DIRITTI RISERVATI

| | |
|---|---|
| Da Quadro: | QE-UPS-SIC |
| Partenza: | QE-ILL-SIC |
| Cavo [mm ]: ² | 1(5G16) |
| Lunghezza [m]: | 30 |
| Frequenza [Hz]: | 50 |
| Tensione [V]: | 400 |
| Polarita': | Quadripolare |
| Tipo morsetto: | |
| Numerazione morsetto: | |

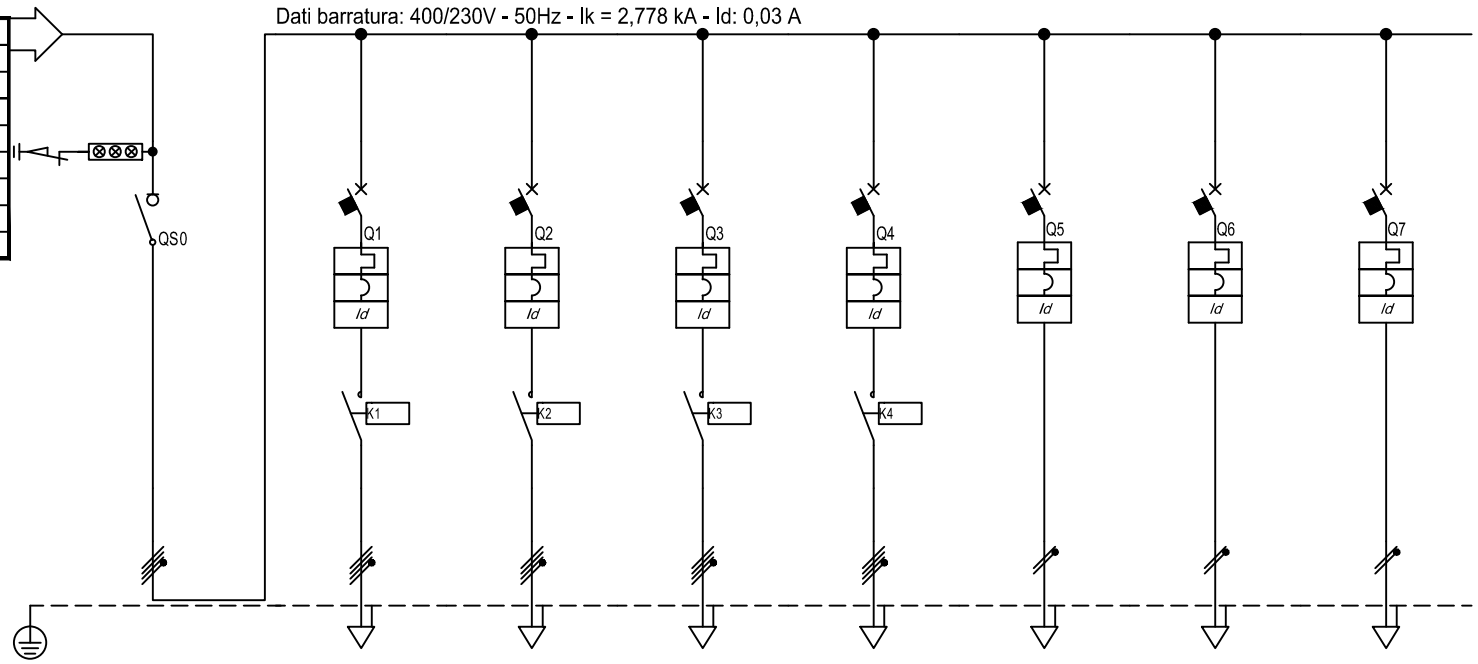


| Sigla utenza | | GQ | ILL. SIC. PT | ILL. SIC. P1 | ILL. SIC. P2 | ILL. SIC. P3 | ILL. SIC. SCALA 1 | ILL. SIC. SCALA 2 | AUX QE |
|---|---|---|---|---|---|---|---|---|---|
| Descrizione | | GENERALE QUADRO | ILLUMINAZIONE SICUREZZA PIANO TERRA | ILLUMINAZIONE SICUREZZA PIANO PRIMO | ILLUMINAZIONE SICUREZZA PIANO SECONDO | ILLUMINAZIONE SICUREZZA PIANO TERZO | ILLUMINAZIONE SICUREZZA SCALA 1 | ILLUMINAZIONE SICUREZZA SCALA 2 | AUSILIARI QUADRO ELETTRICO |
| POTENZA CONTEMPORANEA [kW] | | 16 | 3 | 3 | 3 | 3 | 2 | 2 | 0,1 |
| CORRENTE (Ib) [A] | | 38 | 4,811 | 4,811 | 4,811 | 4,811 | 9,623 | 9,623 | 0,481 |
| CosFi | | 0,9 | 0,9 | 0,9 | 0,9 | 0,9 | 0,9 | 0,9 | 0,9 |
| COEFF. DI CONTEMPORANEITA' [%] | | 100 | 100 | 100 | 100 | 100 | 100 | 100 | 100 |
| DISTRIBUZIONE | | Quadripolare | Quadripolare | Quadripolare | Quadripolare | Quadripolare | Monofase L2+N | Monofase L2+N | Monofase L1+N |
| PROTEZIONE | Marca | SCHNEIDER | SCHNEIDER | SCHNEIDER | SCHNEIDER | SCHNEIDER | SCHNEIDER | SCHNEIDER | SCHNEIDER |
| | Tipo | INS63 | C60H+Vigi AC | C60H+Vigi AC | C60H+Vigi AC | C60H+Vigi AC | C60H+Vigi AC | C60H+Vigi AC | C60H+Vigi AC |
| | Taglia (Ith) [A] | 63 | 16 | 16 | 16 | 16 | 16 | 16 | 10 |
| | Polarità | 3P x 63 + N | 4 x 16 | 4 x 16 | 4 x 16 | 4 x 16 | 2 x 16 | 2 x 16 | 2 x 10 |
| | In Max/Min/Reg. [A] | —/—/-- | --/--/16 | --/--/16 | —/--/16 | --/--/16 | --/—/16 | --/--/16 | —/—/10 |
| | Im Max/Min/Reg. [A] | —/—/-- | --/—/160 | --/--/160 | --/--/160 | —/--/160 | --/--/160 | —/—/160 | --/--/100 |
| | P.d.I. [kA] | – | 15 | 15 | 15 | 15 | 30 | 30 | 30 |
| | I differenziale (Id) [A] | – | 0,03 - Cl. AC | 0,03 - Cl. AC | 0,03 - Cl. AC | 0,03 - Cl. AC | 0,03 - Cl. AC | 0,03 - Cl. AC | 0,03 - Cl. AC |
| | Esecuzione | SCATOLATO | MODULARE | MODULARE | MODULARE | MODULARE | MODULARE | MODULARE | MODULARE |
| | Curva | | C | C | C | C | C | C | C |
| SIGLA APPARECCHI AUSILIARI | | | | | | | | | |
| LINEA | Tipo Isolante | – | FTG10OM1 | FTG10OM1 | FTG10OM1 | FTG10OM1 | FTG10OM1 | FTG10OM1 | N07 V-K |
| | Posa | – | 12_ | 12_ | 12_ | 12_ | 12_ | 12_ | __4 |
| | Lunghezza Max [m] | – | 315 | 315 | 315 | 315 | 75 | 75 | 679 |
| | Sezione [mmq] | – | 1(5G6) | 1(5G6) | 1(5G6) | 1(5G6) | 1(3G6) | 1(3G6) | 2(1x2,5)+(1PE2,5) |
| | Portata (Iz) [A] | – | 42 | 42 | 42 | 42 | 46 | 46 | 19 |
| | Caduta di Tensione [%] | | | | | | | | |

| REV | DATA | DESCRIZIONE | DISEGNATO | CONTROLLATO |
|---|---|---|---|---|
| 01 | 01/02/2013 | REVISIONE | G.R. | G.R. |
| 00 | 06/07/2011 | EMISSIONE | G.R. | G.R. |

POLITECNICO DI TORINO
Servizio Edilizia
Impianti Elettrici

COMMITTENTE
"Residenza Carlo Mollino"
CORSO PESCHIERA
TORINO

OGGETTO
QE ILLUMINAZIONE SICUREZZA

NOTA
QE-ILL-SIC

FILE 00008901
DISEGNO E.01
FOGLIO 1 SEGUE -

POLITECNICO DI TORINO - TUTTI I DIRITTI RISERVATI

# QE-RIV-FUMI-P1

QUADRO ELETTRICO RIVELAZIONE FUMI PIANO PRIMO

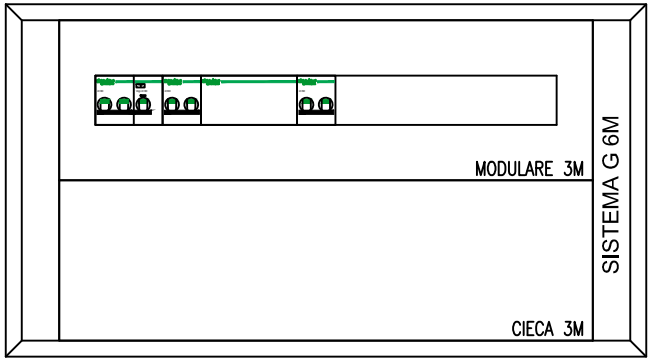


| REV | DATA | DESCRIZIONE | DISEGNATO | CONTROLLATO |
|---|---|---|---|---|
| 01 | 01/02/2013 | REVISIONE | G.R. | G.R. |
| 00 | 06/07/2011 | EMISSIONE | G.R. | G.R. |

POLITECNICO DI TORINO
Servizio Edilizia
Impianti Elettrici

COMMITTENTE
"Residenza Carlo Mollino"
CORSO PESCHIERA
TORINO

OGGETTO
QUADRO ELETTRICO RIVELAZIONE FUMI PIANO PRIMO
FRONTE QUADRO

SIGLA
QE-RIV-FUMI-P1

FILE 00009000f
DISEGNO E.01
FOGLIO 1
SEGUE -

POLITECNICO DI TORINO - TUTTI I DIRITTI RISERVATI

| | |
|---|---|
| Da Quadro: | QE-UPS-SIC |
| Partenza: | QE-RIV-FUMI-P1 |
| Cavo [mm ]: ² | 1(3G4) |
| Lunghezza [m]: | 30 |
| Frequenza [Hz]: | 50 |
| Tensione [V]: | 230 |
| Polarita': | Monofase L2+N |
| Tipo morsetto: | |
| Numerazione morsetto: | |

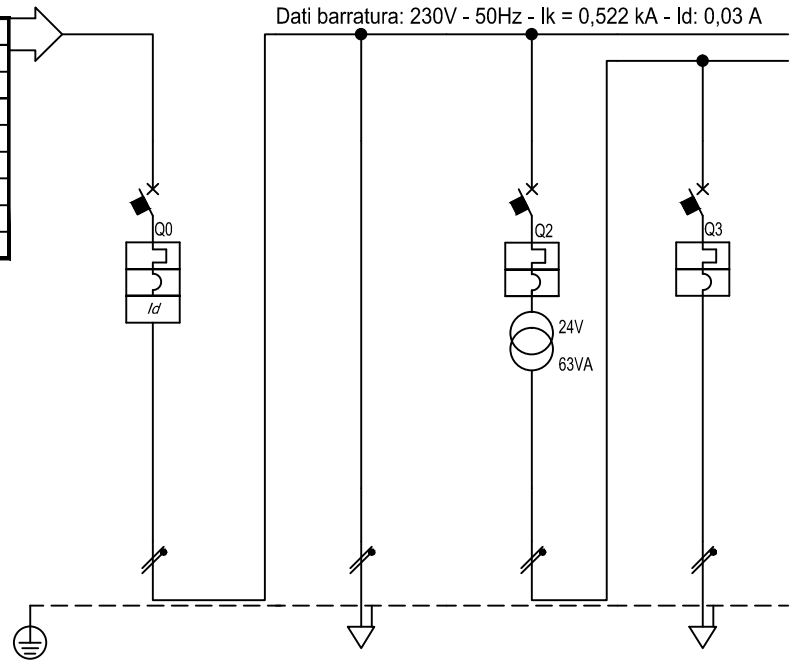


| Sigla utenza | | RIV. FUMI P1 | ALIM. BATT. | ALIM. 24V | SEC. 24V | | | | | |
|---|---|---|---|---|---|---|---|---|---|---|
| Descrizione | | RIVELAZIONE FUMI PIANO PRIMO | ALIMENTATORE BATTERIE | ALIMENTAZIONE 24V | SECONDARIO 24V | | | | | |
| POTENZA CONTEMPORANEA [kW] | | 0,35 | 0,25 | 0,1 | 0,1 | | | | | |
| CORRENTE (Ib) [A] | | 1,684 | 1,203 | 0,481 | 0,481 | | | | | |
| CosFi | | 0,9 | 0,9 | 0,9 | 0,9 | | | | | |
| COEFF. DI CONTEMPORANEITA' [%] | | 100 | 100 | 100 | 100 | | | | | |
| DISTRIBUZIONE | | Monofase L2+N | Monofase L2+N | Monofase L2+N | Monofase L2+N | | | | | |
| PROTEZIONE | Marca | SCHNEIDER | --- | SCHNEIDER | SCHNEIDER | | | | | |
| | Tipo | C60H+Vigi A | --- | C60H | C60H | | | | | |
| | Taglia (Ith) [A] | 10 | --- | 6 | 6 | | | | | |
| | Polarità | 2 x 10 | --- | 2 x 6 | 2 x 6 | | | | | |
| | In Max/Min/Reg. [A] | --/---/10 | ---/---/--- | ---/---/6 | --/---/6 | | | | | |
| | Im Max/Min/Reg. [A] | ---/---/100 | ---/---/--- | ---/---/60 | ---/---/60 | | | | | |
| | P.d.I. [kA] | 30 | --- | 30 | 30 | | | | | |
| | I differenziale (Id) [A] | 0,03 - Cl. A | --- | --- | --- | | | | | |
| | Esecuzione | MODULARE | --- | MODULARE | MODULARE | | | | | |
| | Curva | C | --- | C | C | | | | | |
| SIGLA APPARECCHI AUSILIARI | | | | | | | | | | |
| LINEA | Tipo Isolante | --- | FTG10OM1 | --- | FTG10OM1 | | | | | |
| | Posa | --- | 12_ | --- | 12_ | | | | | |
| | Lunghezza Max [m] | --- | 321 | --- | 780 | | | | | |
| | Sezione [mmq] | --- | 1(3G2,5) | --- | 1(3G2,5) | | | | | |
| | Portata (Iz) [A] | --- | 26 | --- | 26 | | | | | |
| | Caduta di Tensione [%] | | | | | | | | | |

| REV | DATA | DESCRIZIONE | DISEGNATO | CONTROLLATO |
|---|---|---|---|---|
| 01 | 01/02/2013 | REVISIONE | G.R. | G.R. |
| 00 | 06/07/2011 | EMISSIONE | G.R. | G.R. |

POLITECNICO DI TORINO
Servizio Edilizia
Impianti Elettrici

COMMITTENTE
"Residenza Carlo Mollino"
CORSO PESCHIERA
TORINO

OGGETTO
QUADRO ELETTRICO RIVELAZIONE FUMI PIANO PRIMO

NOTA
QE-RIV-FUMI-P1

FILE 00009001
DISEGNO E.01
FOGLIO 1 SEGUE -

POLITECNICO DI TORINO - TUTTI I DIRITTI RISERVATI

# QE-RIV-FUMI-P2

QUADRO ELETTRICO RIVELAZIONE FUMI PIANO SECONDO

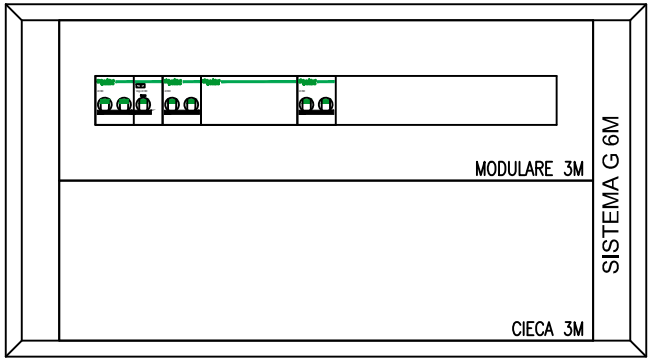


| REV | DATA | DESCRIZIONE | DISEGNATO | CONTROLLATO |
|---|---|---|---|---|
| 01 | 01/02/2013 | REVISIONE | G.R. | G.R. |
| 00 | 06/07/2011 | EMISSIONE | G.R. | G.R. |

POLITECNICO DI TORINO
Servizio Edilizia
Impianti Elettrici

COMMITTENTE
"Residenza Carlo Mollino"
CORSO PESCHIERA
TORINO

OGGETTO
QUADRO ELETTRICO RIVELAZIONE FUMI PIANO SECONDO
FRONTE QUADRO

SIGLA
QE-RIV-FUMI-P2

FILE 00009100f
DISEGNO E.01
FOGLIO 1
SEGUE -

POLITECNICO DI TORINO - TUTTI I DIRITTI RISERVATI

| | |
|---|---|
| Da Quadro: | QE-UPS-SIC |
| Partenza: | QE-RIV-FUMI-P2 |
| Cavo [mm ]: ² | 1(3G4) |
| Lunghezza [m]: | 40 |
| Frequenza [Hz]: | 50 |
| Tensione [V]: | 230 |
| Polarita': | Monofase L2+N |
| Tipo morsetto: | |
| Numerazione morsetto: | |

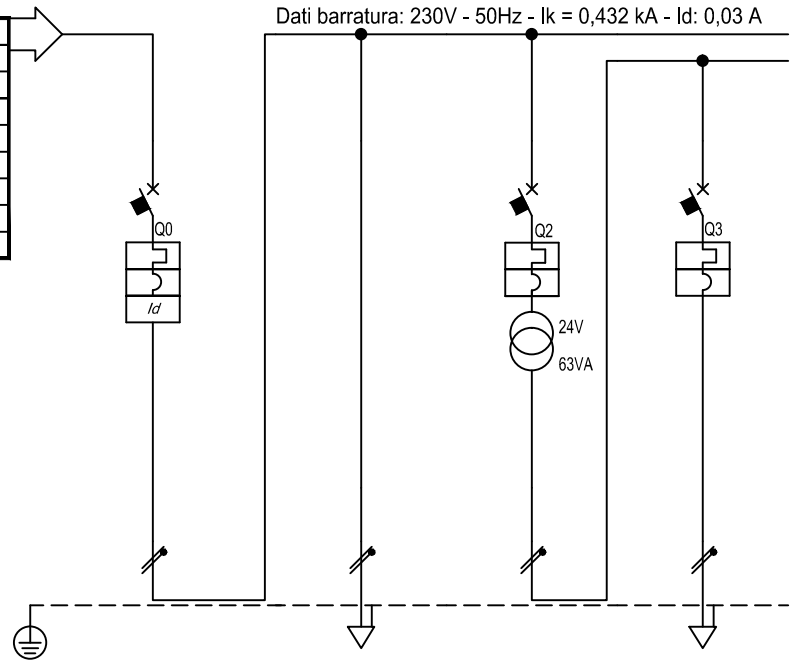


| Sigla utenza | | RIV. FUMI P2 | ALIM. BATT. | ALIM. 24V | SEC. 24V | | | | | |
|---|---|---|---|---|---|---|---|---|---|---|
| Descrizione | | RIVELAZIONE FUMI PIANO SECONDO | ALIMENTATORE BATTERIE | ALIMENTAZIONE 24V | SECONDARIO 24V | | | | | |
| POTENZA CONTEMPORANEA [kW] | | 0,35 | 0,25 | 0,1 | 0,1 | | | | | |
| CORRENTE (Ib) [A] | | 1,684 | 1,203 | 0,481 | 0,481 | | | | | |
| CosFi | | 0,9 | 0,9 | 0,9 | 0,9 | | | | | |
| COEFF. DI CONTEMPORANEITA' [%] | | 100 | 100 | 100 | 100 | | | | | |
| DISTRIBUZIONE | | Monofase L2+N | Monofase L2+N | Monofase L2+N | Monofase L2+N | | | | | |
| PROTEZIONE | Marca | SCHNEIDER | --- | SCHNEIDER | SCHNEIDER | | | | | |
| | Tipo | C60H+Vigi A | --- | C60H | C60H | | | | | |
| | Taglia (Ith) [A] | 10 | --- | 6 | 6 | | | | | |
| | Polarità | 2 x 10 | --- | 2 x 6 | 2 x 6 | | | | | |
| | In Max/Min/Reg. [A] | ---/---/10 | ---/---/--- | ---/---/6 | ---/---/6 | | | | | |
| | Im Max/Min/Reg. [A] | ---/---/100 | ---/---/--- | ---/---/60 | ---/---/60 | | | | | |
| | P.d.I. [kA] | 30 | --- | 30 | 30 | | | | | |
| | I differenziale (Id) [A] | 0,03 - Cl. A | --- | --- | --- | | | | | |
| | Esecuzione | MODULARE | --- | MODULARE | MODULARE | | | | | |
| | Curva | C | --- | C | C | | | | | |
| SIGLA APPARECCHI AUSILIARI | | | | | | | | | | |
| LINEA | Tipo Isolante | --- | FTG10OM1 | --- | FTG10OM1 | | | | | |
| | Posa | --- | 12_ | --- | 12_ | | | | | |
| | Lunghezza Max [m] | --- | 312 | --- | 758 | | | | | |
| | Sezione [mmq] | --- | 1(3G2,5) | --- | 1(3G2,5) | | | | | |
| | Portata (Iz) [A] | --- | 26 | --- | 26 | | | | | |
| | Caduta di Tensione [%] | | | | | | | | | |

| REV | DATA | DESCRIZIONE | DISEGNATO | CONTROLLATO |
|---|---|---|---|---|
| 01 | 01/02/2013 | REVISIONE | G.R. | G.R. |
| 00 | 06/07/2011 | EMISSIONE | G.R. | G.R. |

POLITECNICO DI TORINO
Servizio Edilizia
Impianti Elettrici

COMMITTENTE
"Residenza Carlo Mollino"
CORSO PESCHIERA
TORINO

OGGETTO
QUADRO ELETTRICO RIVELAZIONE FUMI PIANO SECONDO

NOTA
QE-RIV-FUMI-P2

FILE 00009101
DISEGNO E.01
FOGLIO 1 SEGUE -

POLITECNICO DI TORINO - TUTTI I DIRITTI RISERVATI

# QE-RIV-FUMI-P3

QUADRO ELETTRICO RIVELAZIONE FUMI PIANO TERZO

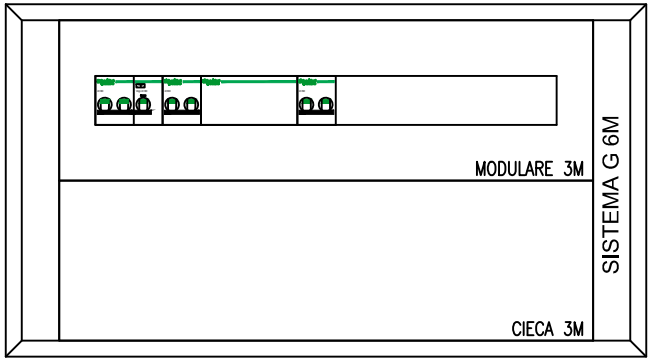


| REV | DATA | DESCRIZIONE | DISEGNATO | CONTROLLATO |
|---|---|---|---|---|
| 01 | 01/02/2013 | REVISIONE | G.R. | G.R. |
| 00 | 06/07/2011 | EMISSIONE | G.R. | G.R. |

POLITECNICO DI TORINO
Servizio Edilizia
Impianti Elettrici

COMMITTENTE
"Residenza Carlo Mollino"
CORSO PESCHIERA
TORINO

OGGETTO
QUADRO ELETTRICO RIVELAZIONE FUMI PIANO TERZO
FRONTE QUADRO

SIGLA
QE-RIV-FUMI-P3

FILE 00009200f
DISEGNO E.01
FOGLIO 1
SEGUE -

POLITECNICO DI TORINO - TUTTI I DIRITTI RISERVATI

| | |
|---|---|
| Da Quadro: | QE-UPS-SIC |
| Partenza: | QE-RIV-FUMI-P3 |
| Cavo [mm ]: ² | 1(3G4) |
| Lunghezza [m]: | 50 |
| Frequenza [Hz]: | 50 |
| Tensione [V]: | 230 |
| Polarita': | Monofase L2+N |
| Tipo morsetto: | |
| Numerazione morsetto: | |

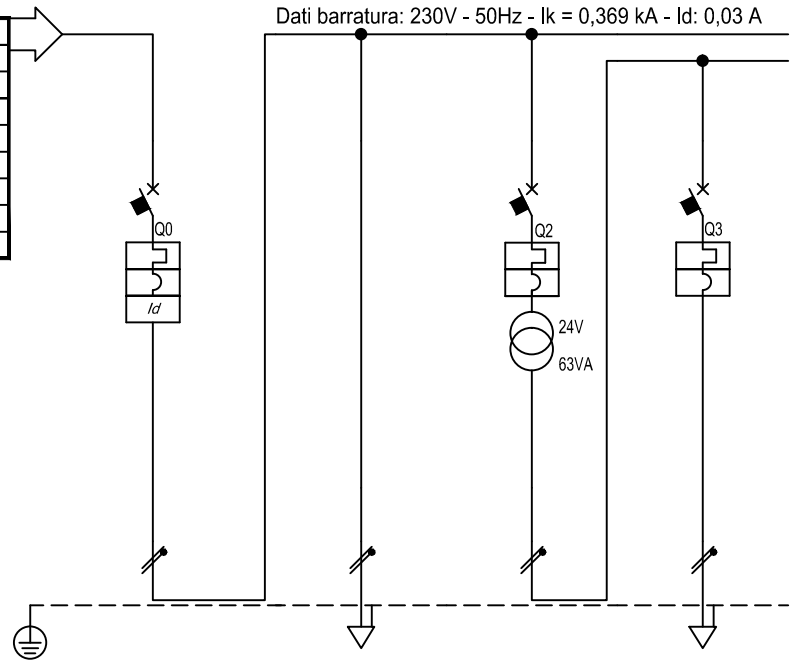


| Sigla utenza | | RIV. FUMI P3 | ALIM. BATT. | ALIM. 24V | SEC. 24V | | | | | |
|---|---|---|---|---|---|---|---|---|---|---|
| Descrizione | | RIVELAZIONE FUMI PIANO TERZO | ALIMENTATORE BATTERIE | ALIMENTAZIONE 24V | SECONDARIO 24V | | | | | |
| POTENZA CONTEMPORANEA | [kW] | 0,35 | 0,25 | 0,1 | 0,1 | | | | | |
| CORRENTE (Ib) | [A] | 1,684 | 1,203 | 0,481 | 0,481 | | | | | |
| CosFi | | 0,9 | 0,9 | 0,9 | 0,9 | | | | | |
| COEFF. DI CONTEMPORANEITA' | [%] | 100 | 100 | 100 | 100 | | | | | |
| DISTRIBUZIONE | | Monofase L2+N | Monofase L2+N | Monofase L2+N | Monofase L2+N | | | | | |
| PROTEZIONE | Marca | SCHNEIDER | --- | SCHNEIDER | SCHNEIDER | | | | | |
| | Tipo | C60H+Vigi A | --- | C60H | C60H | | | | | |
| | Taglia (Ith) [A] | 10 | --- | 6 | 6 | | | | | |
| | Polarità | 2 x 10 | --- | 2 x 6 | 2 x 6 | | | | | |
| | In Max/Min/Reg. [A] | ---/---/10 | ---/---/--- | ---/---/6 | ---/---/6 | | | | | |
| | Im Max/Min/Reg. [A] | ---/---/100 | ---/---/--- | ---/---/60 | ---/---/60 | | | | | |
| | P.d.I. [kA] | 30 | --- | 30 | 30 | | | | | |
| | I differenziale (Id) [A] | 0,03 - Cl. A | --- | --- | --- | | | | | |
| | Esecuzione | MODULARE | --- | MODULARE | MODULARE | | | | | |
| | Curva | C | --- | C | C | | | | | |
| SIGLA APPARECCHI AUSILIARI | | | | | | | | | | |
| LINEA | Tipo Isolante | --- | FTG10OM1 | --- | FTG10OM1 | | | | | |
| | Posa | --- | 12_ | --- | 12_ | | | | | |
| | Lunghezza Max [m] | --- | 303 | --- | 736 | | | | | |
| | Sezione [mmq] | --- | 1(3G2,5) | --- | 1(3G2,5) | | | | | |
| | Portata (Iz) [A] | --- | 26 | --- | 26 | | | | | |
| | Caduta di Tensione [%] | | | | | | | | | |

| REV | DATA | DESCRIZIONE | DISEGNATO | CONTROLLATO |
|---|---|---|---|---|
| 01 | 01/02/2013 | REVISIONE | G.R. | G.R. |
| 00 | 06/07/2011 | EMISSIONE | G.R. | G.R. |

POLITECNICO DI TORINO
Servizio Edilizia
Impianti Elettrici

COMMITTENTE
"Residenza Carlo Mollino"
CORSO PESCHIERA
TORINO

OGGETTO
QUADRO ELETTRICO RIVELAZIONE FUMI PIANO TERZO

NOTA
QE-RIV-FUMI-P3

FILE 00009201
DISEGNO E.01
FOGLIO 1 SEGUE -

POLITECNICO DI TORINO - TUTTI I DIRITTI RISERVATI

# QE-RIV-FUMI-L-T1

QUADRO ELETTRICO RIVELAZIONE FUMI LOCALE TERMICO 1

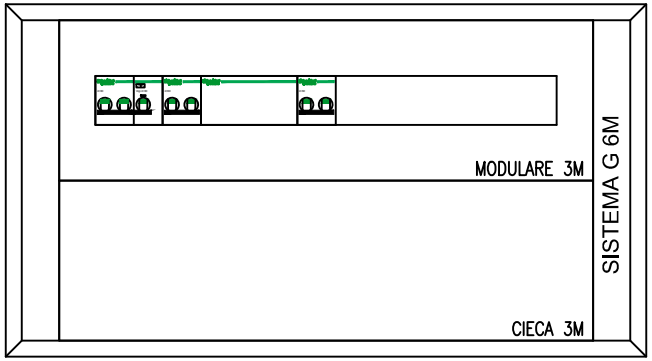


| REV | DATA | DESCRIZIONE | DISEGNATO | CONTROLLATO |
|---|---|---|---|---|
| 01 | 01/02/2013 | REVISIONE | G.R. | G.R. |
| 00 | 06/07/2011 | EMISSIONE | G.R. | G.R. |

POLITECNICO DI TORINO
Servizio Edilizia
Impianti Elettrici

COMMITTENTE
"Residenza Carlo Mollino"
CORSO PESCHIERA
TORINO

OGGETTO
QUADRO ELETTRICO RIVELAZIONE FUMI LOC. TERMICO 1
FRONTE QUADRO

SIGLA
QE-RIV-FUMI-L-T1

FILE 00009300f
DISEGNO E.01
FOGLIO 1
SEGUE -

POLITECNICO DI TORINO - TUTTI I DIRITTI RISERVATI

| | |
|---|---|
| Da Quadro: | QE-UPS-SIC |
| Partenza: | QE-RIV-FUMI-L-T-1 |
| Cavo [mm ]: ² | 1(3G4) |
| Lunghezza [m]: | 60 |
| Frequenza [Hz]: | 50 |
| Tensione [V]: | 230 |
| Polarita': | Monofase L2+N |
| Tipo morsetto: | |
| Numerazione morsetto: | |

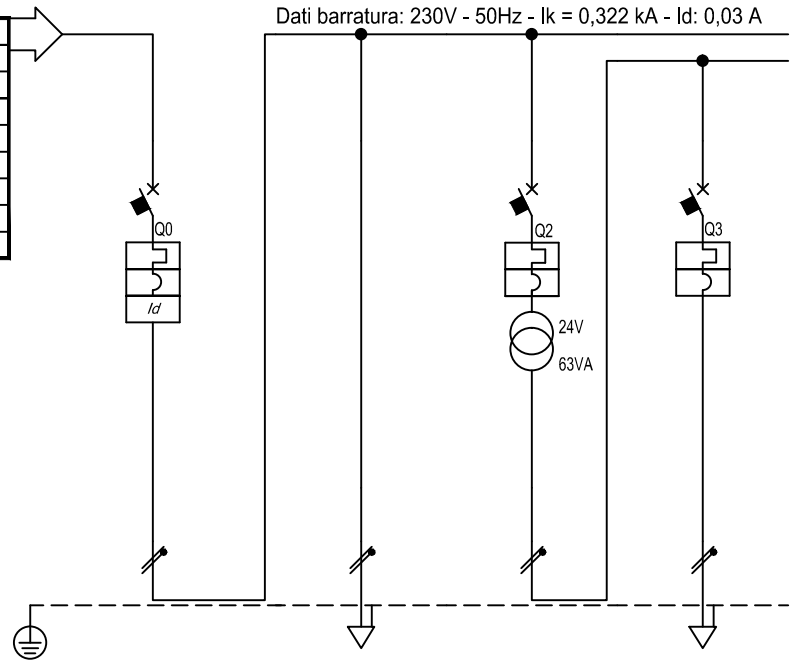


| Sigla utenza | | RIV-FUMI-L-T-1 | ALIM. BATT. | ALIM. 24V | SEC. 24V | | | | | |
|---|---|---|---|---|---|---|---|---|---|---|
| Descrizione | | RIVELAZIONE FUMI LOCALE TERMICO 1 | ALIMENTATORE BATTERIE | ALIMENTAZIONE 24V | SECONDARIO 24V | | | | | |
| POTENZA CONTEMPORANEA [kW] | | 0,35 | 0,25 | 0,1 | 0,1 | | | | | |
| CORRENTE (Ib) [A] | | 1,684 | 1,203 | 0,481 | 0,481 | | | | | |
| CosFi | | 0,9 | 0,9 | 0,9 | 0,9 | | | | | |
| COEFF. DI CONTEMPORANEITA' [%] | | 100 | 100 | 100 | 100 | | | | | |
| DISTRIBUZIONE | | Monofase L2+N | Monofase L2+N | Monofase L2+N | Monofase L2+N | | | | | |
| PROTEZIONE | Marca | SCHNEIDER | --- | SCHNEIDER | SCHNEIDER | | | | | |
| | Tipo | C60H+Vigi A | --- | C60H | C60H | | | | | |
| | Taglia (Ith) [A] | 10 | --- | 6 | 6 | | | | | |
| | Polarità | 2 x 10 | --- | 2 x 6 | 2 x 6 | | | | | |
| | In Max/Min/Reg. [A] | ---/---/10 | ---/---/--- | ---/---/6 | ---/---/6 | | | | | |
| | Im Max/Min/Reg. [A] | ---/---/100 | ---/---/--- | ---/---/60 | ---/---/60 | | | | | |
| | P.d.I. [kA] | 30 | --- | 30 | 30 | | | | | |
| | I differenziale (Id) [A] | 0,03 - Cl. A | --- | --- | --- | | | | | |
| | Esecuzione | MODULARE | --- | MODULARE | MODULARE | | | | | |
| | Curva | C | --- | C | C | | | | | |
| SIGLA APPARECCHI AUSILIARI | | | | | | | | | | |
| LINEA | Tipo Isolante | --- | FTG10OM1 | --- | FTG10OM1 | | | | | |
| | Posa | --- | 12_ | --- | 12_ | | | | | |
| | Lunghezza Max [m] | --- | 294 | --- | 714 | | | | | |
| | Sezione [mmq] | --- | 1(3G2,5) | --- | 1(3G2,5) | | | | | |
| | Portata (Iz) [A] | --- | 26 | --- | 26 | | | | | |
| | Caduta di Tensione [%] | | | | | | | | | |

| REV | DATA | DESCRIZIONE | DISEGNATO | CONTROLLATO |
|---|---|---|---|---|
| 01 | 01/02/2013 | REVISIONE | G.R. | G.R. |
| 00 | 06/07/2011 | EMISSIONE | G.R. | G.R. |

POLITECNICO DI TORINO
Servizio Edilizia
Impianti Elettrici

COMMITTENTE
"Residenza Carlo Mollino"
CORSO PESCHIERA
TORINO

OGGETTO
QE RIV. FUMI LOC. TERMICO 1

NOTA
QE-RIV-FUMI-L-T1

FILE 00009301
DISEGNO E.01
FOGLIO 1 SEGUE -

POLITECNICO DI TORINO - TUTTI I DIRITTI RISERVATI

# QE-RIV-FUMI-L-T2

QUADRO ELETTRICO RIVELAZIONE FUMI LOCALE TERMICO 2

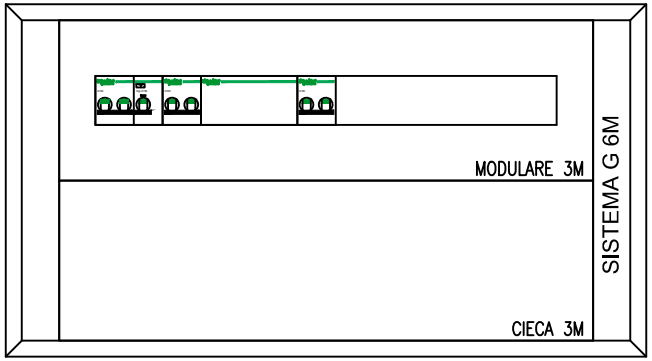


| REV | DATA | DESCRIZIONE | DISEGNATO | CONTROLLATO |
|---|---|---|---|---|
| 01 | 01/02/2013 | REVISIONE | G.R. | G.R. |
| 00 | 06/07/2011 | EMISSIONE | G.R. | G.R. |

POLITECNICO DI TORINO
Servizio Edilizia
Impianti Elettrici

COMMITTENTE
"Residenza Carlo Mollino"
CORSO PESCHIERA
TORINO

OGGETTO
QUADRO ELETTRICO RIVELAZIONE FUMI LOC. TERMICO 2
FRONTE QUADRO

SIGLA
QE-RIV-FUMI-L-T2

FILE 00009400f
DISEGNO E.01
FOGLIO 1
SEGUE -

POLITECNICO DI TORINO - TUTTI I DIRITTI RISERVATI

| | |
|---|---|
| Da Quadro: | QE-UPS-SIC |
| Partenza: | QE-RIV-FUMI-L-T-2 |
| Cavo [mm ]: ² | 1(3G4) |
| Lunghezza [m]: | 60 |
| Frequenza [Hz]: | 50 |
| Tensione [V]: | 230 |
| Polarita': | Monofase L2+N |
| Tipo morsetto: | |
| Numerazione morsetto: | |

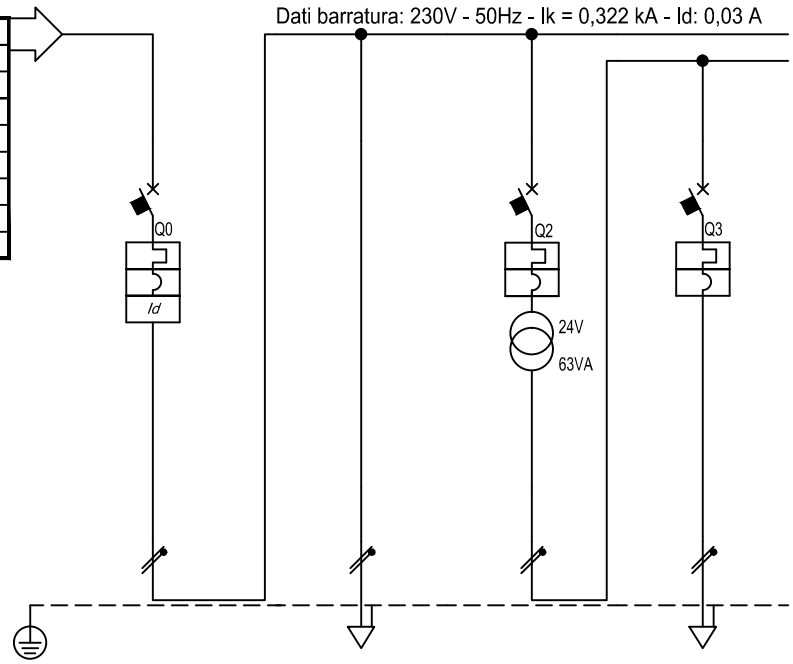


| Sigla utenza | | RIV-FUMI-L-T-2 | ALIM. BATT. | ALIM. 24V | SEC. 24V | | | | | |
|---|---|---|---|---|---|---|---|---|---|---|
| Descrizione | | RIVELAZIONE FUMI LOCALE TERMICO 2 | ALIMENTATORE BATTERIE | ALIMENTAZIONE 24V | SECONDARIO 24V | | | | | |
| POTENZA CONTEMPORANEA | [kW] | 0,35 | 0,25 | 0,1 | 0,1 | | | | | |
| CORRENTE (Ib) | [A] | 1,684 | 1,203 | 0,481 | 0,481 | | | | | |
| CosFi | | 0,9 | 0,9 | 0,9 | 0,9 | | | | | |
| COEFF. DI CONTEMPORANEITA' | [%] | 100 | 100 | 100 | 100 | | | | | |
| DISTRIBUZIONE | | Monofase L2+N | Monofase L2+N | Monofase L2+N | Monofase L2+N | | | | | |
| PROTEZIONE | Marca | SCHNEIDER | --- | SCHNEIDER | SCHNEIDER | | | | | |
| | Tipo | C60H+Vigi A | --- | C60H | C60H | | | | | |
| | Taglia (Ith) [A] | 10 | --- | 6 | 6 | | | | | |
| | Polarità | 2 x 10 | --- | 2 x 6 | 2 x 6 | | | | | |
| | In Max/Min/Reg. [A] | ---/---/10 | ---/---/--- | ---/---/6 | ---/---/6 | | | | | |
| | Im Max/Min/Reg. [A] | ---/---/100 | ---/---/--- | ---/---/60 | ---/---/60 | | | | | |
| | P.d.I. [kA] | 30 | --- | 30 | 30 | | | | | |
| | I differenziale (Id) [A] | 0,03 - Cl. A | --- | --- | --- | | | | | |
| | Esecuzione | MODULARE | --- | MODULARE | MODULARE | | | | | |
| | Curva | C | --- | C | C | | | | | |
| SIGLA APPARECCHI AUSILIARI | | | | | | | | | | |
| LINEA | Tipo Isolante | --- | FTG10OM1 | --- | FTG10OM1 | | | | | |
| | Posa | --- | 12_ | --- | 12_ | | | | | |
| | Lunghezza Max [m] | --- | 294 | --- | 714 | | | | | |
| | Sezione [mmq] | --- | 1(3G2,5) | --- | 1(3G2,5) | | | | | |
| | Portata (Iz) [A] | --- | 26 | --- | 26 | | | | | |
| | Caduta di Tensione [%] | | | | | | | | | |

| REV | DATA | DESCRIZIONE | DISEGNATO | CONTROLLATO |
|---|---|---|---|---|
| 01 | 01/02/2013 | REVISIONE | G.R. | G.R. |
| 00 | 06/07/2011 | EMISSIONE | G.R. | G.R. |

POLITECNICO DI TORINO
Servizio Edilizia
Impianti Elettrici

COMMITTENTE
"Residenza Carlo Mollino"
CORSO PESCHIERA
TORINO

OGGETTO
QE RIV. FUMI LOC. TERMICO 2

NOTA
QE-RIV-FUMI-L-T2

FILE 00009401
DISEGNO E.01
FOGLIO 1 SEGUE -

POLITECNICO DI TORINO - TUTTI I DIRITTI RISERVATI

# QE CAMERA TIPO 1

QUADRO ELETTRICO CAMERA TIPO 1

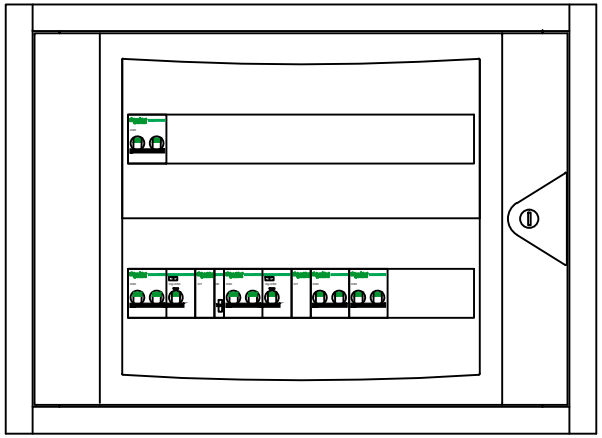

| REV | DATA | DESCRIZIONE | DISEGNATO | CONTROLLATO |
|---|---|---|---|---|
| 01 | 01/02/2013 | REVISIONE | G.R. | G.R. |
| 00 | 06/07/2011 | EMISSIONE | G.R. | G.R. |

POLITECNICO DI TORINO
Servizio Edilizia
Impianti Elettrici

COMMITTENTE
"Residenza Carlo Mollino"
CORSO PESCHIERA
TORINO

OGGETTO
QUADRO ELETTRICO CAMERA TIPO 1
FRONTE QUADRO

SIGLA
QE CAMERA TIPO 1

FILE cam1f
DISEGNO E.01
FOGLIO 1 SEGUE 2

POLITECNICO DI TORINO - TUTTI I DIRITTI RISERVATI

| | |
|---|---|
| Da Quadro: | --- |
| Partenza: | CAMERA TIPO 1 |
| Cavo [mm ]: ² | 1(5G6) |
| Lunghezza [m]: | 30 |
| Frequenza [Hz]: | 50 |
| Tensione [V]: | 230 |
| Polarita': | Monofase L3+N |
| Tipo morsetto: | |
| Numerazione morsetto: | |

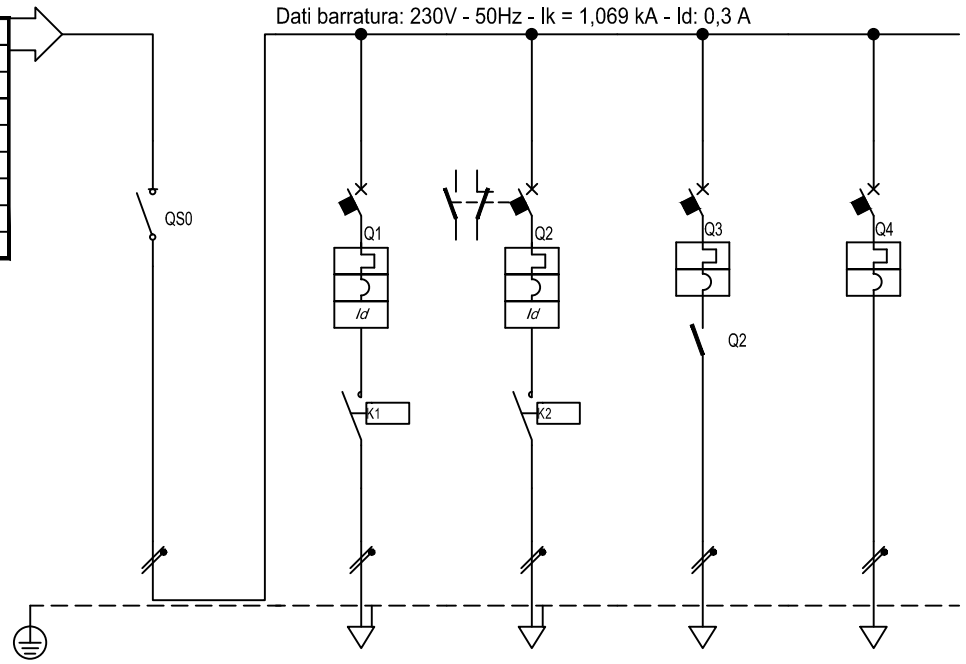


| Sigla utenza | | GQ | FM | ILL. | ILL. SIC. | AUX QE | | | | |
|---|---|---|---|---|---|---|---|---|---|---|
| Descrizione | | GENERALE QUADRO | FM | ILLUMINAZIONE | ILLUMINAZIONE DI SICUREZZA | AUSILIARI QUADRO ELETTRICO | | | | |
| POTENZA CONTEMPORANEA | [kW] | 1,8 | 1,5 | 0,1 | 0,1 | 0,1 | | | | |
| CORRENTE (Ib) | [A] | 8,66 | 7,217 | 0,481 | 0,481 | 0,481 | | | | |
| CosFi | | 0,9 | 0,9 | 0,9 | 0,9 | 0,9 | | | | |
| COEFF. DI CONTEMPORANEITA' | [%] | 100 | 100 | 100 | 100 | 100 | | | | |
| DISTRIBUZIONE | | Monofase L3+N | Monofase L3+N | Monofase L3+N | Monofase L3+N | Monofase L3+N | | | | |
| PROTEZIONE | Marca | SCHNEIDER | SCHNEIDER | SCHNEIDER | SCHNEIDER | SCHNEIDER | | | | |
| | Tipo | I | C60H+Vigi AC | C60H+Vigi AC | C60H | C60H | | | | |
| | Taglia (Ith) [A] | 32 | 16 | 10 | 6 | 6 | | | | |
| | Polarità | 2 x 32 | 2 x 16 | 2 x 10 | 2 x 6 | 2 x 6 | | | | |
| | In Max/Min/Reg. [A] | —/—/— | —/—/16 | —/—/10 | —/—/6 | —/—/6 | | | | |
| | Im Max/Min/Reg. [A] | —/—/— | —/—/160 | —/—/100 | —/—/60 | —/—/60 | | | | |
| | P.d.I. [kA] | — | 30 | 30 | 30 | 30 | | | | |
| | I differenziale (Id) [A] | — | 0,03 - Cl. AC | 0,03 - Cl. AC | -- | -- | | | | |
| | Esecuzione | MODULARE | MODULARE | MODULARE | MODULARE | MODULARE | | | | |
| | Curva | | C | C | C | C | | | | |
| SIGLA APPARECCHI AUSILIARI | | | | | | | | | | |
| LINEA | Tipo Isolante | — | FG7OM1 | FG7OM1 | FTG10OM1 | FTG10OM1 | | | | |
| | Posa | — | 12_ | 12_ | 12_ | 12_ | | | | |
| | Lunghezza Max [m] | — | 81 | 790 | 782 | 782 | | | | |
| | Sezione [mmq] | — | 1(3G4) | 1(3G2,5) | 1(3G2,5) | 1(3G2,5) | | | | |
| | Portata (Iz) [A] | — | 36 | 26 | 26 | 26 | | | | |
| | Caduta di Tensione [%] | | | | | | | | | |

| REV | DATA | DESCRIZIONE | DISEGNATO | CONTROLLATO |
|---|---|---|---|---|
| 01 | 01/02/2013 | REVISIONE | G.R. | G.R. |
| 00 | 06/07/2011 | EMISSIONE | G.R. | G.R. |

POLITECNICO DI TORINO
Servizio Edilizia
Impianti Elettrici

COMMITTENTE
"Residenza Carlo Mollino"
CORSO PESCHIERA
TORINO

OGGETTO
QUADRO ELETTRICO CAMERA TIPO 1

NOTA
QE CAMERA TIPO 1

FILE cam11
DISEGNO E.01
FOGLIO 1 SEGUE 2

POLITECNICO DI TORINO - TUTTI I DIRITTI RISERVATI

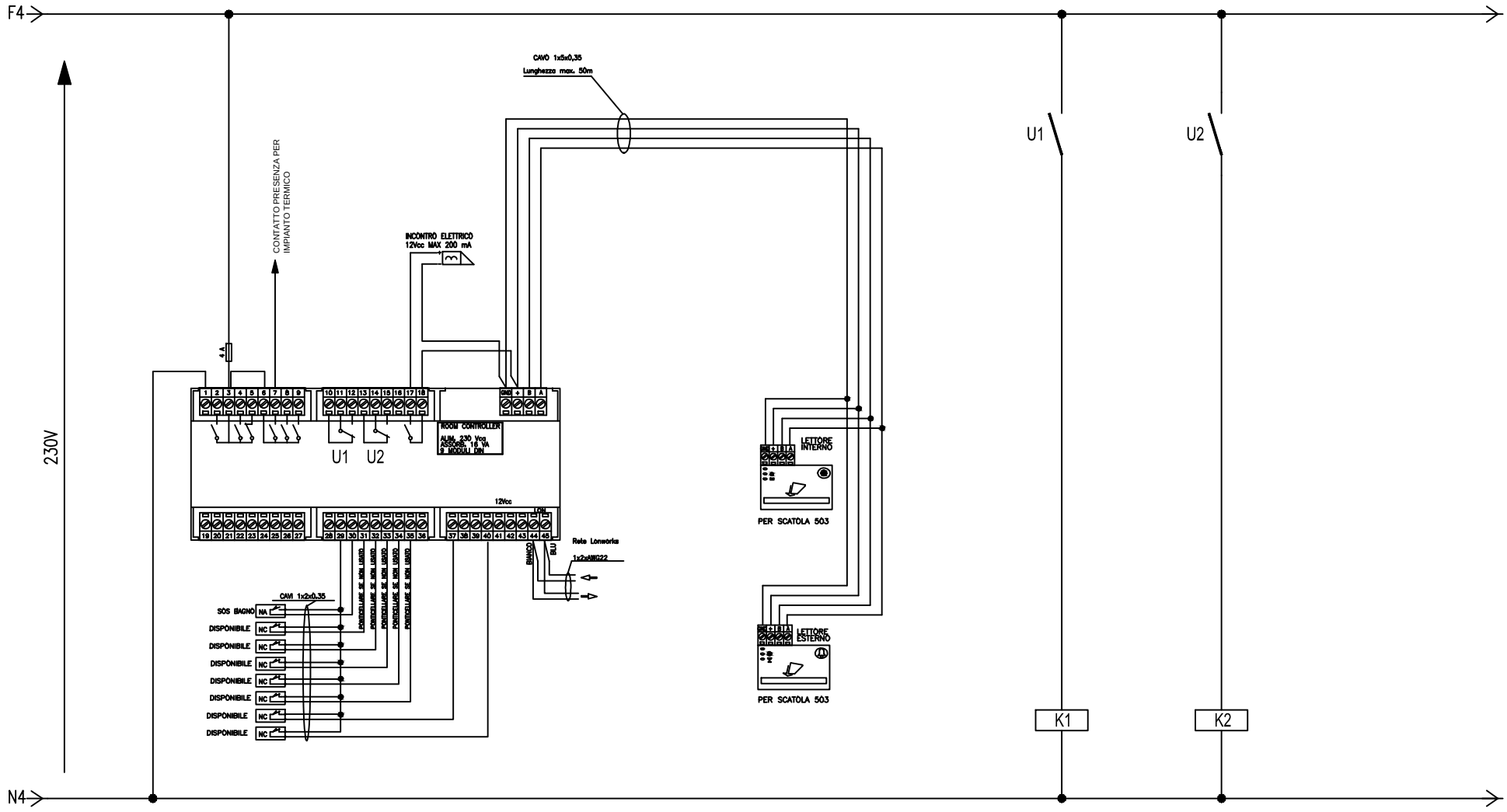


| REV | DATA | DESCRIZIONE | DISEGNATO | CONTROLLATO |
|---|---|---|---|---|
| 01 | 01/02/2013 | REVISIONE | G.R. | G.R. |
| 00 | 06/07/2011 | EMISSIONE | G.R. | G.R. |

POLITECNICO DI TORINO
Servizio Edilizia
Impianti Elettrici

COMMITTENTE
"Residenza Carlo Mollino"
CORSO PESCHIERA
TORINO

OGGETTO
QUADRO ELETTRICO CAMERA TIPO 1

NOTA
Schema Elettrico Funzionale Tipo Camera Singola

FILE cam12
DISEGNO E.01
FOGLIO 2
SEGUE -

POLITECNICO DI TORINO - TUTTI I DIRITTI RISERVATI

# QE CAMERA TIPO 2

QUADRO ELETTRICO CAMERA TIPO 2

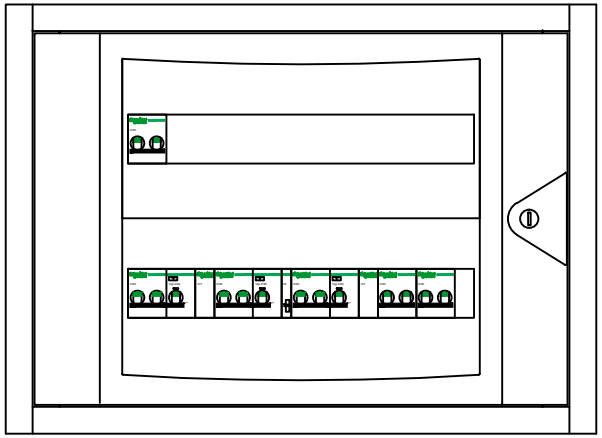

| REV | DATA | DESCRIZIONE | DISEGNATO | CONTROLLATO |
|---|---|---|---|---|
| 01 | 01/02/2013 | REVISIONE | G.R. | G.R. |
| 00 | 06/07/2011 | EMISSIONE | G.R. | G.R. |

POLITECNICO DI TORINO
Servizio Edilizia
Impianti Elettrici

COMMITTENTE
"Residenza Carlo Mollino"
CORSO PESCHIERA
TORINO

OGGETTO
QUADRO ELETTRICO CAMERA TIPO 2
FRONTE QUADRO

SIGLA
QE CAMERA TIPO 2

FILE cam2f
DISEGNO E.01
FOGLIO 1
SEGUE -

POLITECNICO DI TORINO - TUTTI I DIRITTI RISERVATI

| | |
|---|---|
| Da Quadro: | --- |
| Partenza: | CAMERA TIPO 2 |
| Cavo [mm ]: ² | 1(5G6) |
| Lunghezza [m]: | 30 |
| Frequenza [Hz]: | 50 |
| Tensione [V]: | 230 |
| Polarita': | Monofase L2+N |
| Tipo morsetto: | |
| Numerazione morsetto: | |

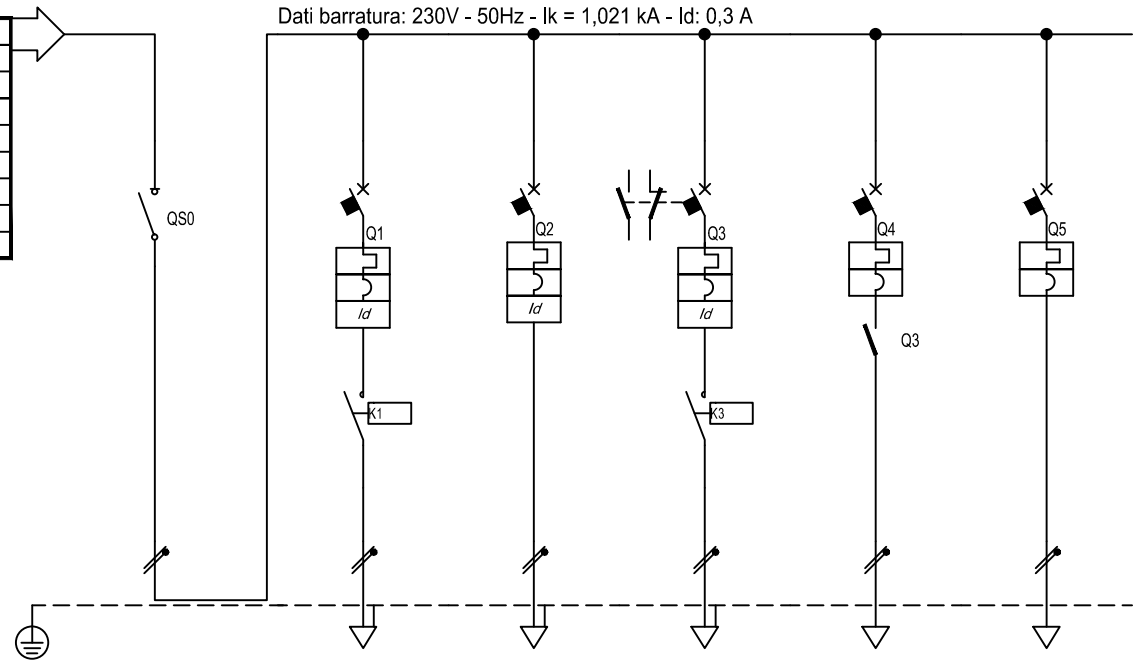


| Sigla utenza | | GQ | FM | FM CUC. | ILL. | ILL. SIC. | AUX QE | | | |
|---|---|---|---|---|---|---|---|---|---|---|
| Descrizione | | GENERALE QUADRO | FM | FM CUCINA | ILLUMINAZIONE | ILLUMINAZIONE DI SICUREZZA | AUSILIARI QUADRO ELETTRICO | | | |
| POTENZA CONTEMPORANEA | [kW] | 3,3 | 1,5 | 1,5 | 0,1 | 0,1 | 0,1 | | | |
| CORRENTE (Ib) | [A] | 16 | 7,217 | 7,217 | 0,481 | 0,481 | 0,481 | | | |
| CosFi | | 0,9 | 0,9 | 0,9 | 0,9 | 0,9 | 0,9 | | | |
| COEFF. DI CONTEMPORANEITA' | [%] | 100 | 100 | 100 | 100 | 100 | 100 | | | |
| DISTRIBUZIONE | | Monofase L2+N | Monofase L2+N | Monofase L2+N | Monofase L2+N | Monofase L2+N | Monofase L2+N | | | |
| PROTEZIONE | Marca | SCHNEIDER | SCHNEIDER | SCHNEIDER | SCHNEIDER | SCHNEIDER | SCHNEIDER | | | |
| | Tipo | I | C60H+Vigi AC | C60H+Vigi AC | C60H+Vigi AC | C60H | C60H | | | |
| | Taglia (Ith) [A] | 32 | 16 | 16 | 10 | 6 | 6 | | | |
| | Polarità | 2 x 32 | 2 x 16 | 2 x 16 | 2 x 10 | 2 x 6 | 2 x 6 | | | |
| | In Max/Min/Reg. [A] | --/--/-- | --/--/16 | --/--/16 | --/--/10 | --/--/6 | --/--/6 | | | |
| | Im Max/Min/Reg. [A] | --/--/-- | --/--/160 | --/--/160 | --/--/100 | --/--/60 | --/--/60 | | | |
| | P.d.I. [kA] | -- | 30 | 30 | 30 | 30 | 30 | | | |
| | I differenziale (Id) [A] | -- | 0,03 - Cl. AC | 0,03 - Cl. AC | 0,03 - Cl. AC | -- | -- | | | |
| | Esecuzione | MODULARE | MODULARE | MODULARE | MODULARE | MODULARE | MODULARE | | | |
| | Curva | | C | C | C | C | C | | | |
| SIGLA APPARECCHI AUSILIARI | | | | | | | | | | |
| LINEA | Tipo Isolante | -- | FG7OM1 | FG7OM1 | FG7OM1 | FTG10OM1 | FTG10OM1 | | | |
| | Posa | -- | 12_ | 12_ | 12_ | 12_ | 12_ | | | |
| | Lunghezza Max [m] | -- | 53 | 53 | 525 | 517 | 517 | | | |
| | Sezione [mmq] | -- | 1(3G4) | 1(3G4) | 1(3G2,5) | 1(3G2,5) | 1(3G2,5) | | | |
| | Portata (Iz) [A] | -- | 36 | 36 | 26 | 26 | 26 | | | |
| | Caduta di Tensione [%] | | | | | | | | | |

| REV | DATA | DESCRIZIONE | DISEGNATO | CONTROLLATO |
|---|---|---|---|---|
| 01 | 01/02/2013 | REVISIONE | G.R. | G.R. |
| 00 | 06/07/2011 | EMISSIONE | G.R. | G.R. |

POLITECNICO DI TORINO
Servizio Edilizia
Impianti Elettrici

COMMITTENTE
"Residenza Carlo Mollino"
CORSO PESCHIERA
TORINO

OGGETTO
QUADRO ELETTRICO CAMERA TIPO 2

NOTA
QE CAMERA TIPO 2

FILE cam21
DISEGNO E.01
FOGLIO 1 SEGUE 2

POLITECNICO DI TORINO - TUTTI I DIRITTI RISERVATI

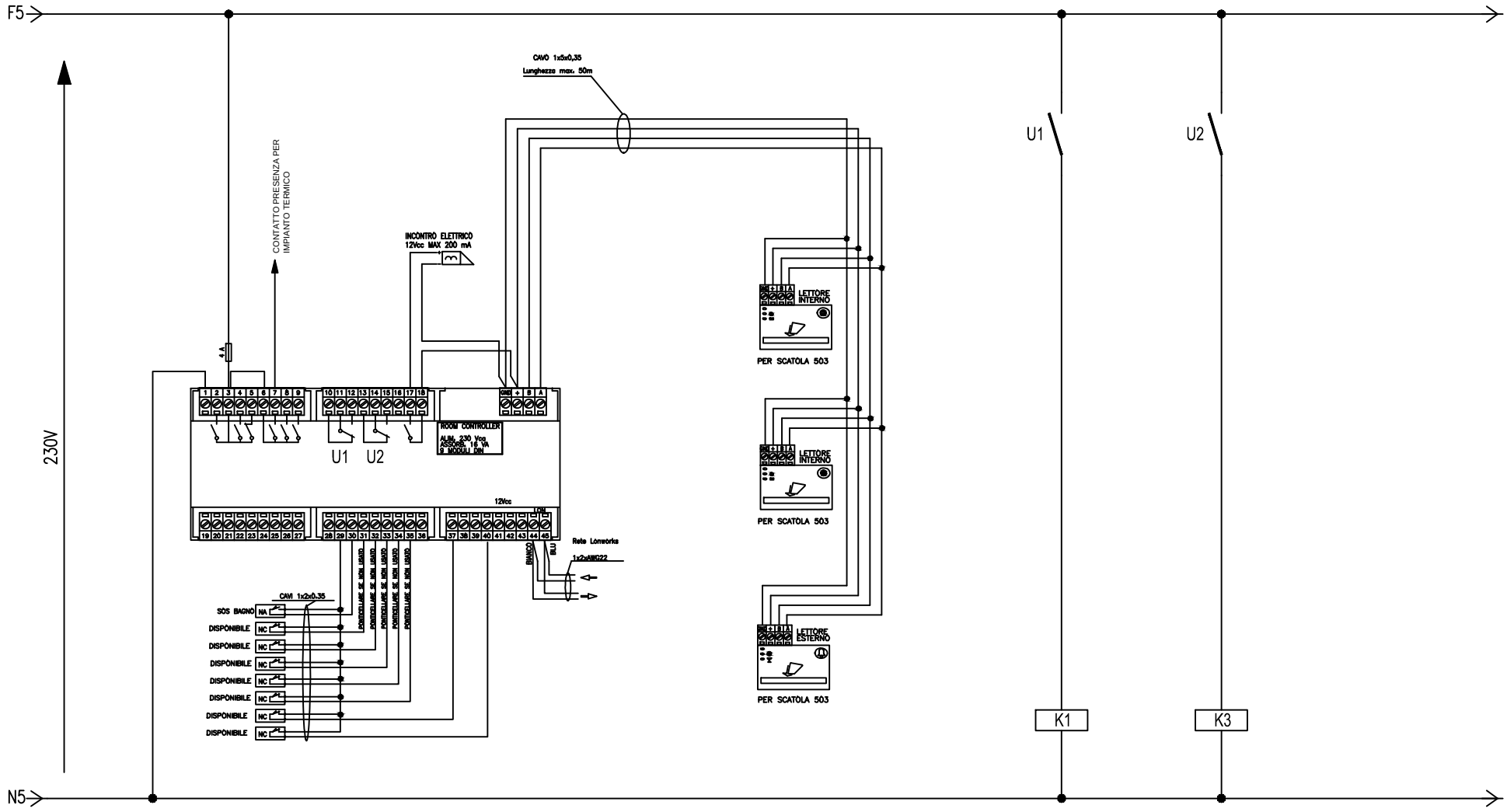


| REV | DATA | DESCRIZIONE | DISEGNATO | CONTROLLATO |
|---|---|---|---|---|
| 01 | 01/02/2013 | REVISIONE | G.R. | G.R. |
| 00 | 06/07/2011 | EMISSIONE | G.R. | G.R. |

POLITECNICO DI TORINO
Servizio Edilizia
Impianti Elettrici

COMMITTENTE
"Residenza Carlo Mollino"
CORSO PESCHIERA
TORINO

OGGETTO
QUADRO ELETTRICO CAMERA TIPO 2

NOTA
Schema Elettrico Funzionale Tipo Camera Doppia

FILE cam22
DISEGNO E.01
FOGLIO 2
SEGUE -

POLITECNICO DI TORINO - TUTTI I DIRITTI RISERVATI

# SCHEMA ELETTRICO FUNZIONALE
# CONTROLLO ACCESSI SPAZI COMUNI

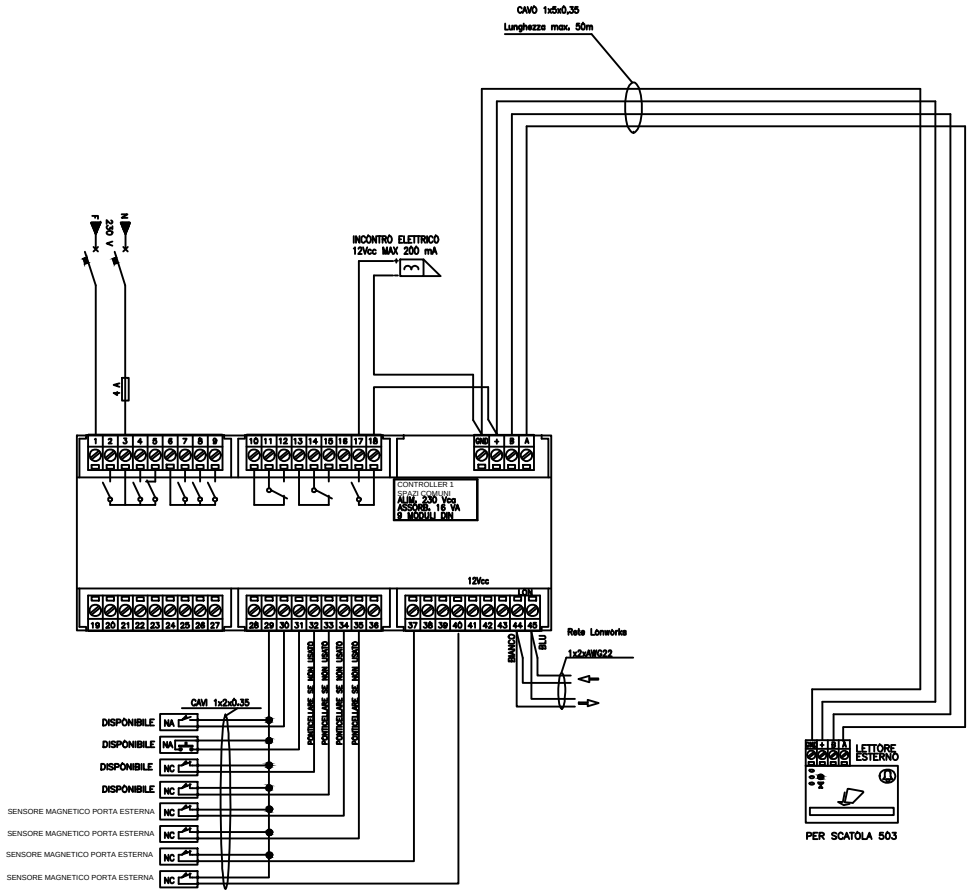


| REV | DATA | DESCRIZIONE | DISEGNATO | CONTROLLATO |
|---|---|---|---|---|
| 01 | 01/02/2013 | REVISIONE | G.R. | G.R. |
| 00 | 06/07/2011 | EMISSIONE | G.R. | G.R. |

POLITECNICO DI TORINO
Servizio Edilizia
Impianti Elettrici

COMMITTENTE
"Residenza Carlo Mollino"
CORSO PESCHIERA
TORINO

OGGETTO
Schema Elettrico Funzionale Tipo spazi comuni

NOTA

FILE con1
DISEGNO E.01
FOGLIO 1
SEGUE -

POLITECNICO DI TORINO - TUTTI I DIRITTI RISERVATI

# SCHEMA ELETTRICO FUNZIONALE
# RETE LONWORKS

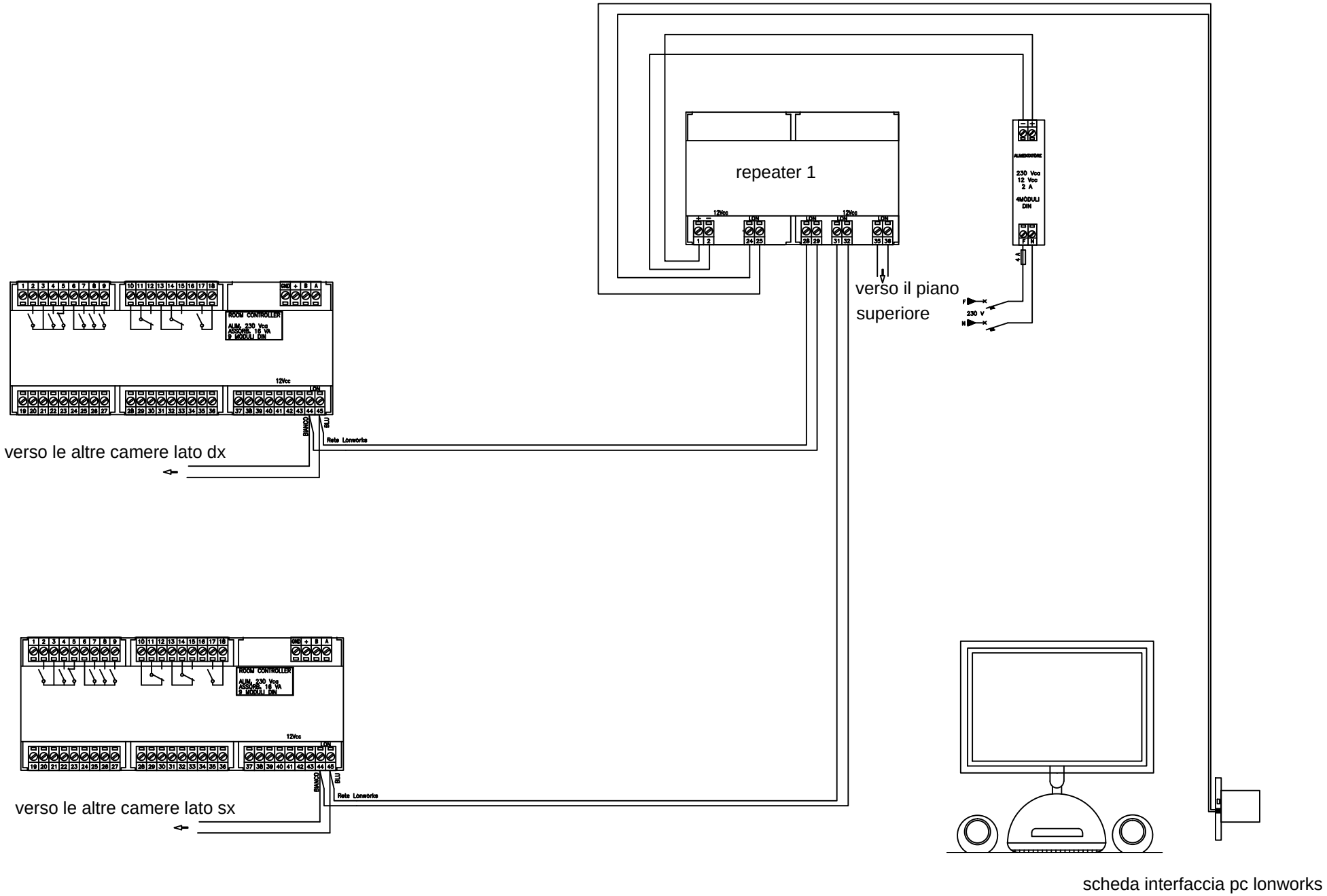


| REV | DATA | DESCRIZIONE | DISEGNATO | CONTROLLATO |
|---|---|---|---|---|
| 01 | 01/02/2013 | REVISIONE | G.R. | G.R. |
| 00 | 06/07/2011 | EMISSIONE | G.R. | G.R. |

POLITECNICO DI TORINO
Servizio Edilizia
Impianti Elettrici

COMMITTENTE
"Residenza Carlo Mollino"
CORSO PESCHIERA
TORINO

OGGETTO
Schema Elettrico Funzionale rete lonworks

NOTA

FILE lon1
DISEGNO E.01
FOGLIO 1
SEGUE -

POLITECNICO DI TORINO - TUTTI I DIRITTI RISERVATI