POLITECNICO DI TORINO

AREA EDILIZIA E LOGISTICA
C.SO DUCA DEGLI ABRUZZI, 24 - 10129 TORINO

ID_Intervento: 000114_04RI_TO_CEN04G_SOTTOTETTO_SERR
Sub_Intervento: 001_SOTTOTETTO_SERR_4G

RISTRUTTURAZIONE DEL SOTTOTETTO E SOSTITUZIONE DEI SERRAMENTI DEL FABBRICATO 4G PRESSO LA SEDE CENTRALE

PROGETTO ESECUTIVO

RESPONSABILE DEL PROCEDIMENTO E DEI LAVORI (AREA EDILIZIA E LOGISTICA)	PIANO DI SICUREZZA E COORDINAMENTO
Arch. Monica Garis	Ing. Giancarlo Gramoni Studio CYD Consulting & Engineering Corso Re Umberto 129 - Torino

PROGETTO ARCHITETTONICO	PROGETTO IMPIANTI MECCANICI
Arch. Giancarlo Pavoni (capogruppo) Via Pianezza 13 - 10149 Torino Arch. Luca Selvini Via Carlo Emanuele III, 36 - Cuneo Arch. Cristina Soldati P.zza Vittorio Veneto, 18 - Torino	Ing. Fabio Laguardia Via Gorizia n.164 - 10137 Torino

PROGETTO STRUTTURALE	PROGETTO IMPIANTI ELETTRICI E SPECIALI	
	Studio tecnico associato MZ Via Michelangelo Buonarroti 5 10126 Torino	P.Ind. Antonino Morena P.Ind. Enrico Zappia

PROGETTO PREVENZIONE INCENDI	REVISIONI
Ing. Massimo Pasquero PI Greco Engineering srl Via Giacomo Medici 19/D 10143 Torino	

N°	Descrizione	Data
1		
2		
3		
4		
5		

Data Redazione	Gennaio 2019	Verifica Redazione	
Data Emissione	Gennaio 2019	Verifica Emissione	
Nome file	000114_001_ESE_IAN_TAV_001.dwg		
File stile di stampa (ctb)			
Modello	M43_CARTIGLIO	N° Revisione	Data Revisione

Codice Tavola: 000114_001_ESE_IAN_TAV_001
Scala: 1:100
Titolo Tavola:
PROGETTO IMPIANTO RIVELAZIONE INCENDI
PLANIMETRIE - SEZIONI - PARTICOLARI
N° Tavola: 001

A TERMINE DI LEGGE IL POLITECNICO DI TORINO SI RISERVA LA PROPRIETA' DI QUESTO DOCUMENTO CHE NON POTRA' ESSERE COPIATO, RIPRODOTTO O COMUNICATO A TERZI SENZA SPECIFICA AUTORIZZAZIONE SCRITTA

PROGETTO PIANTA PIANO SOTTOTETTO - SCALA 1:100

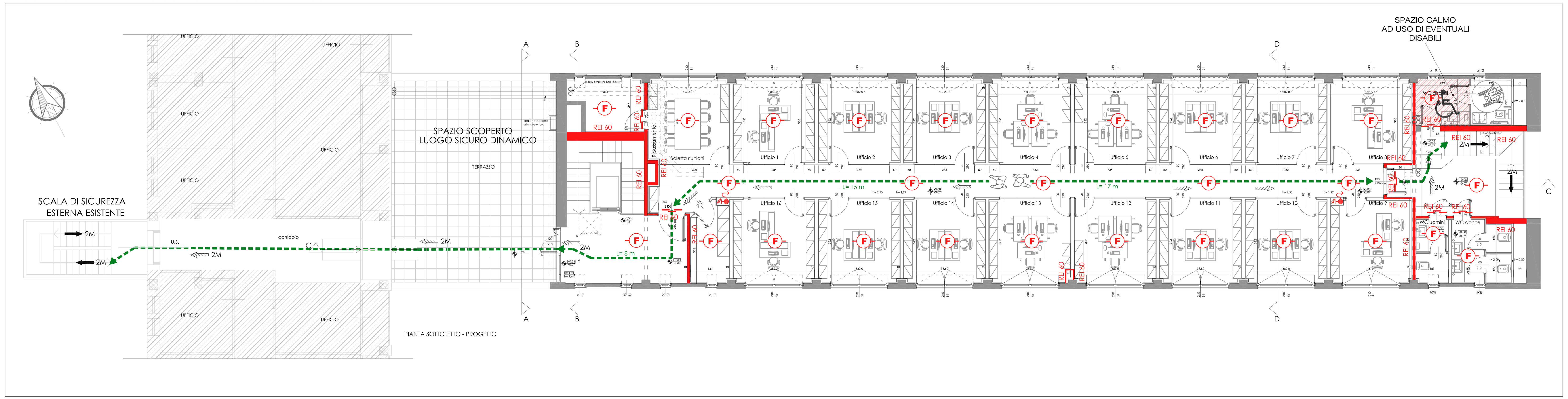

KEY-PLAN - Fuori Scala

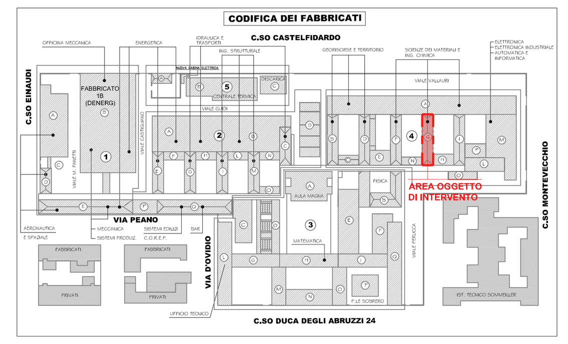

LEGENDA AI

- USCITA DI SICUREZZA - percorso orizzontale
- USCITA DI SICUREZZA - percorso in discesa
- USCITA DI SICUREZZA - percorso in salita
- PERCORSO DI ESODO
- ESTINTORE A POLVERE O CO2
- IDRANTI UNI 45
- COLONNA MONTANTE IDRANTI
- PORTA O PORTONE EI
- MURATURA REI
- IMPIANTO RIVELAZIONE FUMI

PROGETTO SEZIONE C-C' - SCALA 1:100

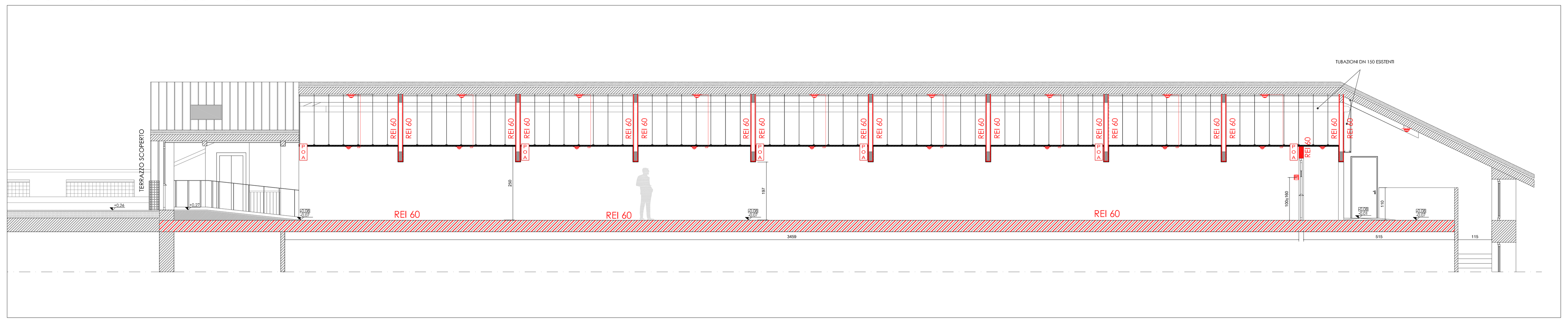

PROGETTO SEZIONE B-B' - SCALA 1:100

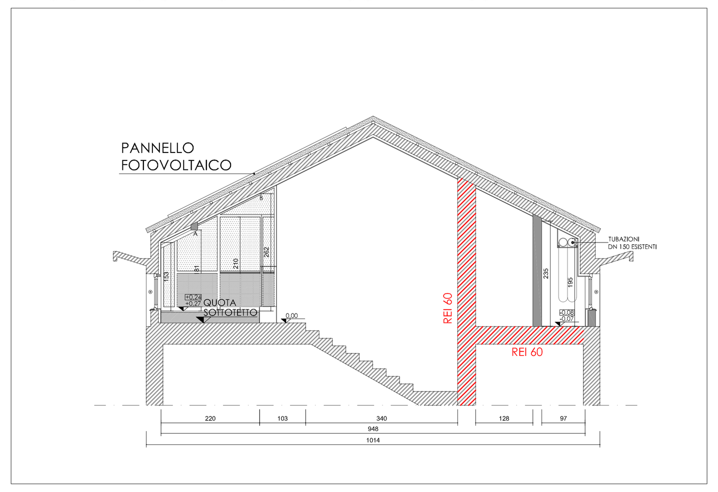

PROGETTO SEZIONE D-D' - SCALA 1:100

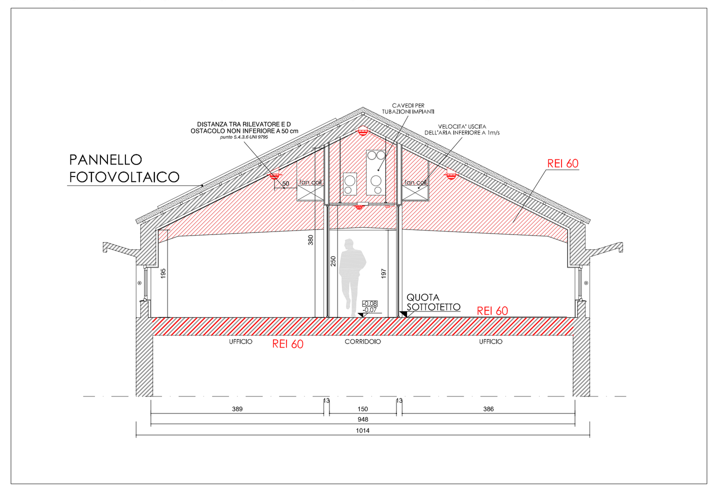

SCHEMA IMPIANTO RIVELAZIONE FUMI

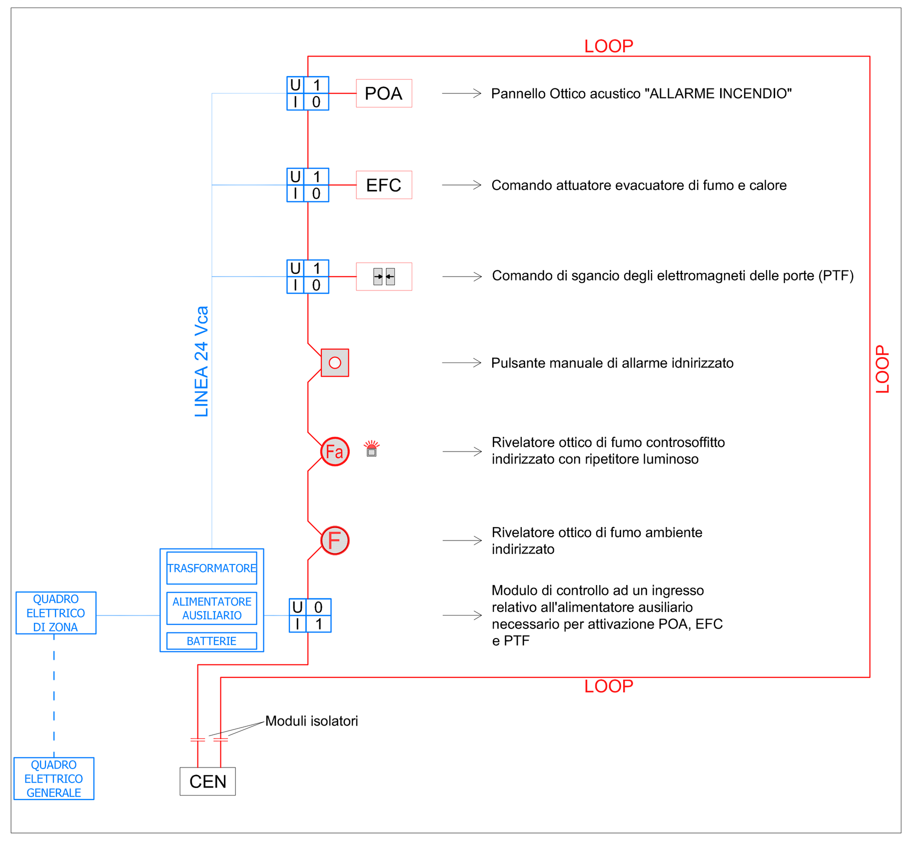

PIANTA IMPIANTO RIVELAZIONI FUMI - SCALA 1:100

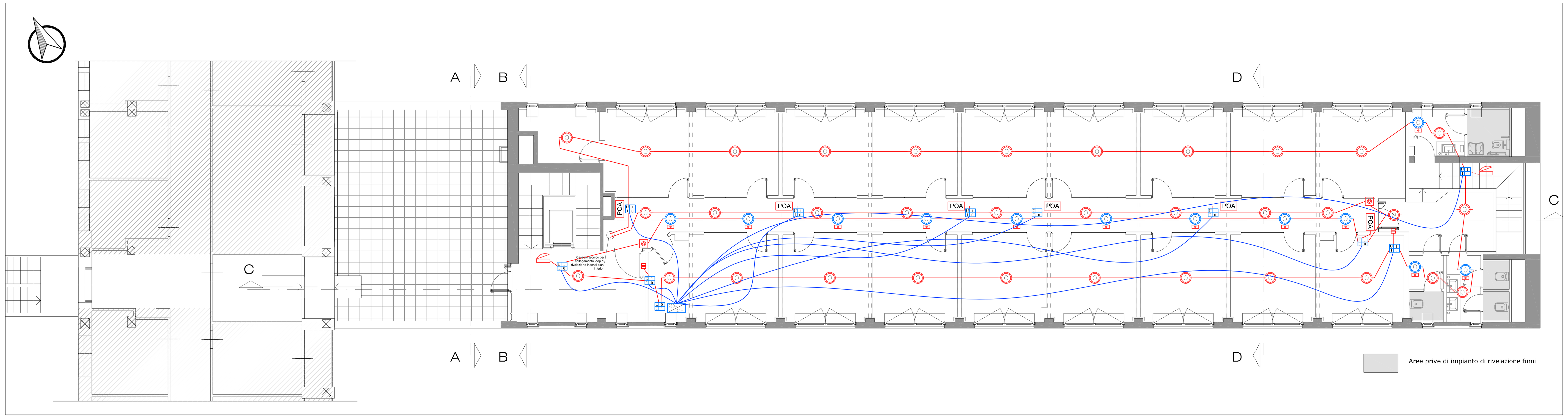

LEGENDA IMPIANTO RILEVAZIONE INCENDI

- Rilevatore Ottico di fumo a microprocessore di tipo analogico indirizzato con isolatore, conforme alla norma UNI EN 54-7 - installazione a vista
- Rilevatore Ottico di fumo a microprocessore di tipo analogico indirizzato con isolatore, conforme alla norma UNI EN 54-7 - installazione sopra controsoffitto
- Pulsante indirizzato manuale a rottura di vetro con isolatore, conforme alla norma UNI EN 54-11
- Ripetitore ottico d'allarme per rivelatori nascosti
- POA — Pannello Ottico Acustico da interno, conforme norma UNI EN 54-3
- Elettromagnete
- ENFC - Evacuatore Naturale di Fumo e Calore a cupolino.
- QE — Quadro elettrico esistente
- Alimentatore ausiliario 24Vcc con autodiagnostica e comunicazione di malfunzionamento, conforme alla norma UNI EN 54-4
- Modulo indirizzato I/O con isolatore, conforme alla norma UNI EN 54-18
- Cavo per linea LOOP
  - FTE4OHM1 PH120 **2*1.5mmq** EN 50200 UNI 9795 CEI EN 60332-3-25 CEI 20-105 450/750V CEI UNEL 36762 C-4(U0=400V)
- Cavo per linea 24Vcc da alimentatore ausiliario EN54-4
  - FTE4OHM1 PH120 **2*2.5mmq** EN 50200 UNI 9795 CEI EN 60332-3-25 CEI 20-105 450/750V CEI UNEL 36762 C-4(U0=400V)
  - FTG10OM1 PH120 **2*2.5mmq** EN 50200 CEI EN 60332-3-24 CEI 20-45 0.6/1kV
- Modulo isolatore per sezionamento impianto

DETTAGLIO IDRANTI UNI45

INSTALLAZIONE A PARETE

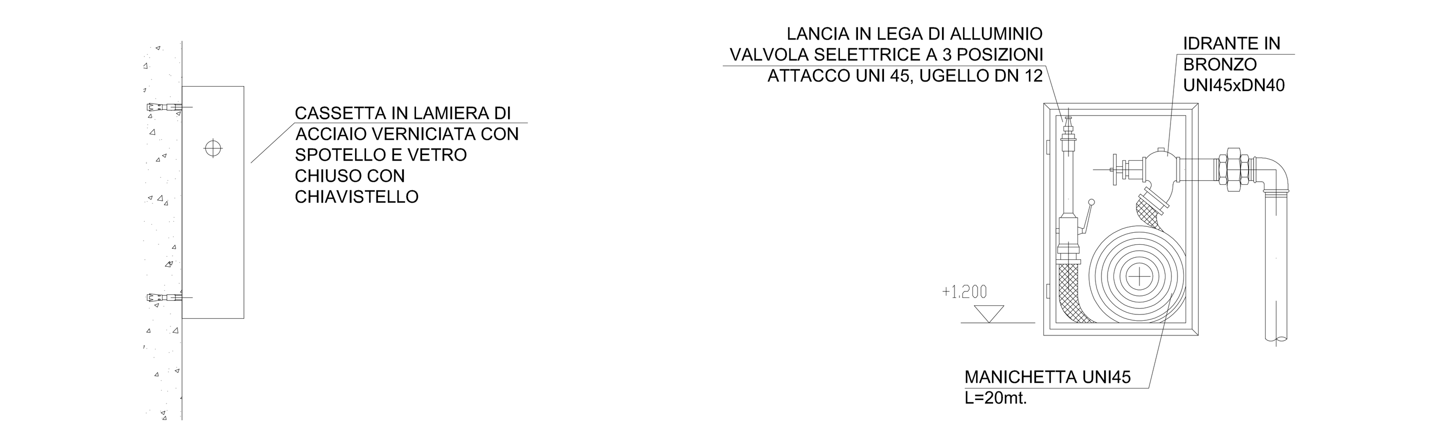

PARTICOLARE POSIZIONAMENTO DEI PUNTI DI SEGNALAZIONE ALLARME ALTEZZA DI INSTALLAZIONE
fuori scala

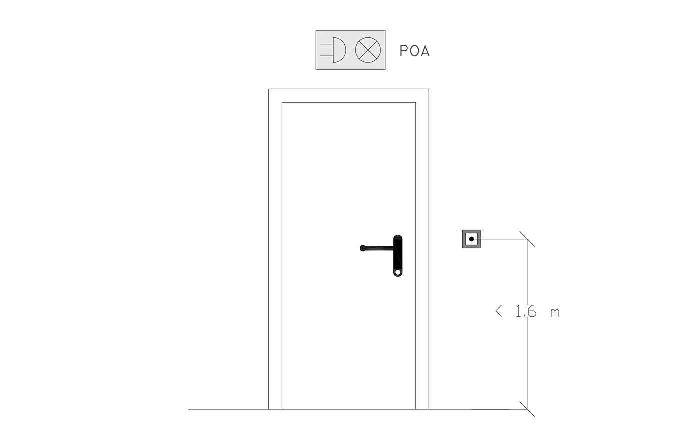

Particolare pulsante allarme antincendio
Fuori scala

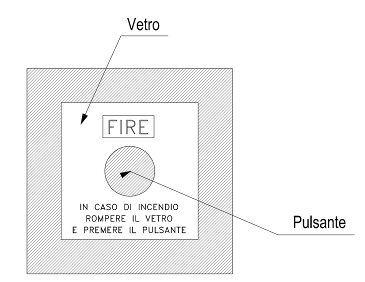

Particolari rivelatori di fumo - fuori scala
Fuori scala

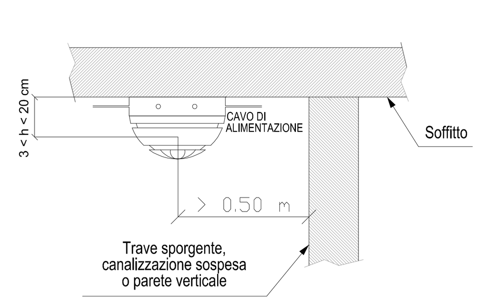

NOTA CAVI DI LOOP:
La connessione via cavo dovrà essere realizzata mediante cavo twistato schermato con sezione 2x1,5 mmq,resistente al fuoco **120 minuti** (PH 120), a bassa emissione fumi, come previsto dalle LINEE GUIDA del POLITECNICO.

NOTE

I rivelatori puntiformi di fumo **dovranno essere installati ad una distanza massima tra uno e l'altro di 6m e dove possibile distanti dalle pareti perimetrali non meno di 0,5m. La distanza dei rivelatori dal soffitto dovrà essere compresa tra i 10 ed i 30 cm.**
Lo staffaggio dovrà essere effettuato secondo le indicazioni della casa produttrice dei rivelatori.
I rivelatori dovranno essere inseriti in una quadrotta del controsoffitto.

NOTA BENE: VERIFICARE QUOTE E MISURE IN CANTIERE E QUALSIASI INTERFERENZA CON GLI IMPIANTI ESISTENTI PRIMA DI ESEGUIRE LE OPERE