DETTAGLIO INGRESSO CANALI - Scala 1:10

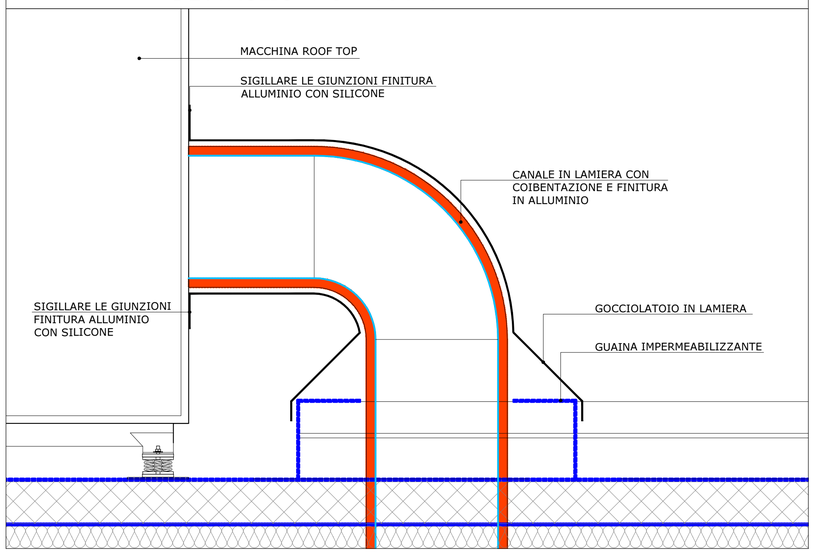

DETTAGLIO COLONNA VENTILAZIONE SCARICHI - Scala 1:10

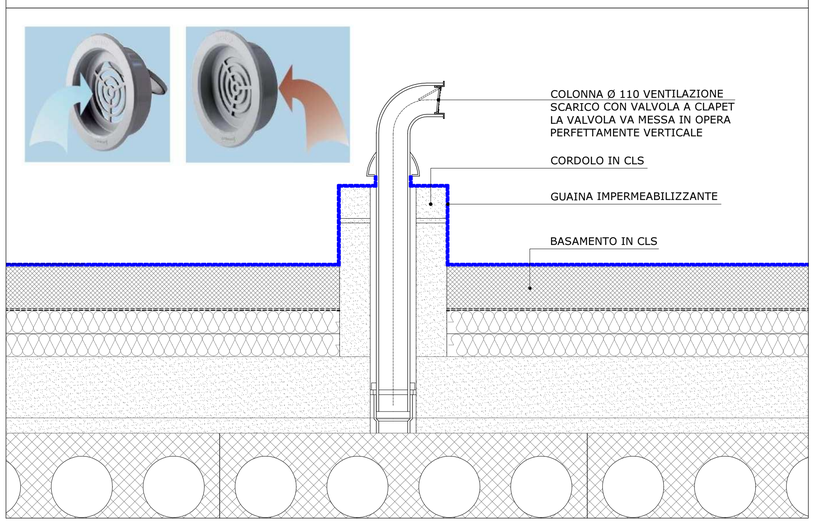

DETTAGLIO INSTALLAZIONE CANALE E DIFFUSORE

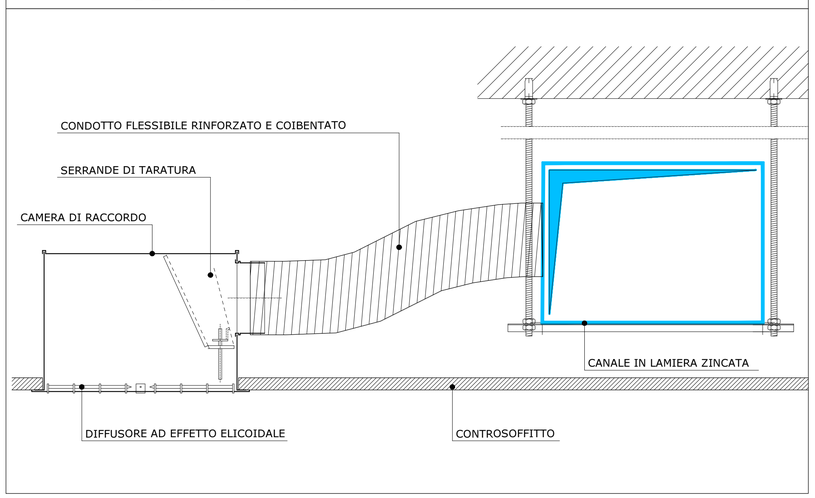

DETTAGLI COSTRUTTIVI INSTALLAZIONE CANALI

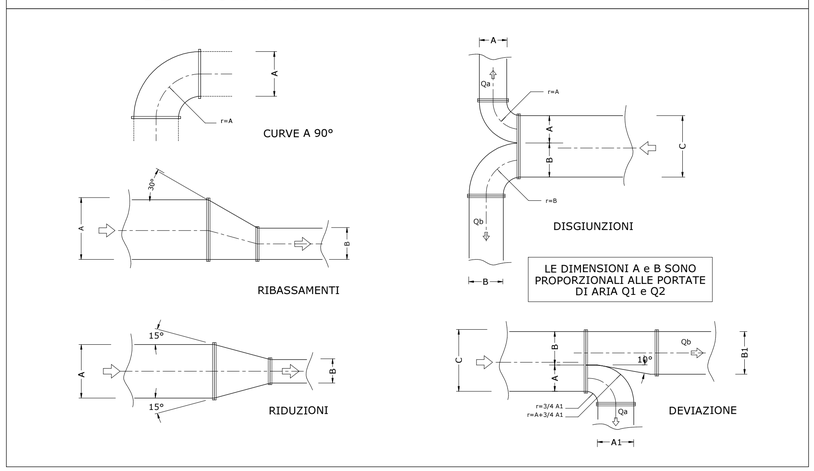

DETTAGLIO SOSTEGNO ANTIVIBRANTE - Scala 1:5

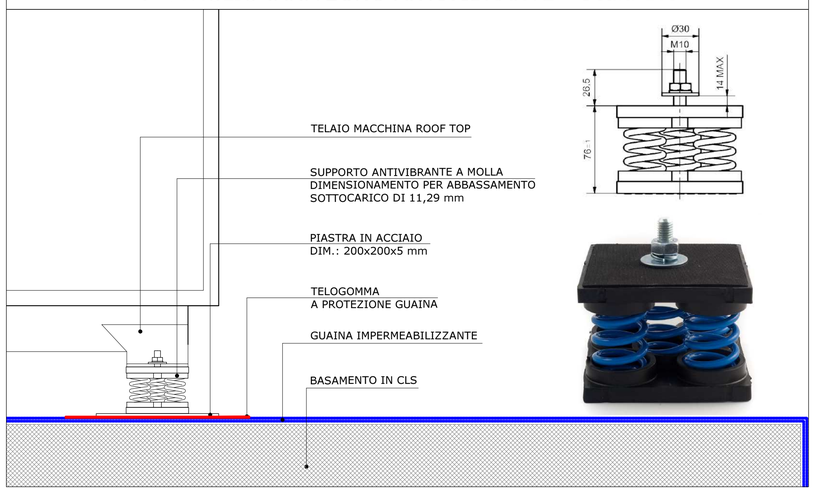

DETTAGLIO INSTALLAZIONE CANALE CON STRUTTURA ANTISISMICA

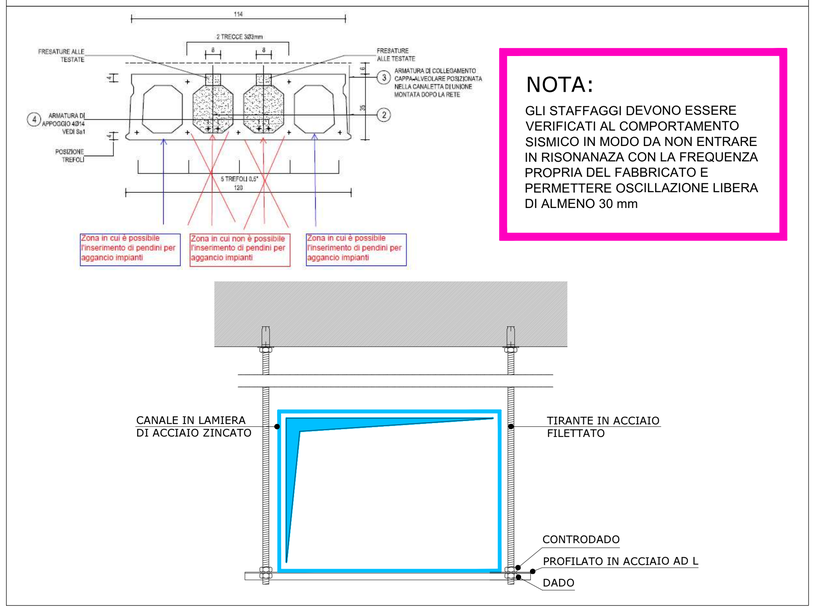

NOTA:

GLI STAFFAGGI DEVONO ESSERE VERIFICATI AL COMPORTAMENTO SISMICO IN MODO DA NON ENTRARE IN RISONANAZA CON LA FREQUENZA PROPRIA DEL FABBRICATO E PERMETTERE OSCILLAZIONE LIBERA DI ALMENO 30 mm

POLITECNICO DI TORINO

AREA EDILIZIA E LOGISTICA
C.SO DUCA DEGLI ABRUZZI, 24 - 10129 TORINO

ID_Intervento: 000111_01NC_TO_CIT22_NUOVE AULE
Sub_Intervento: 001_2017_AULE-TEMPORANEE

REALIZZAZIONE DI NUOVI SPAZI PER LA DIDATTICA AD USO TEMPORANEO PRESSO LA CITTADELLA POLITECNICA

PROGETTO ESECUTIVO

RESPONSABILE UNICO DEL PROCEDIMENTO AREA EDILIZIA E LOGISTICA		PIANO DI SICUREZZA E COORDINAMENTO	
Dott. Ing. C. Dal Cason		Arch. C. Corradino P.I. 11259930011 via dei Mille, 26 10123 Torino	Iscritto Ordine Architetti Provincia di Asti - n. 227
PROGETTO ARCHITETTONICO AREA EDILIZIA E LOGISTICA		**PROGETTO IMPIANTI MECCANICI**	
Arch. M. Garis Con la collaborazione di: Arch. T. Longo Arch. D. Cametti Ing. C. Arnò	Iscritta Ordine Architetti Provincia di Torino - n. 5260	Ing. F. Facelli P.I. IT01840110041 via F. Vigo, 3 12084 Mondovì (CN)	Iscritto Ordine Ingegneri Provincia di Cuneo - n. 674
Consulenti progetto architettonico: Prof. Arch. M. Berta Prof. Arch. D. Rolfo	DAD - Dipartimento di Architettura e Design		
PROGETTO STRUTTURALE		**PROGETTO IMPIANTI ELETTRICI E SPECIALI** AREA EDILIZIA E LOGISTICA	
Ing. E. Crosetta Con la collaborazione di: Arch. W. Ceretto	Iscritta Ordine Ingegneri Provincia di Asti - n. 787	Ing. F. Tonda Roc CON LA COLLABORAZIONE DI: Per. Ind. G. Raia	Iscritto Ordine Ingegneri Provincia di Torino - n. 9423
Consulente progetto strutturale: Prof. Ing. P. Napoli	DAD - Dipartimento di Architettura e Design	Ing. R. Parizia CON LA COLLABORAZIONE DI: Dott. Ing. D. D'Auria	Iscritto Ordine Ingegneri Provincia di Torino - n. 291
PROGETTO IMPIANTI ANTINCENDIO		**REVISIONI**	
Ing. A. Alvigini P.I. 09786280017 via Cordero di Pamparato, 9 10143 Torino	Iscritto Ordine Ingegneri Provincia di Torino - n. 6556		

N°	Descrizione	Data
1	.	.
2	.	.
3	.	.
4	.	.
5	.	.

Data Redazione	19/06/2017	Verifica Redazione	
Data Emissione	19/06/2017	Verifica Emissione	
Nome file	000111_001_ESE_IME_TAV_002_004_005_007.dwg		
File stile di stampa (ctb)	000000_000_STG_CAD_CTB_2014-standard_edilizia.ctb		
Modello	M03_CARTIGLIO	N° Revisione	00
Data Revisione	19/06/2017		

Codice Tavola: 000111_001_ESE_IME_TAV_007_climatizzazione dettagli costruttivi
Scala: -
Titolo Tavola: IMPIANTO CLIMATIZZAZIONE DETTAGLI COSTRUTTIVI
N° Tavola: IME TAV 007

A TERMINE DI LEGGE IL POLITECNICO DI TORINO SI RISERVA LA PROPRIETA' DI QUESTO DOCUMENTO CHE NON POTRA' ESSERE COPIATO, RIPRODOTTO O COMUNICATO A TERZI SENZA SPECIFICA AUTORIZZAZIONE SCRITTA