PIANTA PIANO TERRENO - SCARICHI

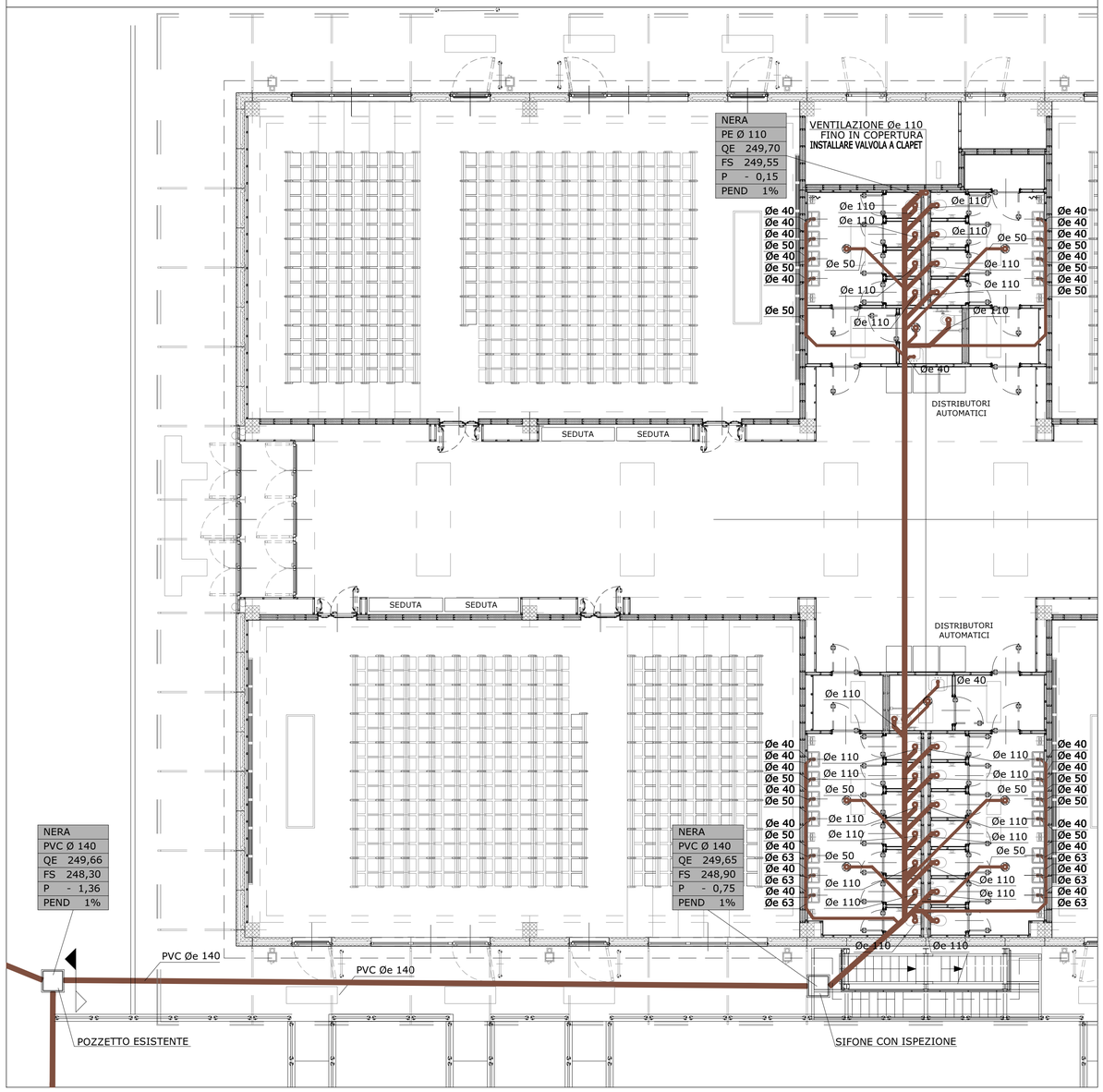

PIANTA PIANO TERRENO - ADDUZIONE ACQUA SANITARIA

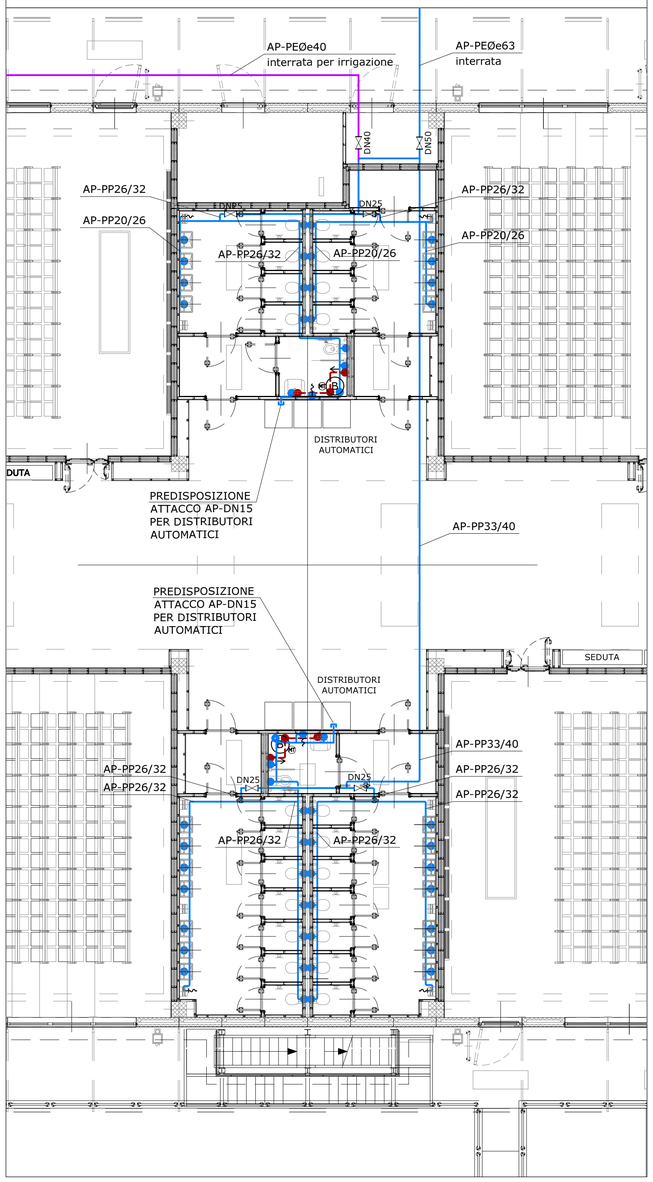

LEGENDA SIMBOLI

- COLONNA DI SCARICO - Øe 110 mm
- TUBAZIONE DI SCARICO ACQUE NERE IN POLIETILENE TIPO GEBERIT PENDENZA MINIMO 1%
- (B) BOILER ELETTRICO DA 10 LITRI
- (MT) MISCELATORE TERMOSTATICO
- DOCCETTA PER DISABILE CON MISCELATORE TERMOSTATICO
- PILETTA DI SCARICO A PAVIMENTO
- IDRANTINO DI LAVAGGIO CON CHIAVE
- RUBINETTO DI INTERCETTAZIONE A SFERA ESTRAIBILE DA INCASSO DN25
- TUBAZIONE ADDUZIONE ACQUA FREDDA
- TUBAZIONE ADDUZIONE ACQUA CALDA
- TUBAZIONE ADDUZIONE ACQUA POTABILE IN POLIETILENE INTERRATO PREDISPOSIZIONE PER IRRIGAZIONE

NERA	TIPO FOGNATURA
PVC Ø 140	MATERIALE - DIAMETRO TUBO
QE 298,94	QUOTA TERRENO
FS 298,67	QUOTA FONDO SCORREVOLE
P - 27	PROFONDITA'
PEND 1%	PENDENZA MINIMA

- LIMITE DI FORNITURA

DETTAGLIO POZZETTO ISPEZIONE SCARICO ACQUE NERE

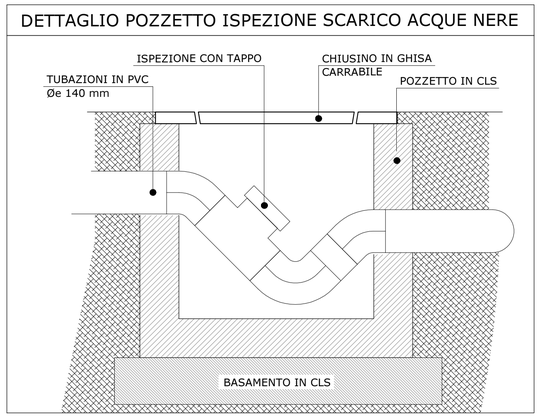

DETTAGLIO INSTALLAZIONE TUBAZIONE SCARICO ACQUE NERE

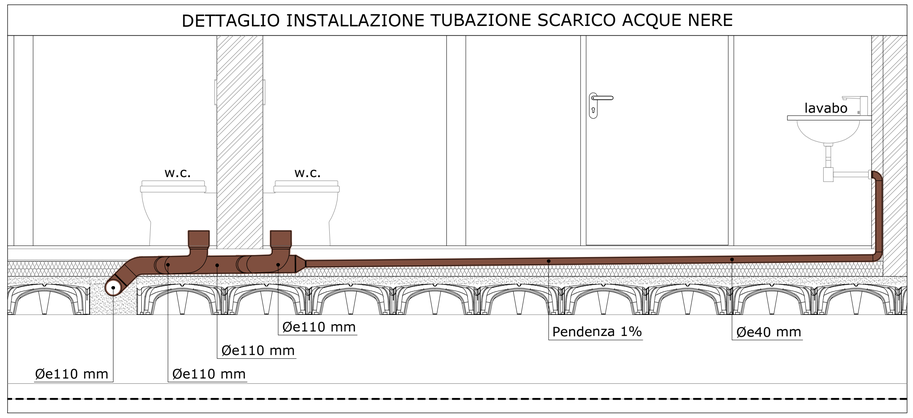

DETTAGLIO INSTALLAZIONE BOILER ACS

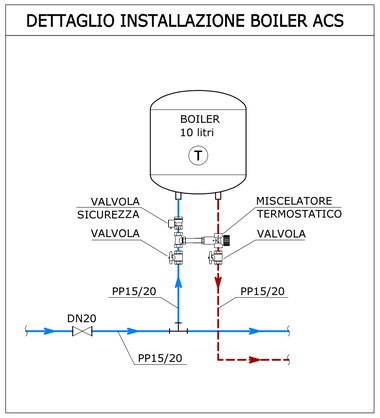

POLITECNICO DI TORINO

AREA EDILIZIA E LOGISTICA
C.SO DUCA DEGLI ABRUZZI, 24 - 10129 TORINO

ID_Intervento: 000111_01NC_TO_CIT22_NUOVE AULE
Sub_Intervento: 001_2017_AULE-TEMPORANEE

REALIZZAZIONE DI NUOVI SPAZI PER LA DIDATTICA AD USO TEMPORANEO PRESSO LA CITTADELLA POLITECNICA

PROGETTO ESECUTIVO

RESPONSABILE UNICO DEL PROCEDIMENTO
AREA EDILIZIA E LOGISTICA
Dott. Ing. C. Dal Cason

PIANO DI SICUREZZA E COORDINAMENTO
Arch. C. Corradino
P.I. 11259930011
via dei Mille, 26
10123 Torino
Iscritto Ordine Architetti Provincia di Asti - n. 227

PROGETTO ARCHITETTONICO
AREA EDILIZIA E LOGISTICA
Arch. M. Garis
Iscritta Ordine Architetti Provincia di Torino - n. 5260
Con la collaborazione di:
Arch. T. Longo
Arch. D. Cametti
Ing. C. Arnò
Consulenti progetto architettonico:
Prof. Arch. M. Berta
Prof. Arch. D. Rolfo
DAD - Dipartimento di Architettura e Design

PROGETTO IMPIANTI MECCANICI
Ing. F. Facelli
P.I. IT01840110041
via F. Vigo, 3
12084 Mondovì (CN)
Iscritto Ordine Ingegneri Provincia di Cuneo - n. 674

PROGETTO STRUTTURALE
Ing. E. Crosetta
Iscritta Ordine Ingegneri Provincia di Asti - n. 787
Con la collaborazione di:
Arch. W. Ceretto
Consulente progetto strutturale:
Prof. Ing. P. Napoli
DAD - Dipartimento di Architettura e Design

PROGETTO IMPIANTI ELETTRICI E SPECIALI
AREA EDILIZIA E LOGISTICA
Ing. F. Tonda Roc
Iscritto Ordine Ingegneri Provincia di Torino - n. 9423
CON LA COLLABORAZIONE DI:
Per. Ind. G. Raia
Ing. R. Parizia
Iscritto Ordine Ingegneri Provincia di Torino - n. 291
CON LA COLLABORAZIONE DI:
Dott. Ing. D. D'Auria

PROGETTO IMPIANTI ANTINCENDIO
Ing. A. Alvigini
P.I. 09786280017
via Cordero di Pamparato, 9
10143 Torino
Iscritto Ordine Ingegneri Provincia di Torino - n. 6556

REVISIONI

N°	Descrizione	Data
1	.	.
2	.	.
3	.	.
4	.	.
5	.	.

Data Redazione	19/06/2017	Verifica Redazione	
Data Emissione	19/06/2017	Verifica Emissione	
Nome file	000111_001_ESE_IME_TAV_002_004_005_007.dwg		
File stile di stampa (ctb)	000000_000_STG_CAD_CTB_2014-standard_edilizia.ctb		
Modello	M03_CARTIGLIO	N° Revisione 00	Data Revisione 19/06/2017

Codice Tavola: 000111_001_ESE_TAV_002_idrosanitario pianta PT alimentazioni e scarichi
Scala: 1:100
Titolo Tavola: IMPIANTO IDROSANITARIO
PIANTA PIANO TERRENO ALIMENTAZIONI E SCARICHI
N° Tavola: IME TAV 002

A TERMINE DI LEGGE IL POLITECNICO DI TORINO SI RISERVA LA PROPRIETA' DI QUESTO DOCUMENTO CHE NON POTRA' ESSERE COPIATO, RIPRODOTTO O COMUNICATO A TERZI SENZA SPECIFICA AUTORIZZAZIONE SCRITTA